ВЕДОМОСТЬ ДОКУМЕНТОВ ОСНОВНОГО КОМПЛЕКТА РАБОЧИХ ЧЕРТЕЖЕЙ

Обозначение	Наименование	Примечание
KUR.0130.20UMX.0.KZ.TB0008-CAB0001	Общие данные. Ведомость документов основного комплекта рабочих чертежей	C01/1.1
KUR.0130.20UMX.0.KZ.TB0008-CDB0001	Общие данные	C01/2.1
KUR.0130.20UMX.0.KZ.TB0008-CTB0001	Схема расположения внутренних стен и перегородок на отметке -3.700	C01/3.1
KUR.0130.20UMX.0.KZ.TB0008-CTB0002	Разрезы 1-1...4-4	C01/4.1
KUR.0130.20UMX.0.KZ.TB0008-CTB0003	Разрезы 5-5...9-9	C01/5.1
KUR.0130.20UMX.0.KZ.TB0008-CTB0004	Разрезы 10-10...15-15	C01/6.1
KUR.0130.20UMX.0.KZ.TB0008-CTB0005	Узлы 1-22	C01/7.1
KUR.0130.20UMX.0.KZ.TB0008-CTB0006	Изделия закладные МН1-МН19. Каркас плоский КР1	C01/8.1
KUR.0130.20UMX.0.KZ.TB0008-CTB0007	Схема расположения внутренних стен и перегородок на отметке -0.100	C01/9.1
KUR.0130.20UMX.0.KZ.TB0008-CTB0008	Разрезы 1-1...4-4	C01/10.1
KUR.0130.20UMX.0.KZ.TB0008-CTB0009	Разрезы 5-5...8-8	C01/11.1
KUR.0130.20UMX.0.KZ.TB0008-CTB0010	Фрагмент 1. Разрезы 9-9...18-18	C01/12.1
KUR.0130.20UMX.0.KZ.TB0008-CTB0011	Схема расположения внутренних стен и перегородок на отметке +4.100 Разрезы 19-19, 20-20	C01/13.1
KUR.0130.20UMX.0.KZ.TB0008-CTB0012	Разрезы 21-21...25-25	C01/14.1
KUR.0130.20UMX.0.KZ.TB0008-CTB0013	Разрезы 26-26...31-31	C01/15.1
KUR.0130.20UMX.0.KZ.TB0008-CTB0014	Спецификация элементов к схемам расположения внутренних стен и перегородок на отметках -0.100 и +4.100	C01/16.1
KUR.0130.20UMX.0.KZ.TB0008-CTB0015	Узел 1	C01/17.1
KUR.0130.20UMX.0.KZ.TB0008-CTB0016	Узлы 2-16	C01/18.1
KUR.0130.20UMX.0.KZ.TB0008-CTB0017	Узлы 17-40	C01/19.1
KUR.0130.20UMX.0.KZ.TB0008-CTB0018	Изделия закладные МН1-МН22. Каркасы плоские КР1, КР2	C01/20.1
KUR.0130.20UMX.0.KZ.TB0008-CTB0019	Схема расположения экранирующих сеток в помещении технологической автоматики 20UMX10R012	C01/21.1
KUR.0130.20UMX.0.KZ.TB0008-CTB0020	Схема расположения внутренних стен и перегородок на отметке +8.300	C01/22.1
KUR.0130.20UMX.0.KZ.TB0008-CTB0021	Фрагмент 1. Геометрические размеры	C01/23.1
KUR.0130.20UMX.0.KZ.TB0008-CTB0022	Фрагмент 2. Геометрические размеры	C01/24.1
KUR.0130.20UMX.0.KZ.TB0008-CTB0023	Узлы 1-12	C01/25.1
KUR.0130.20UMX.0.KZ.TB0008-CTB0024	Изделия закладные МН2-МН4, МН6-МН8	C01/26.1
KUR.0130.20UMX.0.KZ.TB0008-CTB0025	Схема расположения металлоконструкций на отм. +11.250 в осях 1-2/А-Б и на отм. +12.300 в осях 2-3/Г-Д	C01/27.1
KUR.0130.20UMX.0.KZ.TB0008-CTB0026	Фрагмент 1. Армирование. План на отметке +8.300. Разрезы 1-1 и 2-2	C01/28.1
KUR.0130.20UMX.0.KZ.TB0008-CTB0027	Фрагмент 1. Армирование. План на отметке +12.500. Разрезы 3-3...5-5	C01/29.1
KUR.0130.20UMX.0.KZ.TB0008-CTB0028	Фрагмент 1. Армирование. Разрезы 6-6...8-8. Спецификация элементов фрагмента 1	C01/30.1
KUR.0130.20UMX.0.KZ.TB0008-CTB0029	Фрагмент 1. Армирование. План на отметке +12.500. Схема расположения анкерных стержней	C01/31.1
KUR.0130.20UMX.0.KZ.TB0008-CTB0030	Фрагмент 2. Армирование	C01/32.1
KUR.0130.20UMX.0.KZ.TB0008-CTB0031	Фрагмент 2. Армирование. Спецификация элементов фрагмента 2	C01/33.1
KUR.0130.20UMX.0.KZ.TB0008-CTB0032	Плита монолитная Пм1. Армирование	C01/34.1
	ИТОГО: Документов. Листов	34.34

Примечание - В графе «Примечание» приведены: Ревизия документа/ Порядковый номер документа в комплекте. Количество листов в документе

Согласовано	
Нач. БКП-2	Дубровин
Нач. СО-2	Воронцов

Взам. инв.№

Подп. и дата

Инв. № подп. А-204048

C01	-	-	-	-	-
Изм.	Кол.уч.	Лист	№ док.	Подп.	Дата
Разр. ин-ж. 2 к.		Исаев			
Пров. ин-ж. 1 к.		Ковалева			
Пров. ин-ж. 1 к.		Кириллова			
Нач.гр.		Букин			
Гл.ин-ж.БКП-2		Колосов			
Н.контр.		Плюснин			
ГИП		Седов			

KUR.0130.20UMX.0.KZ.TB0008/1.1

KUR.0130.20UMX.0.KZ.TB0008-CAB0001

КУРСКАЯ АЭС-2 ЭНЕРГОБЛОКИ № 1 И 2

Здание блочной обессоливающей установки (20UMX). Внутренние стены и перегородки (подземной и надземной части)	Стадия	Лист	Листов
	Р	1	1
Общие данные. Ведомость документов основного комплекта рабочих чертежей	АО "Атомэнергопроект" НИАЭП		

Формат А3

СИТУАЦИОННЫЙ ПЛАН

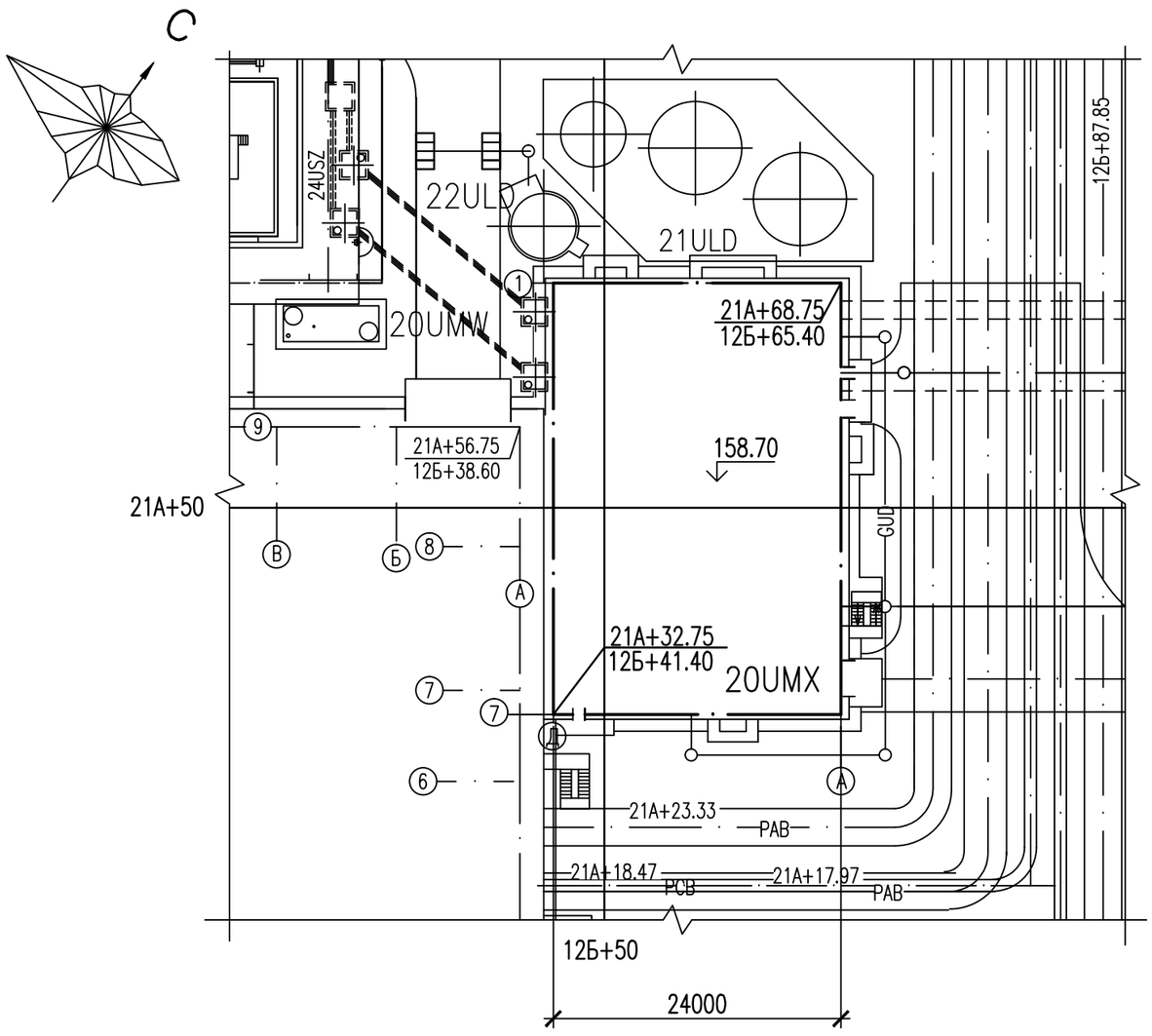

ВЕДОМОСТЬ ОСНОВНЫХ КОМПЛЕКТОВ РАБОЧИХ ЧЕРТЕЖЕЙ

Обозначение	Наименование	Примечание
KUR.0130.20UMX.0.KZ.TB0002	Здание блочной обессоливающей установки (20UMX) Фундаментная плита	
KUR.0130.20UMX.0.KZ.TB0004	Здание блочной обессоливающей установки (20UMX) Строительные конструкции подземной части (наружные стены, несущие стены, каркакс)	
KUR.0130.20UMX.0.KZ.TB0006	Здание блочной обессоливающей установки (20UMX) Перекрытие на отметке 0.000	
KUR.0130.20UMX.0.KZ.TB0009	Здание блочной обессоливающей установки (20UMX) Лестничные клетки (КЖ)	
KUR.0130.20UMX.0.KZ.TB0010	Здание блочной обессоливающей установки (20UMX) Полы и фундаменты под оборудование	

ВЕДОМОСТЬ ССЫЛОЧНЫХ И ПРИЛАГАЕМЫХ ДОКУМЕНТОВ

Обозначение	Наименование	Примечание
	Ссылочные документы	
Серия 1.400-15	Унифицированные закладные изделия железобетонных конструкций для крепления технологических коммуникаций и устройств	
	Прилагаемые документы	
KUR.0130.20UMX.0.KZ.TB0008.L0001 (А-144774пм)	Здание блочной обессоливающей установки (20UMX). Блок 2. ОСР 02-07.2. Здание блочной обессоливающей установки (20UMX). Внутренние стены и перегородки (подземной и надземной части). Локальная смета 02-07.2-0017С-1С	
KUR.0130.20UMX.0.KZ.TB0008.L0002 (А-145520пм)	Здание блочной обессоливающей установки (20UMX). Блок 2. ОСР 02-07.2. Здание блочной обессоливающей установки (20UMX). Внутренние стены и перегородки (подземной и надземной части). Локальная смета 02-07.2-0017С-2С	

ОБЩИЕ УКАЗАНИЯ

1 Рабочая документация "Здание блочной обессоливающей установки (20UMX). Внутренние стены и перегородки (подземной и надземной части)" выполнена в соответствии с пунктом 2.7.2.2.15 Графика выпуска рабочей документации основного периода Курской АЭС-2.

2 Основанием для разработки настоящего комплекта рабочей документации являются технологические задания:

– БКП-1/3 KUR.0130.20UMX.0.WP.EC0002 (А-191824) "Здание блочной обессоливающей установки (20UMX). Задание на фундаментную плиту";

– БКП-1/3 KUR.0130.20UMX.0.WP.EC0003 (А-192476) "Здание блочной обессоливающей установки (20UMX). Задание на строительные конструкции выше отм. 0.000".

3 Настоящий комплект рабочей документации разработан в соответствии с заданием на проектирование, требованиями действующих технических регламентов, сводов правил и стандартов.

4 Здание блочной обессоливающей установки (20UMX) относится:

– к 4 классу по влиянию на безопасность и назначению в соответствии с НП-001-15 Федеральные нормы и правила в области использования атомной энергии "Общие положения обеспечения безопасности атомных станций". Классификационное обозначение 4Н;

– к III категории по условиям ответственности за радиационную безопасность в соответствии с ПиНАЭ-5.6 "Нормы строительного проектирования АС с реакторами различного типа";

– к III категории сейсмостойкости в соответствии с НП-031-01 Федеральные нормы и правила в области использования атомной энергии "Нормы проектирования сейсмостойких атомных станций";

– к нормальному уровню ответственности в соответствии с Федеральным законом № 384-ФЗ от 30.12.2009 г. "Технический регламент о безопасности зданий и сооружений";

– к категории Г по взрывопожарной и пожарной опасности в соответствии с СП 12.13130.2009 "Определение категорий помещений, зданий и наружных установок по взрывопожарной и пожарной опасности";

– к классу функциональной пожарной опасности здания Ф5.1 в соответствии с Федеральным законом № 123-ФЗ от 04.07.2008 г. "Технический регламент о требованиях пожарной безопасности";

– к классу конструктивной пожарной опасности здания С0 в соответствии с СП 2.13130.2012 "Системы противопожарной защиты. Обеспечение огнестойкости объектов защиты";

– к III степени огнестойкости в соответствии с СП 2.13130.2012 "Системы противопожарной защиты. Обеспечение огнестойкости объектов защиты".

5 За относительную отметку 0.000 принята отметка чистого пола первого этажа здания, что соответствует абсолютной отметке 158.70.

6 Строительно-монтажные работы производить в соответствии с утвержденным проектом производства работ, указаний настоящих чертежей и требований следующих нормативных документов: СП 63.13330.2018 "Бетонные и железобетонные конструкции. Основные положения"; СП 15.13330.2012 "Каменные и армокаменные конструкции. Актуализированная редакция СНиП II-22-81*"; СП 71.13330.2017 "Изоляционные и отделочные покрытия. Актуализированная редакция СНиП 3.04.01-87"; СП 70.13330.2012 "Несущие и ограждающие конструкции. Актуализированная редакция СНиП 3.03.01-87"; СП 48.13330.2011 "Организация строительства. Актуализированная редакция СНиП 12-01-2004"; СНиП 12-03-2001 "Безопасность труда в строительстве. Часть 1. Общие требования"; СНиП 12-04-2002 "Безопасность труда в строительстве. Часть 2. Строительное производство"; СП 12-135-2003 "Безопасность труда в строительстве. Отраслевые типовые инструкции по охране труда"; KUR.0130.0.0.TB.WZ0001 "Курская АЭС-2. Энергоблоки № 1 и 2. Рабочая документация. Требования к реализации мероприятий по снижению травматизма на площадке сооружения Курской АЭС. Ревизия С01".

7 Перечень конструкций, для которых необходимо составлять акты освидетельствования ответственных конструкций:

– монолитные железобетонные стены и перекрытия.

8 Перечень видов работ, для которых необходимо составлять акты освидетельствования скрытых работ:

– установка опалубки;
– армирование монолитных железобетонных конструкций;
– установка закладных изделий и их антикоррозионная защита;
– армирование кладки;
– крепление фахверка.

9 Перечень видов работ, для которых необходимо составлять акты приемки ответственных конструкций:

– монтаж стальных балок.

10 Допускается замена классов арматурного проката А240С и А500СН по ГОСТ 34028-2016 соответственно на арматурный прокат классов А240 по ГОСТ 5781-82 и А500С по ГОСТ Р 52544-2006 без изменения проектно-сметной документации. Форму периодического профиля арматуры А500СН принять 2ф в соответствии с п. 5.2.3 ГОСТ 34028-2016.

11 Антикоррозионное покрытие закладных изделий выполнить двумя слоями эмали ПФ-115 по ГОСТ 6465-76 по слою грунта ГФ-021 по ГОСТ 25129-82. Перед нанесением антикоррозионного покрытия окрашиваемые поверхности должны быть обеспылены и обезжирены. Площадь окрашиваемых поверхностей – 460 м².

12 Сварные швы, а также прилегающие к ним участки защитных покрытий, нарушенные при монтаже и сварке, должны быть защищены и восстановлены путем нанесения тех же самых или равноценных покрытий.

13 Бетонирование строительных конструкций, разработанных в данном комплекте чертежей, предусмотрено с использованием индустриальной щитовой опалубки. Площадь опалубливаемой поверхности составляет 260 м².

KUR.0130.20UMX.0.KZ.TB0008/2.1

Изм.	Кол.уч.	Лист	N док.	Подп.	Дата
С01	–	–	–	–	–

Разраб. инж. 2 к.	Исаев	
Пров. инж. 1 к.	Ковалева	
Пров. инж. 1 к.	Кириллова	
Нач. гр.	Букин	
Гл. инж. БКП-2	Колосов	
Н. контр.	Плюснин	
ГИП	Седов	

KUR.0130.20UMX.0.KZ.TB0008-CDB0001

КУРСКАЯ АЭС-2 ЭНЕРГОБЛОКИ N° 1 и 2

Здание блочной обессоливающей установки (20UMX). Внутренние стены и перегородки (подземной и надземной части)

Стадия	Лист	Листов
Р	1	1

Общие данные

АО "Атомэнергопроект" НИАЭП

Формат А2

Согласовано: БКП-3/5 Гл. стр. Маргаев Кириллов

Согласовано: БКП-2/6 БКП-3/1 Сбитнев Фирсова

Согласовано: БКП-2/1 БКП-2/11 Питеров Романычева

Согласовано: БКП-1/3 БКП-1/4 Богданов Воробьев

Согласовано: Нач. БКП-2 Нач. СО-2 Дубровин Воронцов

Взам. инв. №

Подп. и дата

Инв. № подл. А-204048

СХЕМА РАСПОЛОЖЕНИЯ ВНУТРЕННИХ СТЕН И ПЕРЕГОРОДОК НА ОТМЕТКЕ −3.700

(Здание 20UMX повернуто по отношению к генеральному плану на 180°)

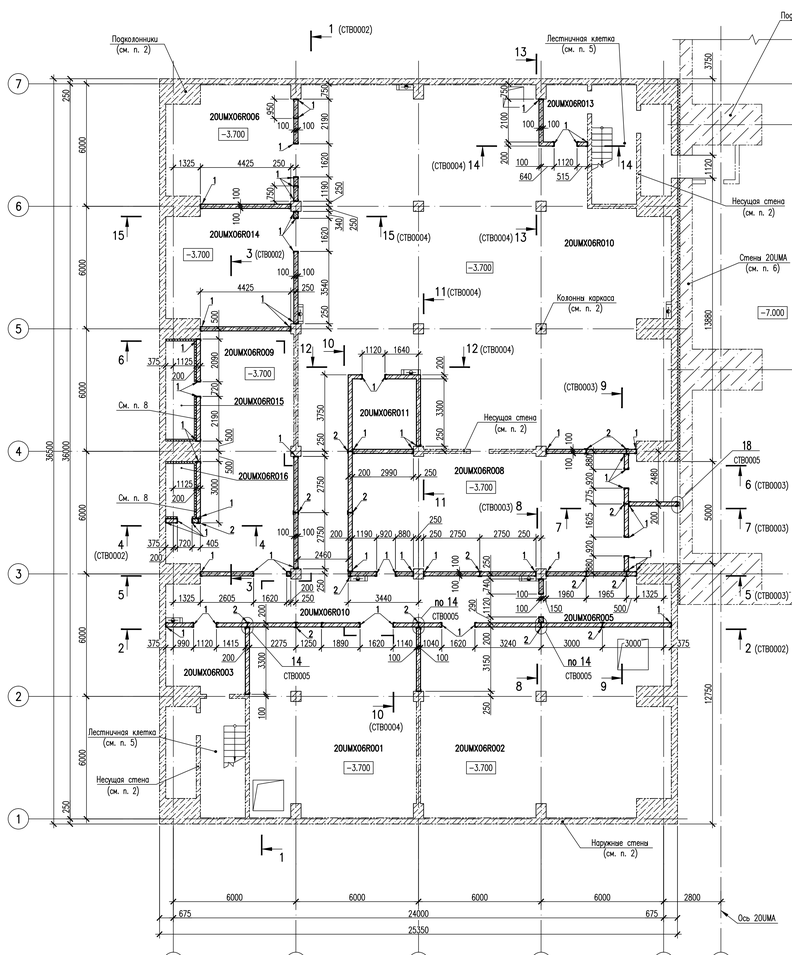

УКАЗАНИЯ ПО ПРОИЗВОДСТВУ РАБОТ ПО НАНЕСЕНИЮ ОГНЕЗАЩИТНОГО СОСТАВА

1 Металлоконструкции фахверка (поз. 1 и 2) защищать огнезащитным составом ОГРАКС-МСК по ТУ 5728-068-13267785-10 толщиной 1.5 мм, что соответствует пределу огнестойкости 45 минут по ГОСТ Р 53295-2009 (5-я группа огнезащитной эффективности).

2 При выполнении работ по нанесению огнезащитного состава руководствоваться "Инструкцией по применению огнезащитного терморасширяющегося материала "Огракс-МСК" (ТУ 5728-068-13267785-10) для защиты от огня стальных конструкций", разработанной НПО "Индикатек".

3 Перед нанесением состава все металлические поверхности, подлежащие окраске, должны быть очищены от масляных, жировых и других загрязнений, ржавчины и покрыты одним слоем грунта ГФ-021 по ГОСТ 25129-82 (общая толщина 0.05 мм).

4 Работы по нанесению огнезащитного состава должны выполняться специализированной организацией, имеющей допуск на проведение данного вида работ.

5 Общая площадь покраски огнезащитным составом – 490 м². Общий расход огнезащитного состава (с учетом запаса не менее 10 %) – 1617 кг (при расходе 3.0 кг/м² согласно ТУ 5728-068-13267785-10 и 10 % на потери).

6 В случае нарушения целостности огнезащитного состава восстановить по месту.

УСЛОВНЫЕ ОБОЗНАЧЕНИЯ

– железобетонные конструкции, не входящие в данный комплект чертежей;

– железобетонные конструкции, не входящие в данный комплект чертежей, на виде;

– проектируемая кладка из полнотелых ячеисто-бетонных блоков марки II/600x300x200/D800/B7.5/F15 по ГОСТ 31360-2007 на цементно-песчаном растворе М100;

– проектируемый участок стены из бетона В15;

– теплоизоляционные плиты в разрезе;

– проектируемая кладка из полнотелых ячеисто-бетонных блоков марки II/600x300x200/D800/B7.5/F15 по ГОСТ 31360-2007 на цементно-песчаном растворе М100, на виде;

– изделие закладное, устанавливаемое с видимой стороны стены;

– изделие закладное, устанавливаемое с невидимой стороны стены;

ТМ – марка закладных изделий для тепломеханической системы;
НМ – марка закладных изделий для системы отопления и вентиляции;
WM – марка закладных изделий для системы водопровода и канализации;
ЕМ – марка закладных изделий для электрической системы.

1 Геометрические размеры и армирование фундаментной плиты смотреть чертежи "Фундаментная плита" KUR.0130.20UMX.0.KZ.TB0002.

2 Геометрические размеры и армирование каркаса подземной части смотреть чертежи "Строительные конструкции подземной части (наружные стены, несущие стены, каркас)" KUR.0130.20UMX.0.KZ.TB0004.

3 Состав и конструкцию полов, приямки смотреть чертежи "Полы и фундаменты под оборудование" KUR.0130.20UMX.0.KZ.TB0010.

4 Геометрические размеры и армирование плиты перекрытия и балок перекрытия, смотреть чертежи "Перекрытие на отметке 0.000" KUR.0130.20UMX.0.KZ.TB0006.

5 Конструкцию лестничных клеток и их армирование смотреть чертежи "Лестничные клетки (КЖ)" KUR.0130.20UMX.0.KZ.TB0009.

6 Монолитные железобетонные стены и подколонники смотреть чертежи "Здание турбины (20UMA). Наружные стены подземной части. Геометрические размеры" KUR.0130.20UMA.0.KZ.TB0005 (А-186628).

7 Внутренние стены и перегородки оштукатурить с двух сторон цементно-песчаным раствором М100 толщиной 20 мм.

8 Стены и потолки форкамер (20UMX06R015, 20UMX06R016) утеплить минераловатными плитами "ТЕХНОНИКОЛЬ" толщиной 100 мм и оштукатурить по сетке 20-2.0 по ГОСТ 2715-75 цементным раствором марки М100 толщиной не менее 20 мм. В шву кладки из блоков для крепления утеплителя установить арматуру 6-А240С L=300 с шагом 600x600 мм (поз. 19) (арматуру выпустить за грань стены на 150 мм) по узлу 10 на л. СТВ0005. Минераловатные плиты к подколонникам и монолитной плите перекрытия крепить дюбелями для изоляционных материалов ДС-1 60.160 (поз. 4) с шагом 500x500, без нарушения арматуры железобетонных конструкций.

9 Внутренние стены и перегородки на отметке −3.700 смотреть листы СТВ0001-СТВ0006, на отметке −0.100 смотреть листы СТВ0007-СТВ0010, на отметке +4.100 смотреть листы СТВ0011-СТВ0013, на отметке +8.300 смотреть листы СТВ0020-СТВ0032.

10 Данный лист смотреть совместно с листами СТВ0002-СТВ0006.

СПЕЦИФИКАЦИЯ ЭЛЕМЕНТОВ К СХЕМЕ РАСПОЛОЖЕНИЯ ВНУТРЕННИХ СТЕН И ПЕРЕГОРОДОК НА ОТМЕТКЕ −3.700

/окончание/

Поз.	Обозначение	Наименование	Кол.	Масса ед.,кг	Примечание
МН11	KUR.0130.20UMX.0.KZ.TB0008-СТВ0006	Изделие закладное МН11	2	36.98	73.96
МН12	-СТВ0006	Изделие закладное МН12	1	25.24	25.24
МН13	-СТВ0006	Изделие закладное МН13	9	15.25	137.25
МН14	-СТВ0006	Изделие закладное МН14	1	11.96	11.96
МН15	-СТВ0006	Изделие закладное МН15	1	54.32	54.32
МН16	-СТВ0006	Изделие закладное МН16	1	7.03	7.03
МН17	-СТВ0006	Изделие закладное МН17	2	3.51	7.02
МН18	-СТВ0006	Изделие закладное МН18	1	31.29	31.29
МН19	-СТВ0006	Изделие закладное МН19	1	77.65	77.65
		Арматура ГОСТ 34028-2016			
19		⌀6-А240С L=300	90	0.07	6.30
20*		⌀6-А240С L=300	200	0.07	14.00
		Материалы			
		Кладка из полнотелых			
		ячеисто-бетонных блоков марки			
		II/600x300x200/D800/B7.5/F15			
		по ГОСТ 31360-2007			
		на цементно-песчаном растворе М100, м³	78.0		
		Бетон В15 на мелком заполнителе, м³	1.5		
		Цементно-песчаный раствор М100, м³	0.41		см. узлы 1, 2 СТВ0005
	ТУ 5762-010-74182181-2012	Теплоизоляционные плиты из минеральной			
		ваты ТЕХНОФАС ЭФФЕКТ δ=100 мм (НГ)			
		фирмы ТЕХНОНИКОЛЬ, м²	55.0		
	ГОСТ 2715-75	Сетка сварная 20-2.0, м²	55.0		по мин. плите
		Сетка сварная 20-2.0, м²	128.8		по мет.полу
		Цементно-песчаный раствор М100, м³	16.0		Штукатурка δ=20 мм
	ТУ 5762-010-74182181-2012	Теплоизоляционные плиты из минеральной			
		ваты ТЕХНОЛАЙТ ОПТИМА δ=50 мм (НГ)			см. узлы 8, 9 СТВ0005
		фирмы ТЕХНОНИКОЛЬ, м²	23.7		
	HILTI	Герметик противопожарный CP 606, л	32.1		
	ТУ 5762-010-74182181-2012	Теплоизоляционные плиты из минеральной			
		ваты ТЕХНОФАС ЭФФЕКТ δ=130 мм (НГ)			см. узел 18 СТВ0005
		фирмы ТЕХНОНИКОЛЬ, м²	0.5		

Позиции, обозначенные знаком *, смотреть "Ведомость деталей".

ВЕДОМОСТЬ ДЕТАЛЕЙ

Поз.	Эскиз
9	40; 100; 120; 40; 50; отв. ⌀ 14 мм
10	40; 40; 100; 200; 100; 40; 50; отв. ⌀ 14 мм
13	40; 40; 100; 265; 100; 40; 50; отв. ⌀ 14 мм
16	135; 100; 830
20	150; 520; 60; 30

СПЕЦИФИКАЦИЯ ЭЛЕМЕНТОВ К СХЕМЕ РАСПОЛОЖЕНИЯ ВНУТРЕННИХ СТЕН И ПЕРЕГОРОДОК НА ОТМЕТКЕ −3.700

/начало/

Поз.	Обозначение	Наименование	Кол.	Масса ед.,кг	Примечание
		Детали			
1		Швеллер $\frac{22\ ГОСТ\ 8240-97}{С245\ ГОСТ\ 27772-2015}$, м.п.	505.0	21.0	10605.0
2		Двутавр $\frac{25Ш1\ ГОСТ\ Р\ 57837-2017}{С245\ ГОСТ\ 27772-2015}$, м.п.	50.0	36.8	1840.0
3	ГОСТ 28778-90	БСР 10x100 У3, шт.	131	0.091	11.92
4	ТУ 2291-006-20994511-06	Дюбель фасонный ДС-1 60.160, шт.	110		
5		Лист $\frac{8x180x280\ ГОСТ\ 19903-2015}{С245\ ГОСТ\ 27772-2015}$, шт.	33	3.17	104.61
6		Лист $\frac{8x280x320\ ГОСТ\ 19903-2015}{С245\ ГОСТ\ 27772-2015}$, шт.	15	5.63	84.45
7		Лист $\frac{4x600x200\ ГОСТ\ 19903-2015}{С245\ ГОСТ\ 27772-2015}$, шт.	350	0.38	133.00
8		Дюбель-гвоздь 6x40, шт.	2200		
9*		Лист $\frac{6x280x280\ ГОСТ\ 19903-2015}{С245\ ГОСТ\ 27772-2015}$, шт.	36	3.69	132.84
10*		Лист $\frac{6x280x510\ ГОСТ\ 19903-2015}{С245\ ГОСТ\ 27772-2015}$, шт.	10	6.73	67.30
11		Лист $\frac{6x120x120\ ГОСТ\ 19903-2015}{С245\ ГОСТ\ 27772-2015}$, шт.	700	0.68	476.00
12		Лист $\frac{4x80x225\ ГОСТ\ 19903-2015}{С245\ ГОСТ\ 27772-2015}$, шт.	170	0.57	96.90
13*		Лист $\frac{6x220x575\ ГОСТ\ 19903-2015}{С245\ ГОСТ\ 27772-2015}$, шт.	5	5.96	29.80
14		Лист $\frac{10x200x500\ ГОСТ\ 19903-2015}{С245\ ГОСТ\ 27772-2015}$, шт.	2	7.85	15.70
15		Лист $\frac{10x200x350\ ГОСТ\ 19903-2015}{С245\ ГОСТ\ 27772-2015}$, шт.	2	5.50	11.00
16*		Лист $\frac{6-0-3.0x330\ ГОСТ\ 19903-2015}{Ст3кп-МГ-1\ ГОСТ\ 14918-80}$, м.п.	4.6	7.77	35.74
17		Анкер-шуруп 8x65 (потайная головка), шт.	24		
18		Лист $\frac{10x300x600\ ГОСТ\ 19903-2015}{С245\ ГОСТ\ 27772-2015}$, шт.	2	14.13	28.26
21		Лист $\frac{10x150x900\ ГОСТ\ 19903-2015}{С245\ ГОСТ\ 27772-2015}$, шт.	5	10.60	53.00
22		Лист $\frac{10x150x700\ ГОСТ\ 19903-2015}{С245\ ГОСТ\ 27772-2015}$, шт.	4	8.24	32.96
23		Лист $\frac{10x150x550\ ГОСТ\ 19903-2015}{С245\ ГОСТ\ 27772-2015}$, шт.	1	6.48	6.48
24		Дюбель-гвоздь 8x140, шт.	110		
		Каркасы плоские			
Кр1	KUR.0130.20UMX.0.KZ.TB0008-СТВ0006	Каркас плоский Кр1, м	550	0.65	357.50
		Изделия закладные			
МН1	KUR.0130.20UMX.0.KZ.TB0008-СТВ0006	Изделие закладное МН1	1	45.83	45.83
МН2	-СТВ0006	Изделие закладное МН2	2	22.81	45.62
МН3	-СТВ0006	Изделие закладное МН3	2	43.71	87.42
МН4	-СТВ0006	Изделие закладное МН4	10	10.56	105.60
МН5	-СТВ0006	Изделие закладное МН5	1	10.56	10.56
МН6	-СТВ0006	Изделие закладное МН6	2	617.66	1235.32
МН7	-СТВ0006	Изделие закладное МН7	12	1.45	17.40
МН8	-СТВ0006	Изделие закладное МН8	3	30.99	92.97
МН9	-СТВ0006	Изделие закладное МН9	6	39.47	236.82
МН10	-СТВ0006	Изделие закладное МН10	3	47.95	143.85

KUR.0130.20UMX.0.KZ.TB0008/3.1

СО1	–	–	–	–	–
Изм.	Кол.уч.	Лист	N док.	Подп.	Дата
Разраб.инж.I к.		Исаев			
Пров.инж.I к.		Кобзарева			
Пров.инж.I к.		Кирилова			
Нач. гр.		Бужин			
Н. контр.		Пяхонин			

KUR.0130.20UMX.0.KZ.TB0008-СТВ0001

КУРСКАЯ АЭС-2 ЭНЕРГОБЛОКИ N° 1 и 2

Здание блочной обессоливающей установки (20UMX). Внутренние стены и перегородки (подземной и надземной части)	Стадия	Лист	Листов
	Р	1	1
Схема расположения внутренних стен и перегородок на отметке −3.700	АО "Атомэнергопроект" НИАЭП		

Инв. № подл. А-204048 | Подп. и дата | Взам. инв. №

Формат А2Х3

РАЗРЕЗ 1–1 (СТВ0001)

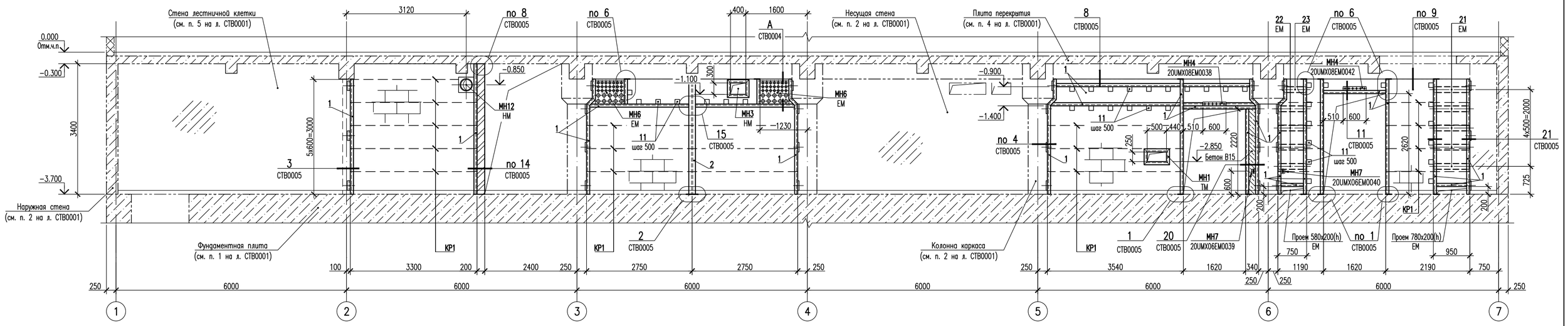

РАЗРЕЗ 2–2 (СТВ0001)

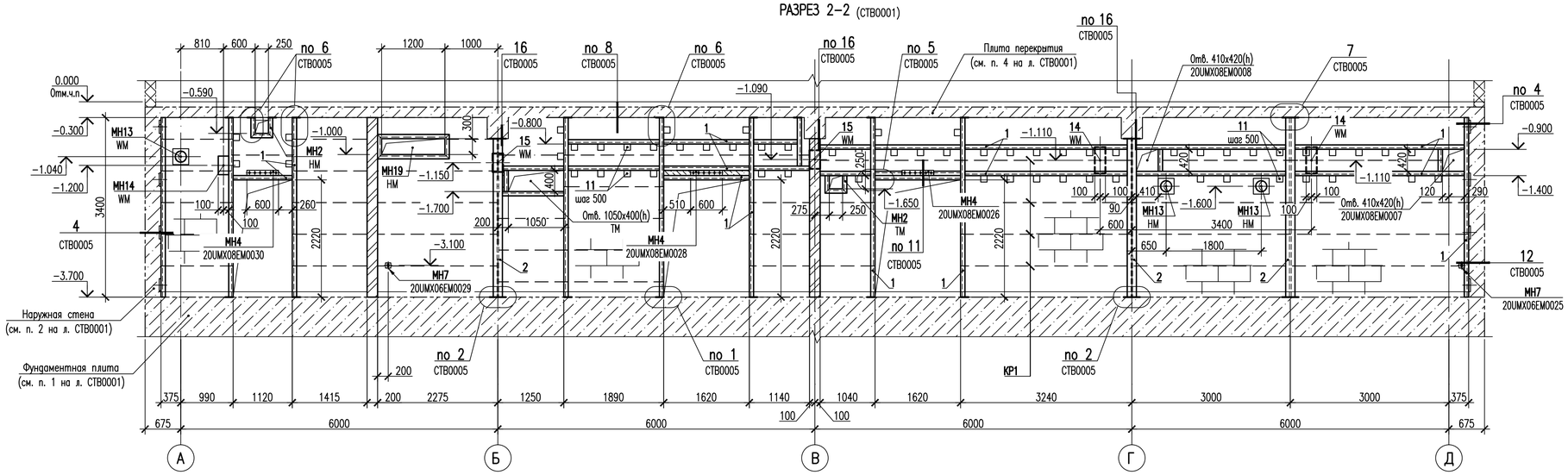

РАЗРЕЗ 3–3 (СТВ0001)

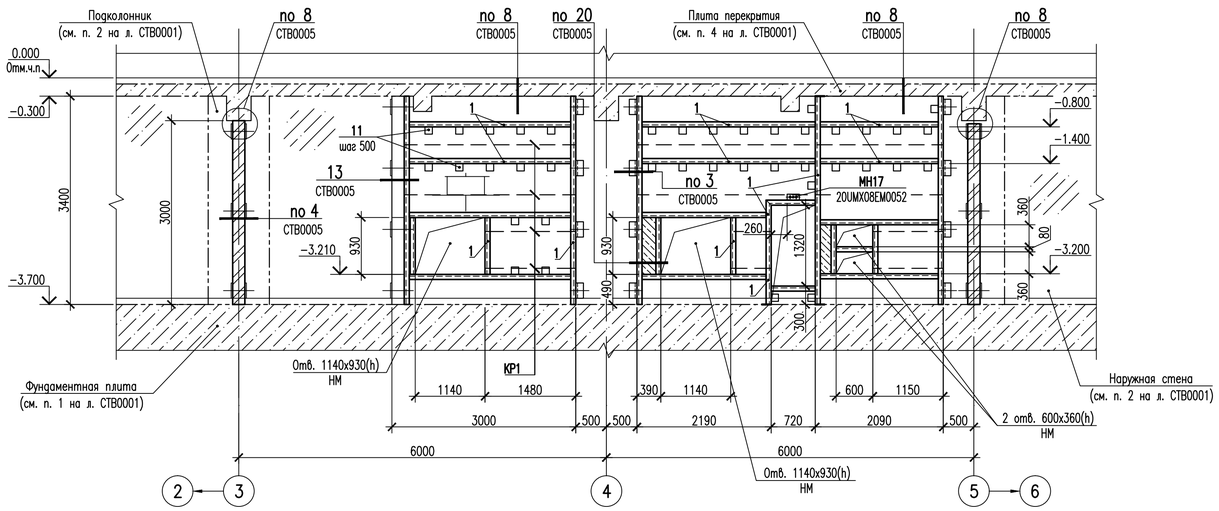

РАЗРЕЗ 4–4 (СТВ0001)

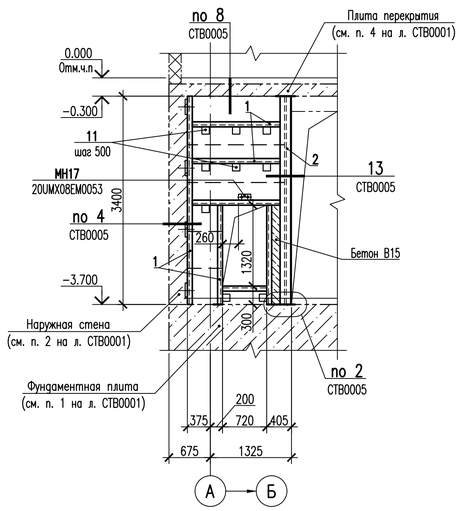

1 Спецификацию элементов смотреть на листе СТВ0001.

2 Условные обозначения закладных (проемов, проходок) смотреть лист СТВ0001.

3 Детали 14, 15 и изделия закладные МН4, МН7, МН14, за исключением обозначенных, приварить к элементам фахверка (поз. 1 и 2) по ГОСТ 5264–80 в соответствии с узлами 11 и 12 на листе СТВ0005.

4 Стены и перегородки армировать плоскими каркасами КР1 (на разрезах показаны условно) через 2 ряда кладки (шаг 600 мм).

5 Пластины (поз. 11) приварить к швеллеру (поз. 1) с двух сторон с шагом 500 мм (по узлу 6 на листе СТВ0005).

6 Закладные изделия, проходки, фланцы гильз пересекающиеся между собой или с элементами фахверка, обрезать по месту и сварить по ГОСТ 5264–80.

7 Оштукатуривание поверхностей внутренних стен и перегородок выполнять после установки несущих элементов кабельных конструкций.

8 Данный лист смотреть совместно с листами СТВ0001, СТВ0003–СТВ0006.

KUR.0130.20UMX.0.KZ.TB0008/4.1

С01	–	–	–	–	–	KUR.0130.20UMX.0.KZ.TB0008–СТВ0002
Изм.	Кол.уч.	Лист	N док.	Подп.	Дата	
Разраб. инж. 2 к.		Исаев				КУРСКАЯ АЭС–2 ЭНЕРГОБЛОКИ N° 1 и 2
Пров. инж. 1 к.		Ковалева				
Пров. инж. 1 к.		Кириллова				
Нач. гр.		Букин				Здание блочной обессоливающей установки (20UMX). Внутренние стены и перегородки (подземной и надземной части) — Стадия: Р; Лист: 1; Листов: 1
Н. контр.		Плюснин				
						Разрезы 1–1...4–4 — АО "Атомэнергопроект" НИАЭП

Взам. инв. № | Подп. и дата | Инв. № подл. A–204048

Формат А1

РАЗРЕЗ 5–5 (СТВ0001)

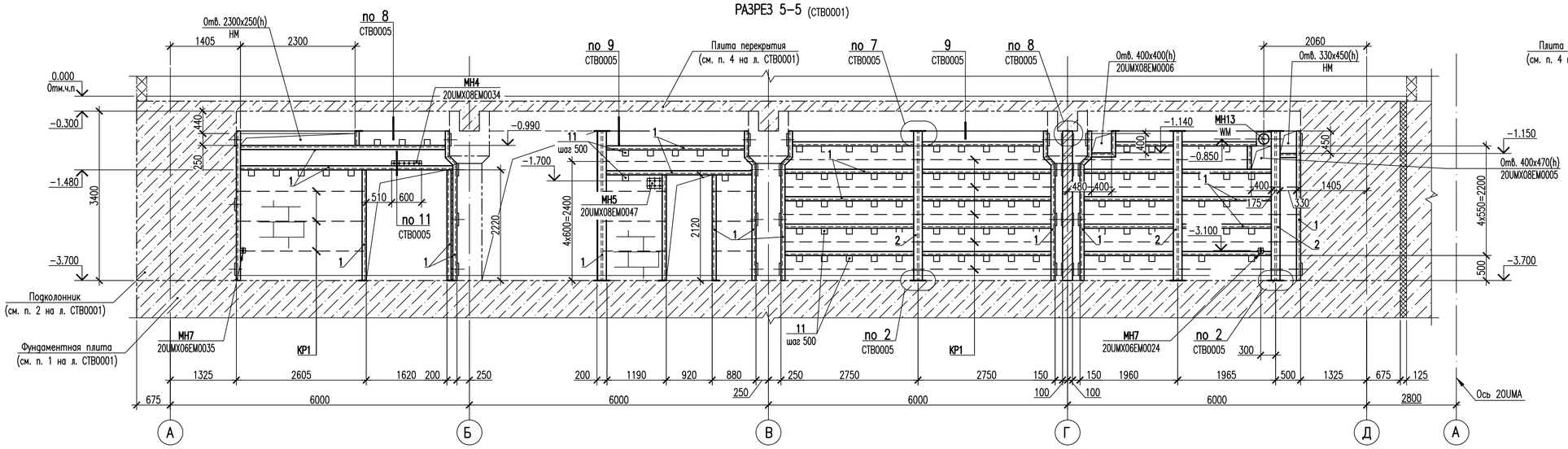

РАЗРЕЗ 7–7 (СТВ0001)

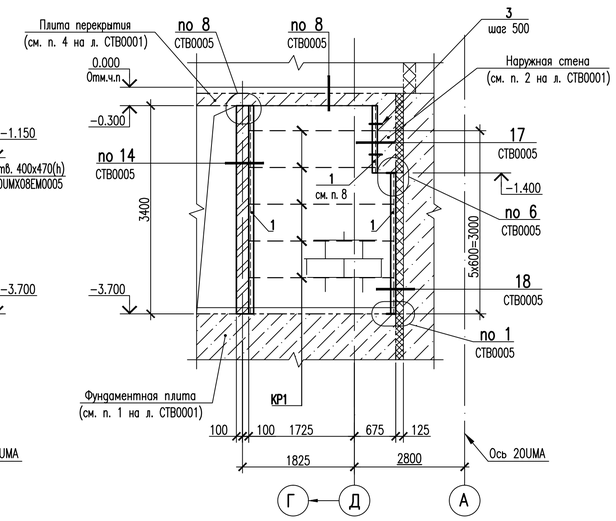

РАЗРЕЗ 6–6 (СТВ0001)

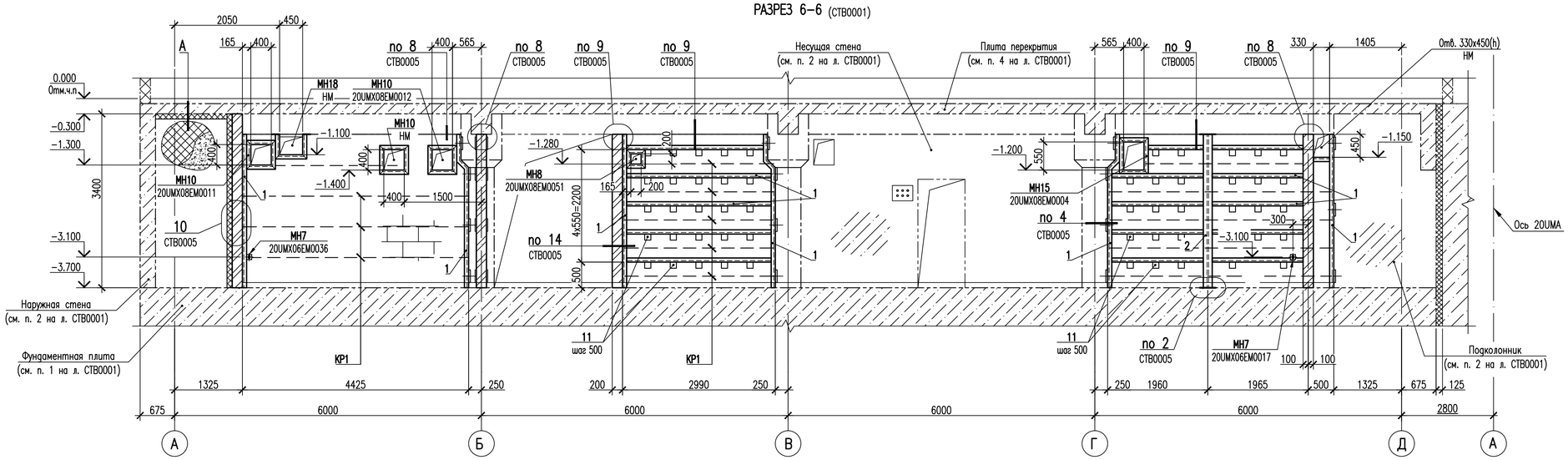

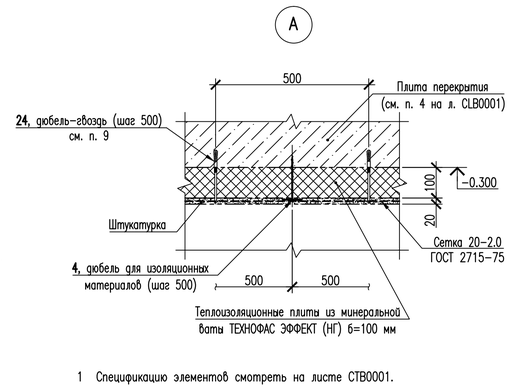

РАЗРЕЗ 8–8 (СТВ0001)

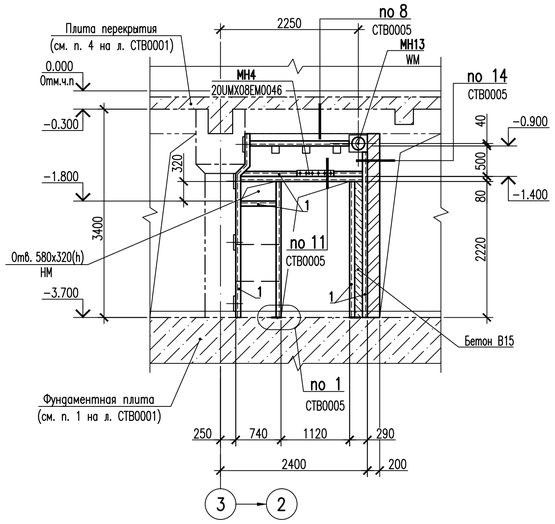

РАЗРЕЗ 9–9 (СТВ0001)

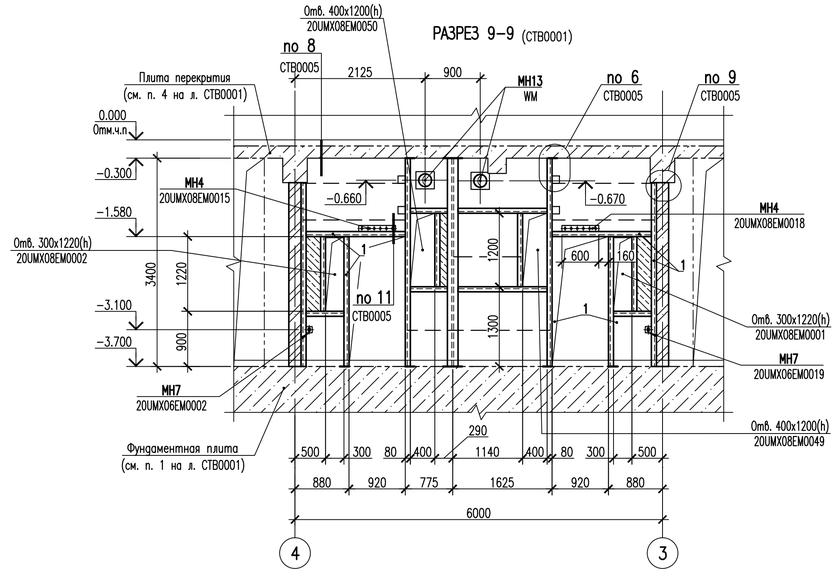

1 Спецификацию элементов смотреть на листе СТВ0001.

2 Условные обозначения закладных (проемов, проходок) смотреть лист СТВ0001.

3 Изделия закладные МН4, МН5 и МН7, за исключением обозначенных, приварить к элементам фахверка (поз. 1 и 2) по ГОСТ 5264–80 в соответствии с узлами 11 и 12 на листе СТВ0005.

4 Стены и перегородки армировать плоскими каркасами КР1 (на разрезах показаны условно) через 2 ряда кладки (шаг 600 мм).

5 Пластины (поз. 11) приварить к швеллеру (поз. 1) с двух сторон с шагом 500 мм (по узлу 6 на листе СТВ0005).

6 Закладные изделия, проходки, фланцы гильз пересекающиеся между собой или с элементами фахверка, обрезать по месту и сваривать по ГОСТ 5264–80.

7 Оштукатуривание поверхностей внутренних стен и перегородок выполнять после установки несущих элементов кабельных конструкций.

8 Швеллер (поз. 1) крепить к монолитным железобетонным конструкциям на самоанкерующиеся распорные болты БСР 10x100 У3 (поз. 3) с шагом 500 мм в соответствии с узлом 17 на листе СТВ0005.

9 Сетку 20–2.0 по ГОСТ 2715–75 к монолитной плите перекрытия и подколонникам крепить при помощи дюбель-гвоздя (поз. 24) для дальнейшего оштукатуривания поверхности цементно-песчаным раствором М100 (не менее б=20 мм).

10 Данный лист смотреть совместно с листами СТВ0001, СТВ0002, СТВ0004–СТВ0006.

KUR.0130.20UMX.0.KZ.TB0008/5.1

С01	–	–	–	–	–
Изм.	Кол.уч.	Лист	N док.	Подп.	Дата
Разраб. инж. 2 к.		Исаев			
Пров. инж. 1 к.		Ковалева			
Пров. инж. 1 к.		Кириллова			
Нач. гр.		Букин			
Н. контр.		Плюснин			

KUR.0130.20UMX.0.KZ.TB0008–СТВ0003

КУРСКАЯ АЭС–2 ЭНЕРГОБЛОКИ N° 1 и 2

Здание блочной обессоливающей установки (20UMX). Внутренние стены и перегородки (подземной и надземной части)	Стадия	Лист	Листов
	Р	1	1
Разрезы 5–5...9–9	АО "Атомэнергопроект" НИАЭП		

Взам. инв. № | Подп. и дата | Инв. № подл. А–204048

Формат А1

РАЗРЕЗ 10–10 (СТВ0001)

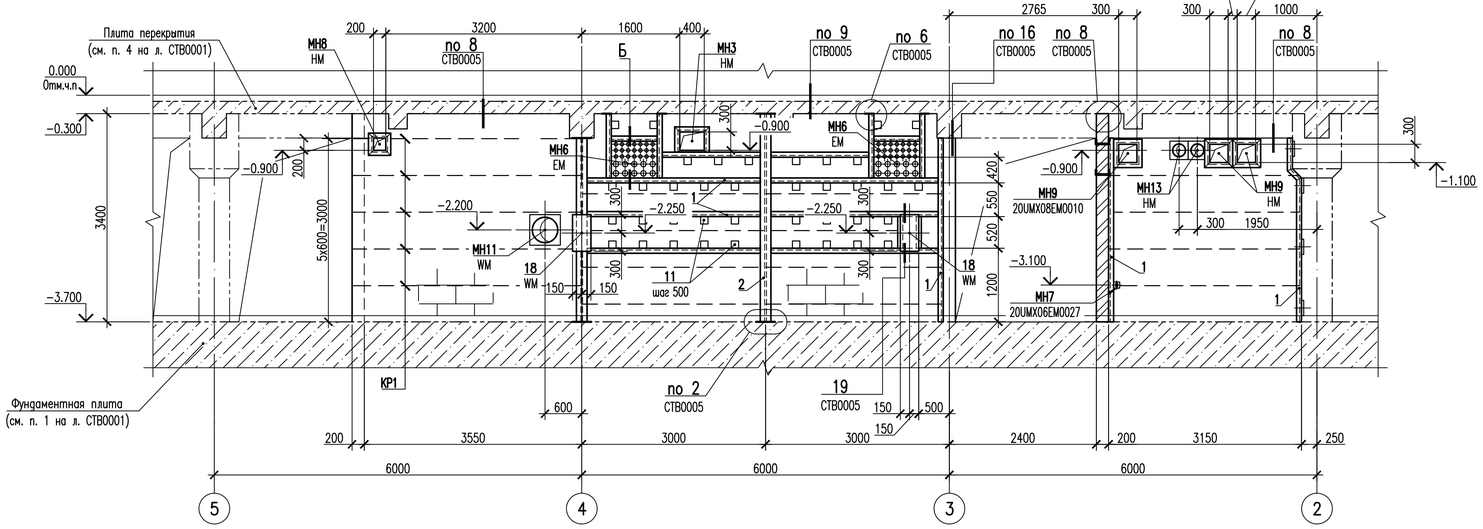

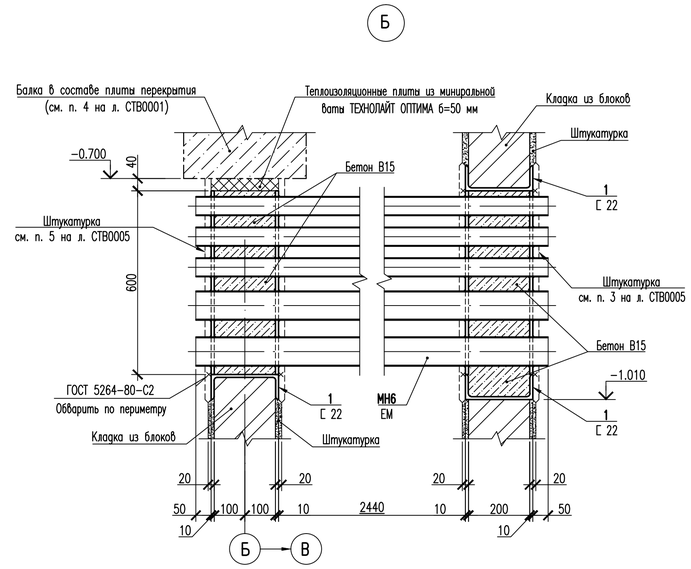

РАЗРЕЗ 11–11 (СТВ0001)

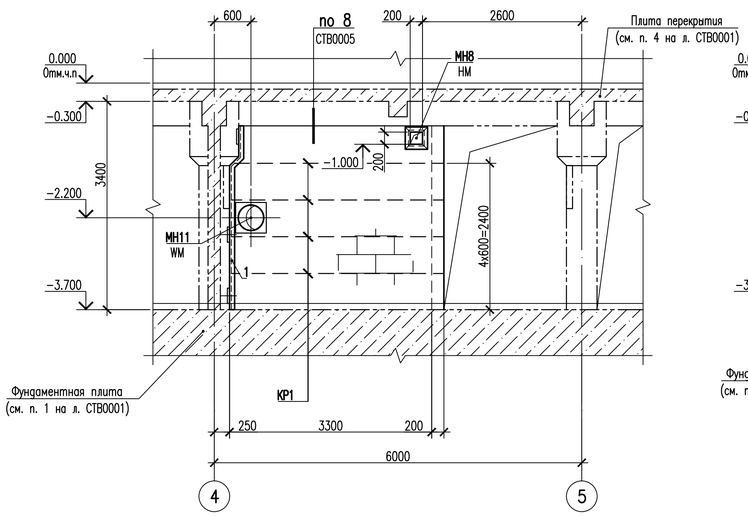

РАЗРЕЗ 12–12 (СТВ0001)

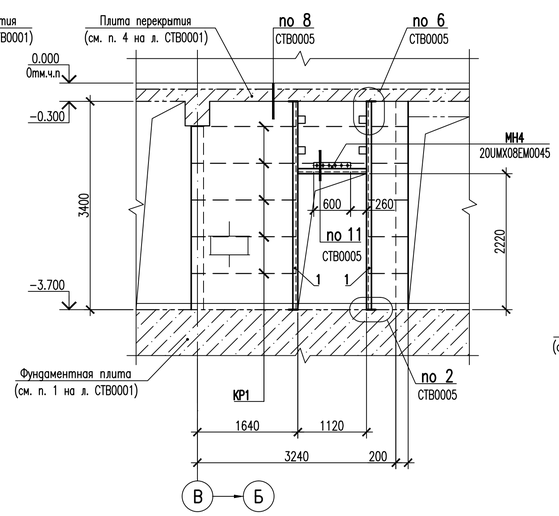

РАЗРЕЗ 13–13 (СТВ0001)

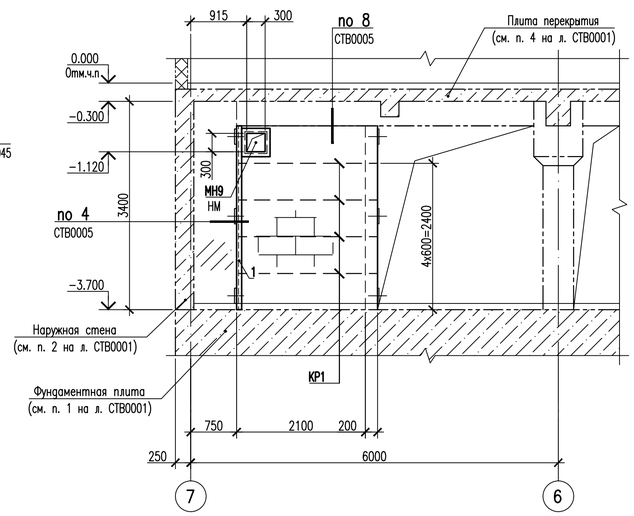

РАЗРЕЗ 14–14 (СТВ0001)

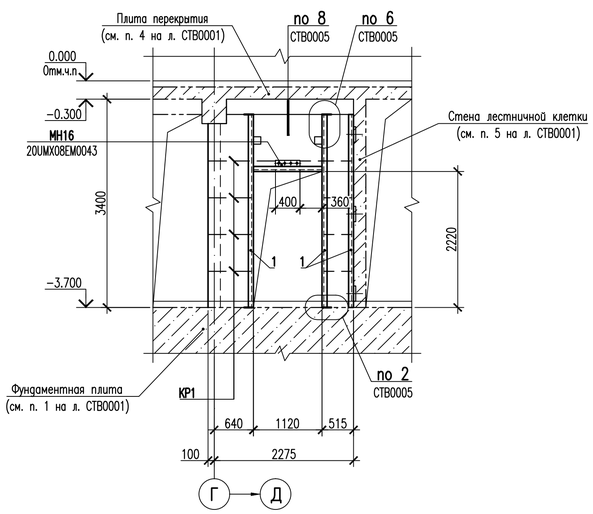

РАЗРЕЗ 15–15 (СТВ0001)

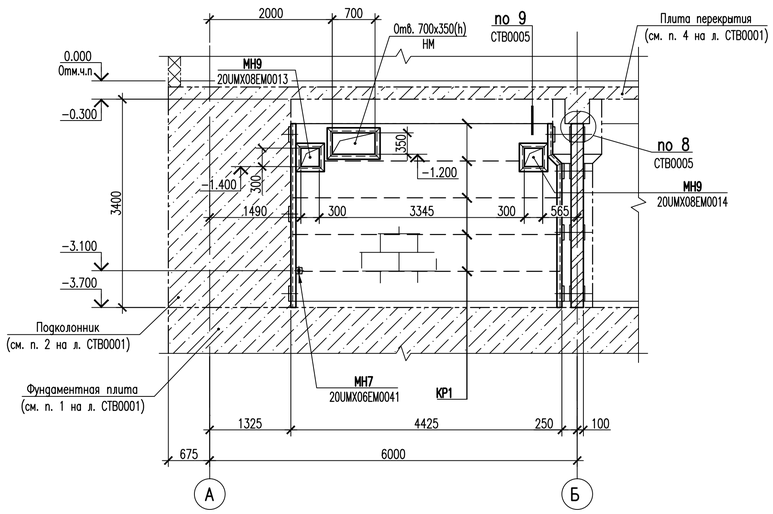

1 Спецификацию элементов смотреть на листе СТВ0001.

2 Условные обозначения закладных (проемов, проходок) смотреть лист СТВ0001.

3 Изделия закладные МН4, МН5 и МН7, за исключением обозначенных, приварить к элементам фахверка (поз. 1 и 2) по ГОСТ 5264–80 в соответствии с узлами 11 и 12 на листе СТВ0005.

4 Стены и перегородки армировать плоскими каркасами КР1 (на разрезах показаны условно) через 2 ряда кладки (шаг 600 мм).

5 Пластины (поз. 11) приварить к швеллеру (поз. 1) с двух сторон с шагом 500 мм (по узлу 6 на листе СТВ0005).

6 Закладные изделия, проходки, фланцы гильз пересекающиеся между собой или с элементами фахверка, обрезать по месту и сваривать по ГОСТ 5264–80.

7 Оштукатуривание поверхностей внутренних стен и перегородок выполнять после установки несущих элементов кабельных конструкций.

8 Данный лист смотреть совместно с листами СТВ0001–СТВ0003, СТВ0005, СТВ0006.

KUR.0130.20UMX.0.KZ.TB0008/6.1

СО1	–	–	–	–	–
Изм.	Кол.уч.	Лист	N док.	Подп.	Дата
Разраб. инж. 2 к.	Исаев				
Пров. инж. 1 к.	Ковалева				
Пров. инж. 1 к.	Кириллова				
Нач. гр.	Букин				
Н. контр.	Плюснин				

KUR.0130.20UMX.0.KZ.TB0008–СТВ0004

КУРСКАЯ АЭС–2 ЭНЕРГОБЛОКИ N° 1 и 2

Здание блочной обессоливающей установки (20UMX). Внутренние стены и перегородки (подземной и надземной части)	Стадия	Лист	Листов
	Р	1	1
Разрезы 10–10...15–15	АО "Атомэнергопроект" НИАЭП		

Взам. инв. № | Подп. и дата | Инв. № подл. А–204048

Формат А1

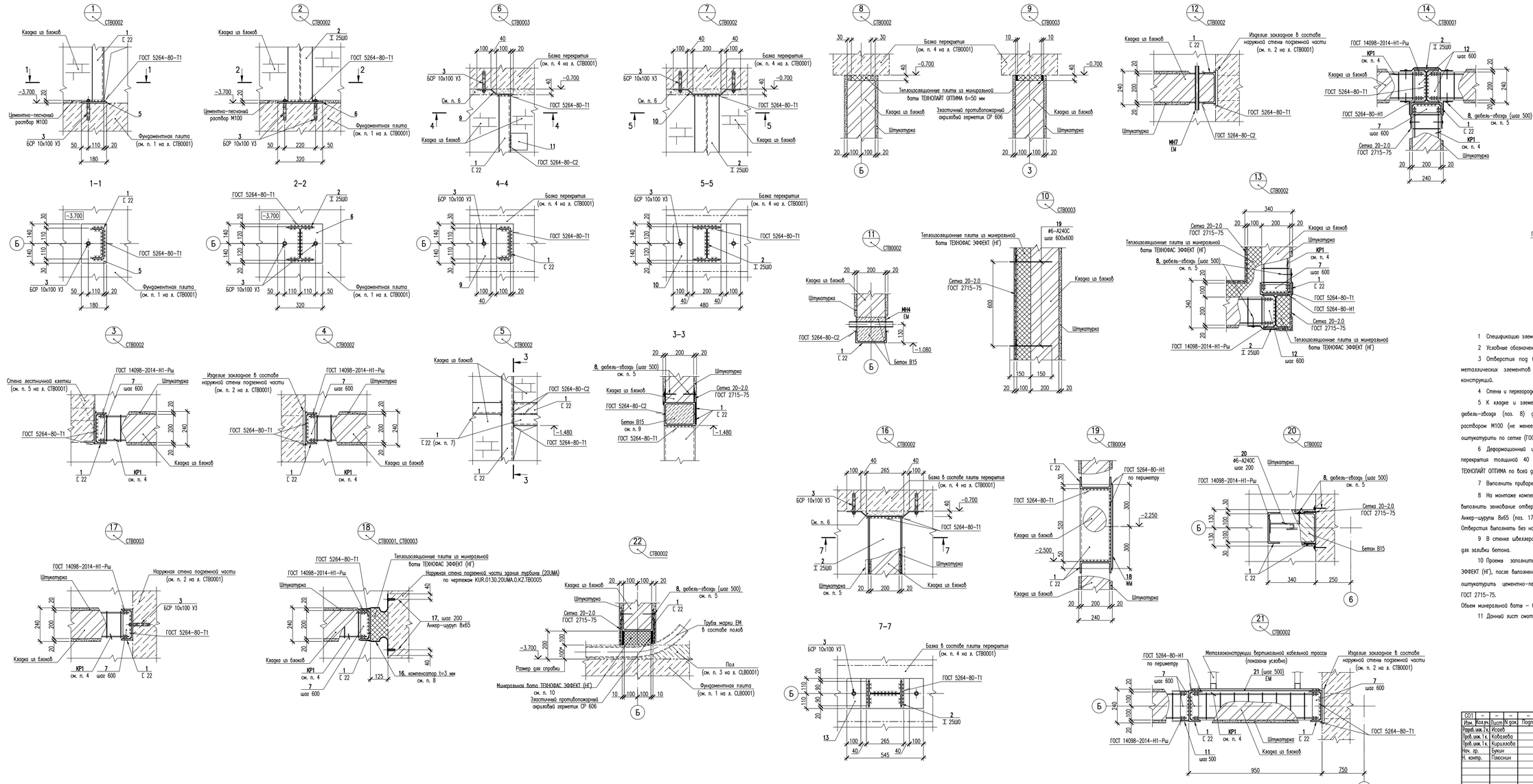

1 Спецификацию элементов смотреть на листе СТВ0001.

2 Условные обозначения закладных (проемов, проходок) смотреть лист СТВ0001.

3 Отверстия под болты самоанкерующиеся распорные БСР 10х100 У3 для крепления металлических элементов фахверка выполнять без нарушения арматуры железобетонных конструкций.

4 Стены и перегородки армировать плоскими каркасами КР1 через 2 ряда кладки (шаг 600 мм).

5 К кладке и элементам каркаса крепить сетку 20-2.0 по ГОСТ 2715-75 при помощи дюбель-гвоздя (поз. 8) для дальнейшего оштукатуривания поверхности цементно-песчаным раствором М100 (не менее б=20 мм). Металлическую поверхность изделий закладных МН1-МН16 оштукатурить по сетке (ГОСТ 2715-75) после монтажа оборудования.

6 Деформационный шов между стенами, перегородками и элементами железобетонного перекрытия толщиной 40 мм заполнить теплоизоляционными плитами из минеральной ваты ТЕХНОЛАЙТ ОПТИМА по всей длине деформационного шва в соответствии с узлами 8 и 9.

7 Выполнить приварку швеллера (поз. 1) по всему периметру примыкания к стойке.

8 На монтаже компенсатор (поз. 16) отгонуть по месту. В местах крепления компенсатора выполнить зенкование отверстий для размещения в них анкер-шурупов с головкой типа "впотай". Анкер-шурупы 8х65 (поз. 17) устанавливать в сверление отверстия ⌀ 8 мм и глубиной 70 мм. Отверстия выполнять без нарушения арматуры железобетонных конструкций.

9 В стенке швеллера (поз. 1) на монтаже выполнять отверстия ⌀ 60 мм с шагом 300 мм для заливки бетона.

10 Проемы заполнить теплоизоляционными плитами из минеральной ваты ТЕХНОФАС ЭФФЕКТ (НГ), после выполнения работ по прокладке электротехнических труб и устройству полов, и оштукатурить цементно-песчаным раствором М100 (не менее б=20 мм) по сетке 20-2.0 ГОСТ 2715-75.

Объем минеральной ваты – 0.035 м³.

11 Данный лист смотреть совместно с листами СТВ0001-СТВ0004, СТВ0006.

С01	–	–	–	–	–	KUR.0130.20UMX.0.KZ.TB0008/7.1
Изм.	Кол.уч.	Лист	N док.	Подп.	Дата	
Разраб. инж. I к.		Исаев				KUR.0130.20UMX.0.KZ.TB0008-СТВ0005
Пров. инж. I к.		Кобзарева				КУРСКАЯ АЭС-2 ЭНЕРГОБЛОКИ N° 1 и 2
Пров. инж. I к.		Кирилова				
Нач. гр.		Букин				Здание блочной обессоливающей установки (20UMX). Внутренние стены и перегородки (подземной и надземной части) — Стадия: Р; Лист: 1; Листов: 1
Н. контр.		Пяхонин				
						Узлы 1-22 — АО "Атомэнергопроект" НИАЭП

Инв. № подл. А-20048 | Подп. и дата | Взам. инв. №

Формат А2Х

ИЗДЕЛИЕ ЗАКЛАДНОЕ МН1

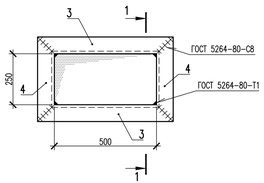

1–1

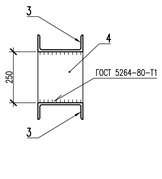

ИЗДЕЛИЯ ЗАКЛАДНЫЕ МН2, МН18

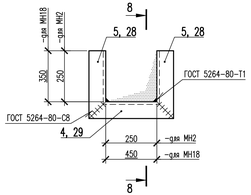

8–8

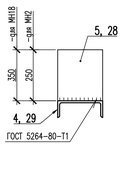

ИЗДЕЛИЕ ЗАКЛАДНЫЕ МН3, МН19

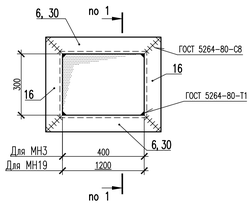

ИЗДЕЛИЯ ЗАКЛАДНЫЕ МН8–МН10

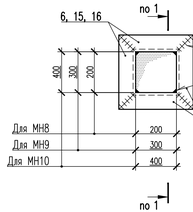

ИЗДЕЛИЕ ЗАКЛАДНОЕ МН14

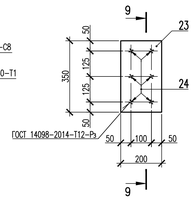

ИЗДЕЛИЕ ЗАКЛАДНОЕ МН15

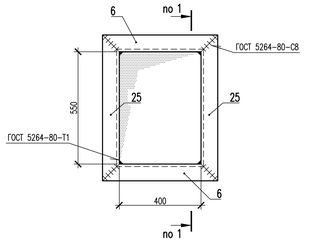

КАРКАС ПЛОСКИЙ КР1

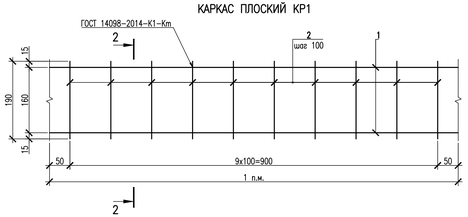

2–2

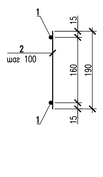

ИЗДЕЛИЕ ЗАКЛАДНОЕ МН4

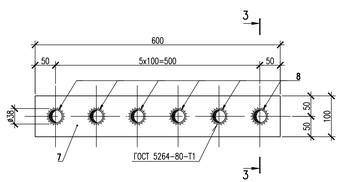

3–3

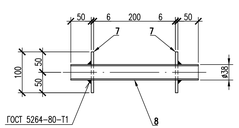

9–9

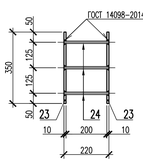

ИЗДЕЛИЕ ЗАКЛАДНОЕ МН16

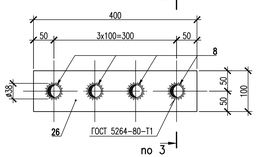

ИЗДЕЛИЕ ЗАКЛАДНОЕ МН6

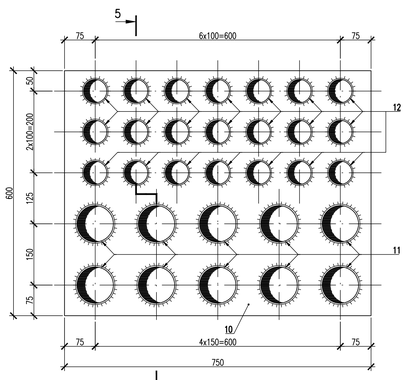

5–5

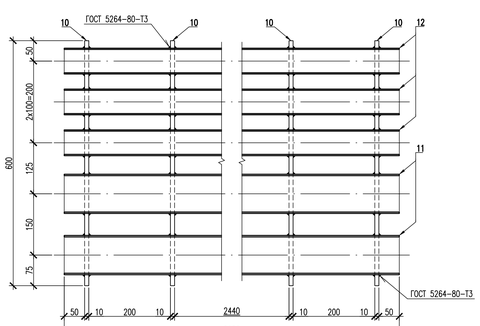

ИЗДЕЛИЕ ЗАКЛАДНОЕ МН5

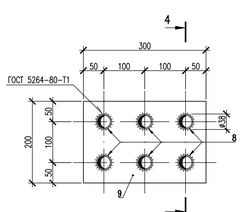

4–4

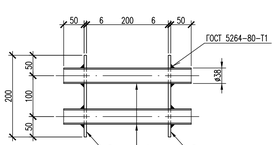

ИЗДЕЛИЕ ЗАКЛАДНОЕ МН17

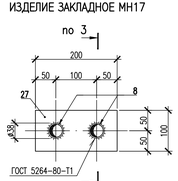

ИЗДЕЛИЕ ЗАКЛАДНОЕ МН7

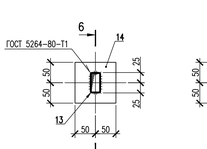

6–6

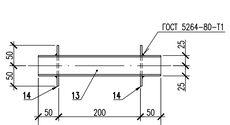

ИЗДЕЛИЯ ЗАКЛАДНЫЕ МН11–МН13

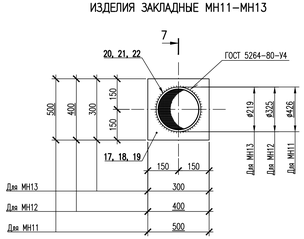

7–7

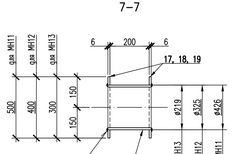

1 Катеты сварных швов принять по наименьшей толщине свариваемых элементов.

2 Отклонение линейных размеров не должно превышать предельных установленных ГОСТ Р 57997-2017.

3 Сварные соединения выполнять в соответствии с ГОСТ 5264-80 и ГОСТ 14098-2014.

4 Электроды для сварки типа Э42А и Э50А по ГОСТ 9467-75.

5 Поверхности труб и выкоса из них очистить должна иметь обработанную и очищенную поверхность. Концы труб должны быть заглушены во избежание попадания строительного мусора.

6 Данный лист смотреть совместно с листами СТВ0001-СТВ0005.

СПЕЦИФИКАЦИЯ ЭЛЕМЕНТОВ ИЗДЕЛИЙ ЗАКЛАДНЫХ

Марка изд.	Поз.	Наименование	Кол.	Масса ед.,кг	Масса изделия, кг
МН11	17	Лист $\frac{6x500x500\ ГОСТ\ 19903-2015}{С245\ ГОСТ\ 27772-2015}$	2	11.78	36.98
	20	Труба $\frac{426x6.0\ ГОСТ\ 10704-91}{В\ Ст3кп\ ГОСТ\ 10705-80}$ L=210	1	13.05	
		Наплавленный металл 1 %		0.37	
МН12	18	Лист $\frac{6x400x400\ ГОСТ\ 19903-2015}{С245\ ГОСТ\ 27772-2015}$	2	7.54	25.24
	21	Труба $\frac{325x6.0\ ГОСТ\ 10704-91}{В\ Ст3кп\ ГОСТ\ 10705-80}$ L=210	1	9.91	
		Наплавленный металл 1 %		0.25	
МН13	19	Лист $\frac{6x300x300\ ГОСТ\ 19903-2015}{С245\ ГОСТ\ 27772-2015}$	2	4.24	15.25
	22	Труба $\frac{219x6.0\ ГОСТ\ 10704-91}{В\ Ст3кп\ ГОСТ\ 10705-80}$ L=210	1	6.62	
		Наплавленный металл 1 %		0.15	
МН14	23	Лист $\frac{10x200x350\ ГОСТ\ 19903-2015}{С245\ ГОСТ\ 27772-2015}$	2	5.50	11.96
		Арматура ГОСТ 34028-2016			
	24	⌀10-А500СНУ L=220	6	0.14	
		Наплавленный металл 1 %		0.12	
МН15	6	Швеллер $\frac{22\ ГОСТ\ 8240-97}{С245\ ГОСТ\ 27772-2015}$ L=565	2	11.87	54.32
	25	Швеллер $\frac{22\ ГОСТ\ 8240-97}{С245\ ГОСТ\ 27772-2015}$ L=715	2	15.02	
		Наплавленный металл 1 %		0.54	
МН16	26	Лист $\frac{6x100x400\ ГОСТ\ 19903-2015}{С245\ ГОСТ\ 27772-2015}$	2	1.88	7.03
	8	Труба $\frac{38x3.0\ ГОСТ\ 8732-78}{Б\ Ст2сп\ ГОСТ\ 8731-74}$ L=310	4	0.80	
		Наплавленный металл 1 %		0.07	
МН17	27	Лист $\frac{6x100x200\ ГОСТ\ 19903-2015}{С245\ ГОСТ\ 27772-2015}$	2	0.94	3.51
	8	Труба $\frac{38x3.0\ ГОСТ\ 8732-78}{Б\ Ст2сп\ ГОСТ\ 8731-74}$ L=310	2	0.80	
		Наплавленный металл 1 %		0.03	
МН18	28	Швеллер $\frac{22\ ГОСТ\ 8240-97}{С245\ ГОСТ\ 27772-2015}$ L=430	2	9.03	31.29
	29	Швеллер $\frac{22\ ГОСТ\ 8240-97}{С245\ ГОСТ\ 27772-2015}$ L=615	1	12.92	
		Наплавленный металл 1 %		0.31	
МН19	16	Швеллер $\frac{22\ ГОСТ\ 8240-97}{С245\ ГОСТ\ 27772-2015}$ L=465	2	9.77	77.65
	30	Швеллер $\frac{22\ ГОСТ\ 8240-97}{С245\ ГОСТ\ 27772-2015}$ L=1365	2	28.67	
		Наплавленный металл 1 %		0.77	

СПЕЦИФИКАЦИЯ ЭЛЕМЕНТОВ ИЗДЕЛИЙ ЗАКЛАДНЫХ

Марка изд.	Поз.	Наименование	Кол.	Масса ед.,кг	Масса изделия, кг
КР1		Арматура ГОСТ 34028-2016			0.65
	1	⌀6-А240С L=1000	2	0.22	
		Проволока ГОСТ 6727-80			
	2	⌀4-Вр-1 L=190	10	0.02	
		Наплавленный металл 1 %		0.01	
МН1	3	Швеллер $\frac{22\ ГОСТ\ 8240-97}{С245\ ГОСТ\ 27772-2015}$ L=665	2	13.97	45.83
	4	Швеллер $\frac{22\ ГОСТ\ 8240-97}{С245\ ГОСТ\ 27772-2015}$ L=415	2	8.72	
		Наплавленный металл 1 %		0.45	
МН2	5	Швеллер $\frac{22\ ГОСТ\ 8240-97}{С245\ ГОСТ\ 27772-2015}$ L=330	2	6.93	22.81
	4	Швеллер $\frac{22\ ГОСТ\ 8240-97}{С245\ ГОСТ\ 27772-2015}$ L=415	1	8.72	
		Наплавленный металл 1 %		0.23	
МН3	6	Швеллер $\frac{22\ ГОСТ\ 8240-97}{С245\ ГОСТ\ 27772-2015}$ L=565	2	11.87	43.71
	16	Швеллер $\frac{22\ ГОСТ\ 8240-97}{С245\ ГОСТ\ 27772-2015}$ L=465	2	9.77	
		Наплавленный металл 1 %		0.43	
МН4	7	Лист $\frac{6x100x600\ ГОСТ\ 19903-2015}{С245\ ГОСТ\ 27772-2015}$	2	2.83	10.56
	8	Труба $\frac{38x3.0\ ГОСТ\ 8732-78}{Б\ Ст2сп\ ГОСТ\ 8731-74}$ L=310	6	0.80	
		Наплавленный металл 1 %		0.10	
МН5	9	Лист $\frac{6x200x300\ ГОСТ\ 19903-2015}{С245\ ГОСТ\ 27772-2015}$	2	2.83	10.56
	8	Труба $\frac{38x3.0\ ГОСТ\ 8732-78}{Б\ Ст2сп\ ГОСТ\ 8731-74}$ L=310	6	0.80	
		Наплавленный металл 1 %		0.10	
МН6	10	Лист $\frac{10x600x750\ ГОСТ\ 19903-2015}{С245\ ГОСТ\ 27772-2015}$	4	35.33	617.66
	11	Труба $\frac{89x3.5\ ГОСТ\ 8732-78}{Б\ Ст2сп\ ГОСТ\ 8731-74}$ L=2980	10	21.99	
	12	Труба $\frac{57x3.0\ ГОСТ\ 8732-78}{Б\ Ст2сп\ ГОСТ\ 8731-74}$ L=2980	21	11.92	
		Наплавленный металл 1 %		6.12	
МН7	13	Профиль $\frac{50x25x2.0\ ГОСТ\ 30245-2003}{С245\ ГОСТ\ 27772-2015}$ L=300	1	0.82	1.45
	14	Лист $\frac{4x100x100\ ГОСТ\ 19903-2015}{С245\ ГОСТ\ 27772-2015}$	2	0.31	
		Наплавленный металл 1 %		0.01	
МН8	15	Швеллер $\frac{22\ ГОСТ\ 8240-97}{С245\ ГОСТ\ 27772-2015}$ L=365	4	7.67	30.99
		Наплавленный металл 1 %		0.31	
МН9	16	Швеллер $\frac{22\ ГОСТ\ 8240-97}{С245\ ГОСТ\ 27772-2015}$ L=465	4	9.77	39.47
		Наплавленный металл 1 %		0.39	
МН10	6	Швеллер $\frac{22\ ГОСТ\ 8240-97}{С245\ ГОСТ\ 27772-2015}$ L=565	4	11.87	47.95
		Наплавленный металл 1 %		0.47	

KUR.0130.20UMX.0.KZ.TB0008/8.1

СО1	–	–	–	–	–
Изм.	Кол.уч.	Лист	N док.	Подп.	Дата
Разраб.инж.I к.		Исаев			
Пров.инж.I к.		Кобзалева			
Пров.инж.I к.		Кирилова			
Нач. гр.		Бурцев			
Н. контр.		Павоснин			

KUR.0130.20UMX.0.KZ.TB0008–СТВ0006

КУРСКАЯ АЭС-2 ЭНЕРГОБЛОКИ N° 1 и 2

Здание блочной обессоливающей установки (20UMX). Внутренние стены и перегородки (подземной и надземной части)

Стадия	Лист	Листов
Р	1	1

Изделия закладные МН1–МН19
Каркас плоский КР1

АО "Атомэнергопроект" НИАЭП

Формат А2Х

Инв. № подл.	Подп. и дата	Взам. инв. №
А-204048		

СХЕМА РАСПОЛОЖЕНИЯ ВНУТРЕННИХ СТЕН И ПЕРЕГОРОДОК НА ОТМЕТКЕ −0.100

(Здание 20UMX повернуто по отношению к генеральному плану на 180°)

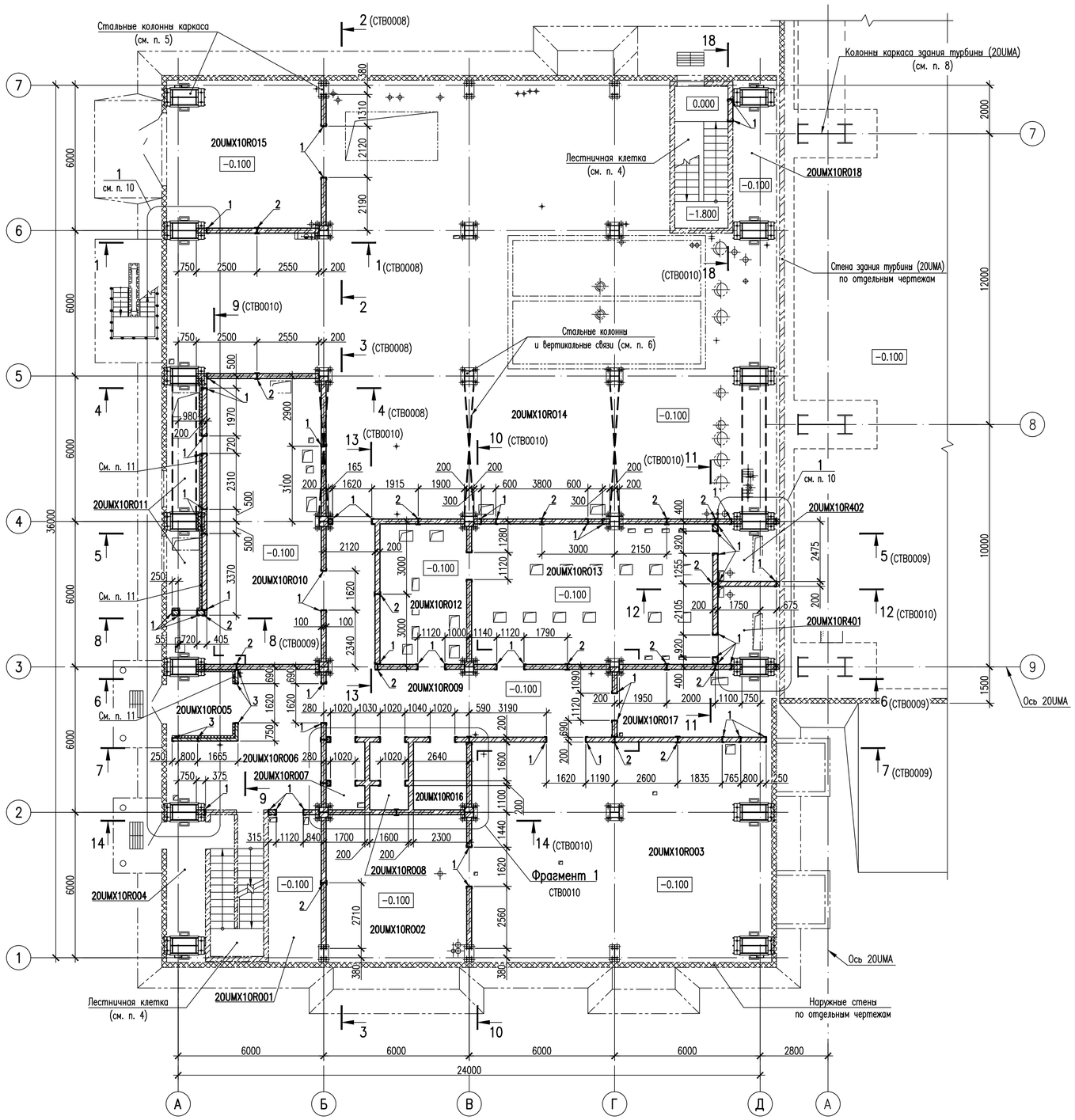

УСЛОВНЫЕ ОБОЗНАЧЕНИЯ

- железобетонные конструкции, не входящие в данный комплект чертежей;
- железобетонные конструкции, не входящие в данный комплект чертежей, на видах;
- проектируемая кладка из полнотелых ячеисто-бетонных блоков марки II/600x300x200/D800/B7.5/F15 по ГОСТ 31360-2007 на цементно-песчаном растворе М100;
- проектируемая кладка из полнотелых ячеисто-бетонных блоков марки II/600x300x200/D800/B7.5/F15 по ГОСТ 31360-2007 на цементно-песчаном растворе М100, на видах;
- проектируемая кладка из кирпича керамического КР-р-по 250x120x65/1НФ/125/1.4/25/ГОСТ 530-2012 на цементно-песчаном растворе М100;
- проектируемая кладка из кирпича керамического КР-р-по 250x120x65/1НФ/125/1.4/25/ГОСТ 530-2012 на цементно-песчаном растворе М100, на видах;
- проектируемый участок стены из бетона В15;
- теплоизоляционные плиты в разрезе;
- изделие закладное, устанавливаемое с видимой стороны стены;
- изделие закладное, устанавливаемое с невидимой стороны стены;

ТМ – марка закладных изделий для тепломеханической системы;
НМ – марка закладных изделий для системы отопления и вентиляции;
WM – марка закладных изделий для системы водопровода и канализации;
ЕМ – марка закладных изделий для электрической системы.

1 Геометрические размеры и армирование каркаса подземной части смотреть чертежи "Строительные конструкции подземной части (наружные стены, несущие стены, каркас)" KUR.0130.20UMX.0.KZ.TB0004.

2 Геометрические размеры и армирование плиты перекрытия и балок перекрытия, смотреть чертежи "Перекрытие на отметке 0.000" KUR.0130.20UMX.0.KZ.TB0006.

3 Геометрические размеры и армирование плит перекрытия на отметках +4.100 и +8.300, смотреть чертежи "Перекрытия на отметках +4.100 и +8.300" KUR.0130.20UMX.0.KZ.TB0007.

4 Конструкцию лестничных клеток и их армирование смотреть чертежи "Лестничные клетки (КК)" KUR.0130.20UMX.0.KZ.TB0009.

5 Стальные колонны, вертикальные связи и распорки смотреть чертежи "Металлоконструкции каркаса" KUR.0130.20UMX.0.KM.TB0001.

6 Стальные колонны каркаса внутренней части здания и стальные балки перекрытий на отметках +4.100 и +8.300 смотреть чертежи "Металлоконструкции перекрытий (балки перекрытий на отметках +4.100 и +8.300)" KUR.0130.20UMX.0.KM.TB0004.

7 Состав и конструкцию полов, приямки смотреть чертежи "Полы и фундаменты под оборудование" KUR.0130.20UMX.0.KZ.TB0010.

8 Стальные колонны смотреть чертежи "Здание турбины (20UMA). Металлоконструкции колонн по осям 1 и 9" KUR.0130.20UMA.0.KM.TB0010.

9 Спецификацию элементов смотреть на листе СТВ0014.

10 Обетонировку баз стальных колонн каркаса выполнять по узлу 1 на листе СТВ0015.

11 Стены и потолок форкамеры (20UMX10R011) и тамбура (20UMX10R005) утеплить минераловатными плитами "ТЕХНОНИКОЛЬ" толщиной 100 мм и оштукатурить по сетке 20-2.0 по ГОСТ 2715-75 цементным раствором марки М100 толщиной не менее 20 мм. В швы кладки из блоков для крепления утеплителя установить арматуру 6-А240С L=300 с шагом 600x600 мм (поз. 28). В швы кладки из кирпича керамического установить арматуру 6-А240С L=220 (поз. 29) с шагом 500x500 мм. Арматуру выпустить за грань стены на 150 мм (по узлу 15 на л. СТВ0016). Минераловатные плиты к монолитной плите перекрытия крепить дюбелями для изоляционных материалов ДС-1 60.160 (поз. 31) с шагом 500x500, без нарушения арматуры железобетонной конструкции (см. узел 40 на л. СТВ0017).

12 Экранирование стен и потолка в помещении технологической автоматики 20UMX10R012 смотреть лист СТВ0019.

13 Данный лист смотреть совместно с листами СТВ0008-СТВ0018.

KUR.0130.20UMX.0.KZ.TB0008/9.1

СО1	–	–	–	–	–
Изм.	Кол.уч.	Лист	N док.	Подп.	Дата
Разраб. инж. 2 к.		Исаев			
Пров. инж. 1 к.		Ковалева			
Пров. инж. 1 к.		Кириллова			
Нач. гр.		Букин			
Н. контр.		Плюснин			

KUR.0130.20UMX.0.KZ.TB0008-СТВ0007

КУРСКАЯ АЭС-2 ЭНЕРГОБЛОКИ N° 1 и 2

Здание блочной обессоливающей установки (20UMX). Внутренние стены и перегородки (подземной и надземной части)	Стадия	Лист	Листов
	Р	1	1
Схема расположения внутренних стен и перегородок на отметке −0.100	АО "Атомэнергопроект" НИАЭП		

Инв. № подл. | Подп. и дата | Взам. инв. №

А-204048

Формат А1

РАЗРЕЗ 1–1 (СТВ0007)

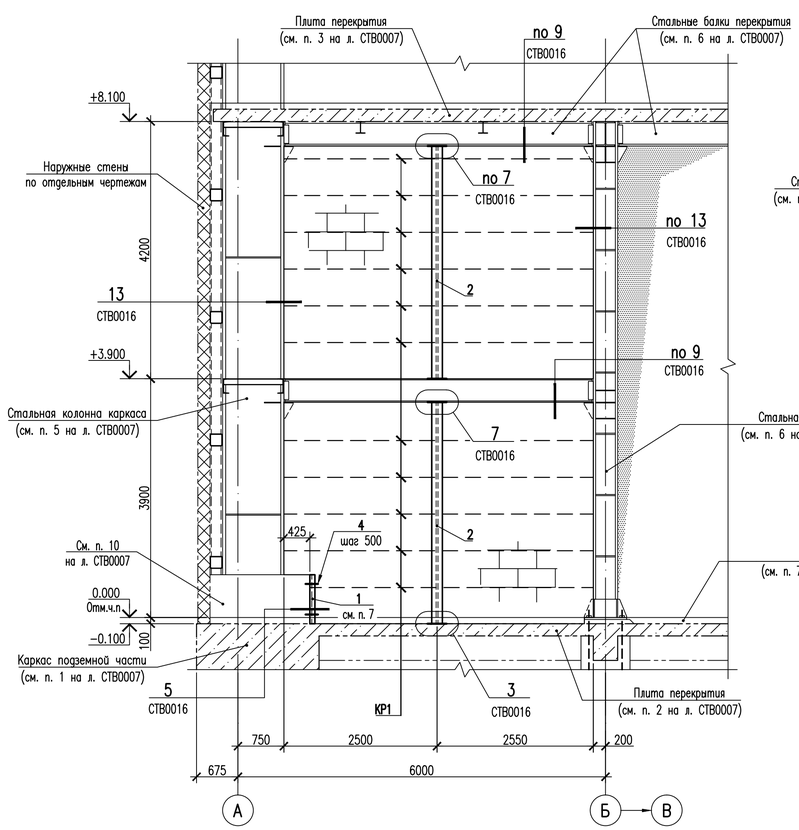

РАЗРЕЗ 2–2 (СТВ0007)

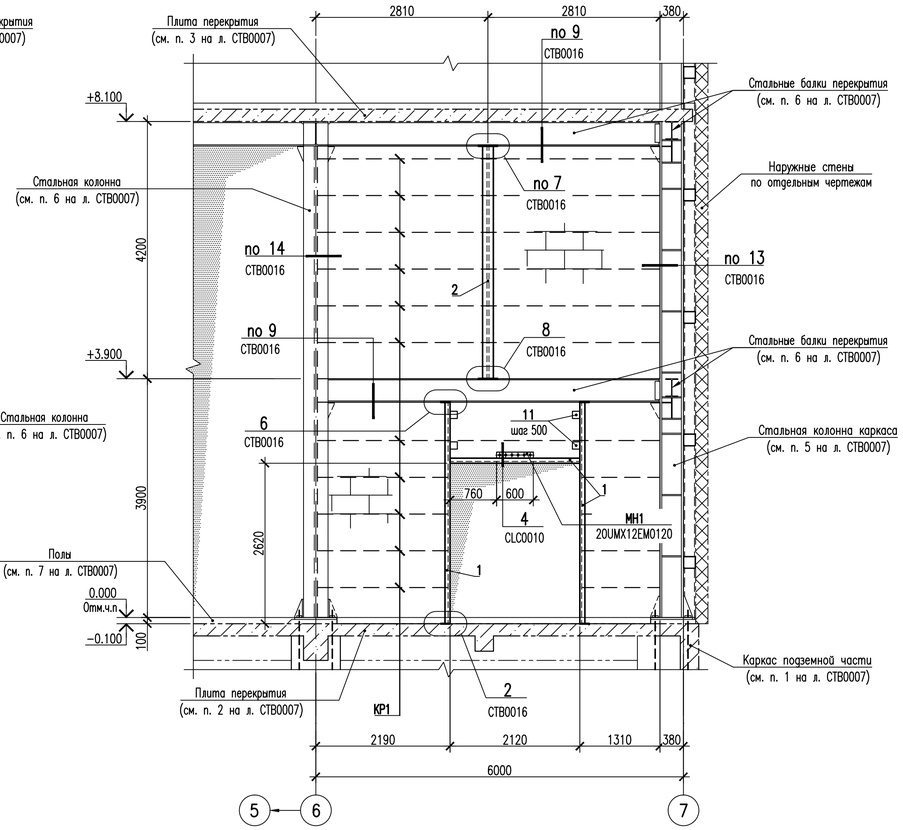

РАЗРЕЗ 4–4 (СТВ0007)

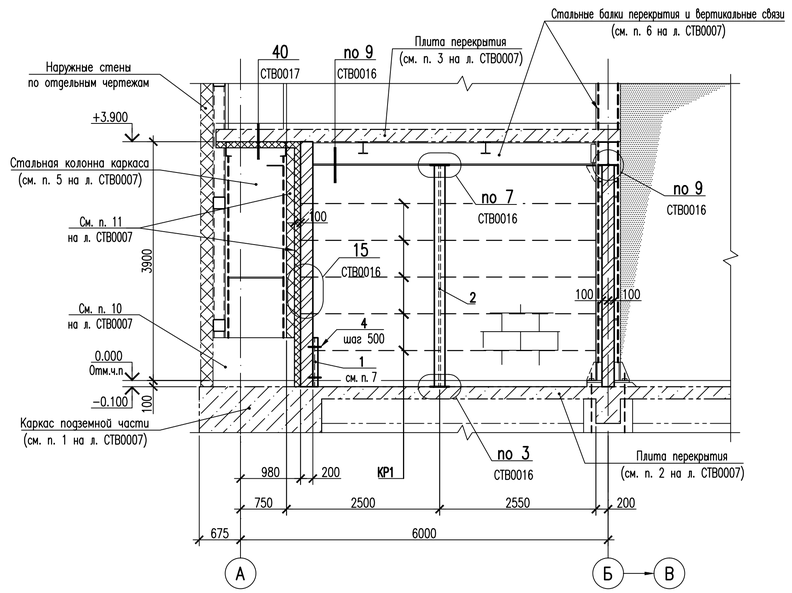

РАЗРЕЗ 3–3 (СТВ0007)

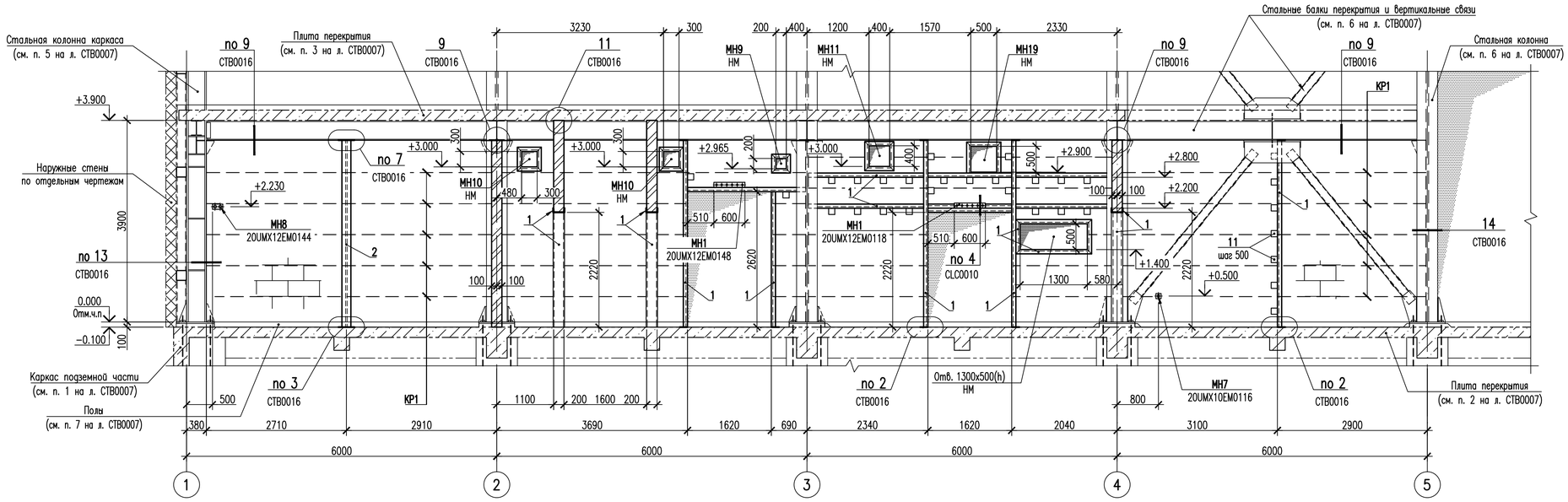

1 Спецификацию элементов смотреть на листе СТВ0014.

2 Условные обозначения закладных (проемов, проходок) смотреть лист СТВ0007.

3 Внутренние стены и перегородки на отметке +4.100 смотреть листы СТВ0011–СТВ0013.

4 Изделия закладные МН1, МН10, МН11 приварить к элементам фахверка (поз. 1) по ГОСТ 5264–80 в соответствии с узлом 4 на листе СТВ0016.

5 Стены и перегородки из ячеисто–бетонных блоков армировать плоскими каркасами КР1 (на разрезах показаны условно) через 2 ряда кладки (шаг 600 мм). Плоские каркасы на разрезах показаны условно. В угловых и Т–образных пересечениях стен (без стоек фахверка, поз. 1 и 2) продольную арматуру плоских каркасов заводить в поперечную стену на 240 мм (по узлу 33 на листе СТВ0017).

6 Пластины (поз. 11) приварить к швеллеру (поз. 1) с двух сторон с шагом 500 мм (по узлу 6 на листе СТВ0016).

7 Швеллер (поз. 1) крепить к обетонировке на самоанкерующиеся распорные болты БСР 10х100 У3 (поз. 4) с шагом 500 мм в соответствии с узлом 5 на листе СТВ0016.

8 Закладные изделия, проходки, фланцы гильз пересекающиеся между собой или с элементами фахверка, обрезать по месту и сваривать по ГОСТ 5264–80.

9 Кладку из ячеисто–бетонных блоков выполнять после завершения работ по нанесению огнезащитного состава стальных конструкций.

10 Оштукатуривание поверхностей внутренних стен и перегородок выполнять после установки несущих элементов кабельных конструкций.

11 Данный лист смотреть совместно с листами СТВ0007, СТВ0009–СТВ0018.

KUR.0130.20UMX.0.KZ.TB0008/10.1

С01	–	–	–	–	–
Изм.	Кол.уч.	Лист	N док.	Подп.	Дата
Разраб. инж. 2 к.		Исаев			
Пров. инж. 1 к.		Ковалева			
Пров. инж. 1 к.		Кириллова			
Нач. гр.		Букин			
Н. контр.		Плюснин			

KUR.0130.20UMX.0.KZ.TB0008–СТВ0008

КУРСКАЯ АЭС–2 ЭНЕРГОБЛОКИ N° 1 и 2

Здание блочной обессоливающей установки (20UMX). Внутренние стены и перегородки (подземной и надземной части)	Стадия	Лист	Листов
	Р	1	1
Разрезы 1–1...4–4	АО "Атомэнергопроект" НИАЭП		

Взам. инв. № | Подп. и дата | Инв. № подл. A–204048

Формат А1

РАЗРЕЗ 5–5 (СТВ0007)

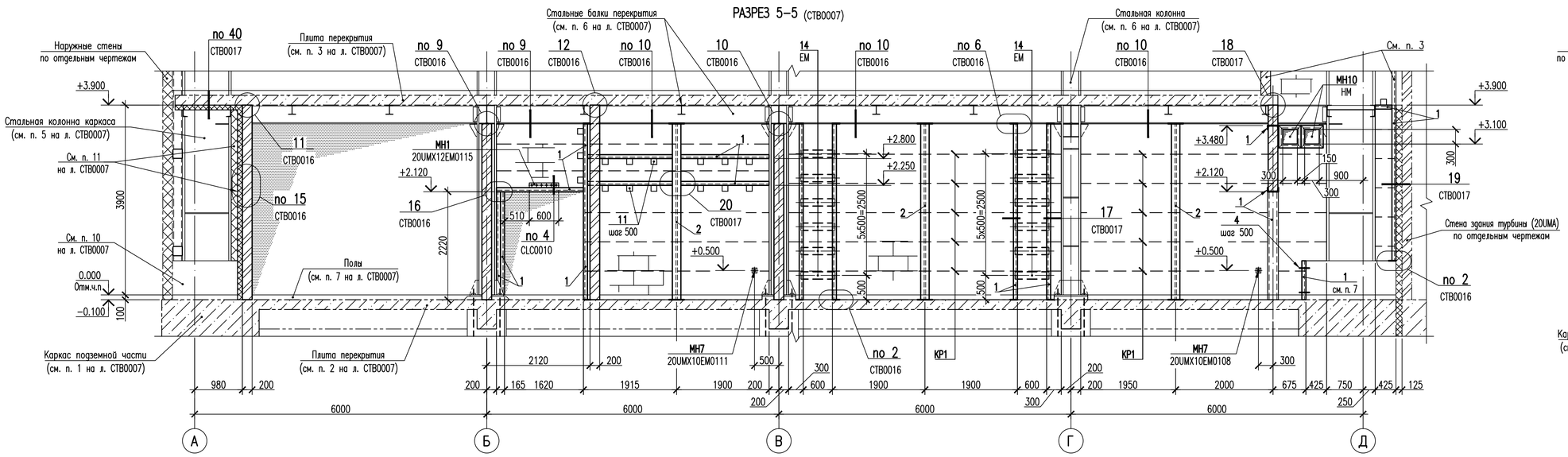

РАЗРЕЗ 8–8 (СТВ0007)

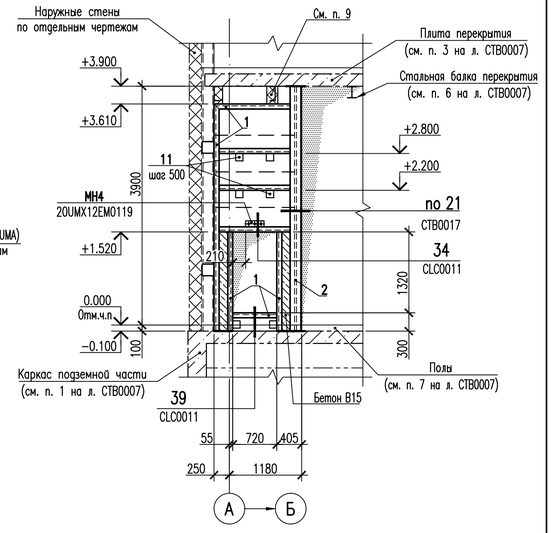

РАЗРЕЗ 6–6 (СТВ0007)

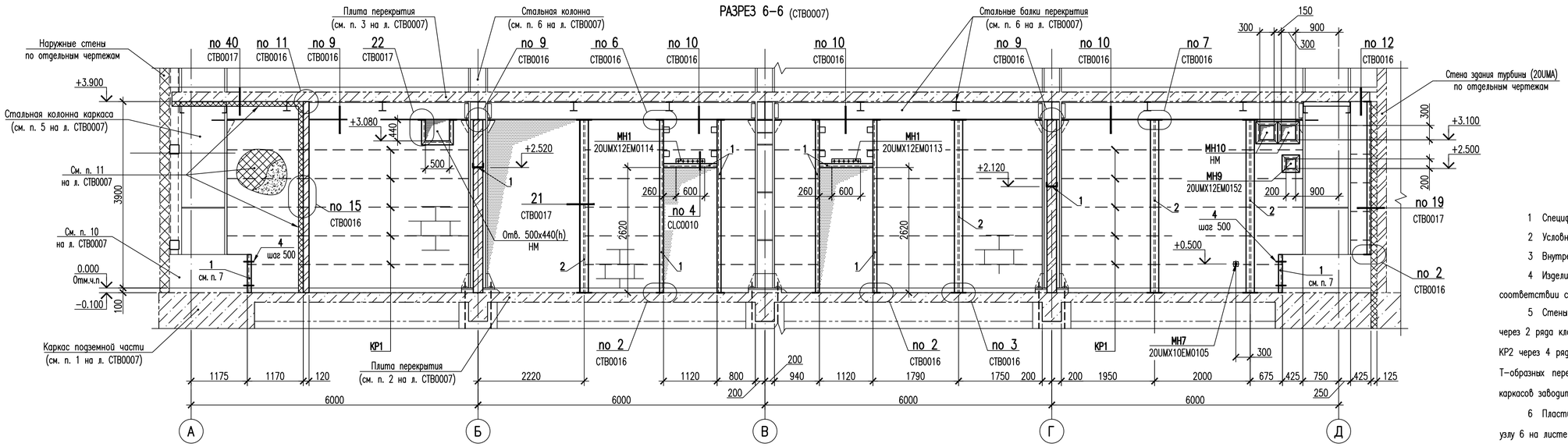

РАЗРЕЗ 7–7 (СТВ0007)

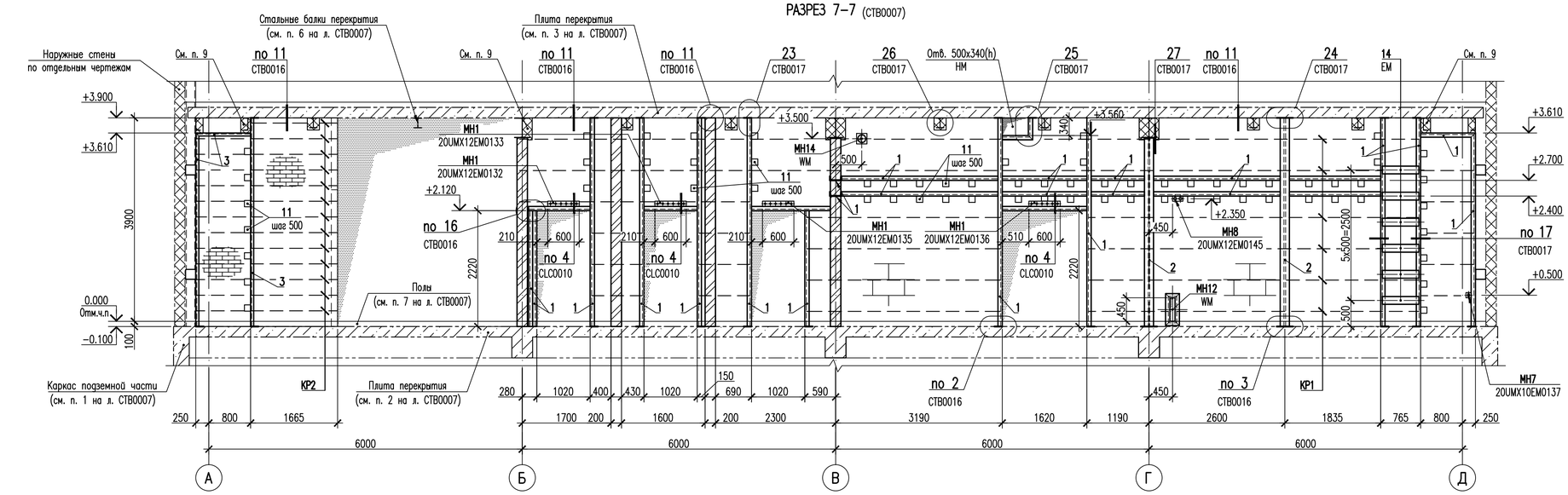

1 Спецификацию элементов смотреть на листе СТВ0014.

2 Условные обозначения закладных (проемов, проходок) смотреть лист СТВ0007.

3 Внутренние стены и перегородки на отметке +4.100 смотреть листы СТВ0011–СТВ0013.

4 Изделия закладные МН1, МН4 приварить к элементам фахверка (поз. 1) по ГОСТ 5264–80 в соответствии с узлами 4, 34 на листах СТВ0016, СТВ0017.

5 Стены и перегородки из ячеисто–бетонных блоков армировать плоскими каркасами КР1 через 2 ряда кладки (шаг 600 мм). Стены из керамического кирпича армировать плоскими каркасами КР2 через 4 ряда кладки (шаг 300 мм). Плоские каркасы на разрезах показаны условно. В угловых и Т–образных пересечениях стен (без стоек фахверка, поз. 1 и 2) продольную арматуру плоских каркасов заводить в поперечную стену на 240 мм (по узлу 33 на листе СТВ0017).

6 Пластины (поз. 11) приварить к швеллерам (поз. 1, 3) с двух сторон с шагом 500 мм (по узлу 6 на листе СТВ0016).

7 Швеллер (поз. 1) крепить к обетонировке на самоанкерующиеся распорные болты БСР 10х100 УЗ (поз. 4) с шагом 500 мм в соответствии с узлом 5 на листе СТВ0016.

8 Закладные изделия, проходки, фланцы гильз пересекающиеся между собой или с элементами фахверка, обрезать по месту и сварить по ГОСТ 5264–80.

9 Деформационные швы между внутренними стенами и стальными балками, распорками заполнить теплоизоляционными плитами из минеральной ваты ТЕХНОЛАЙТ ОПТИМА (НГ) в соответствии с узлом 26 на листе СТВ0017 (с учетом указаний п. 4 примечаний на листе СТВ0014).

10 Кладку из ячеисто–бетонных блоков и кирпича керамического выполнять после завершения работ по нанесению огнезащитного состава стальных конструкций.

11 Оштукатуривание поверхностей внутренних стен и перегородок выполнять после установки несущих элементов кабельных конструкций.

12 Данный лист смотреть совместно с листами СТВ0007, СТВ0008, СТВ0010–СТВ0018.

KUR.0130.20UMX.0.KZ.TB0008/11.1

Изм.	Кол.уч.	Лист	N док.	Подп.	Дата
С01	–	–	–	–	–
Разраб. инж. 2 к.		Исаев			
Пров. инж. 1 к.		Ковалева			
Пров. инж. 1 к.		Кириллова			
Нач. гр.		Букин			
Н. контр.		Плюснин			

KUR.0130.20UMX.0.KZ.TB0008–СТВ0009

КУРСКАЯ АЭС–2 ЭНЕРГОБЛОКИ N° 1 и 2

Здание блочной обессоливающей установки (20UMX). Внутренние стены и перегородки (подземной и надземной части)

Стадия	Лист	Листов
Р	1	1

Разрезы 5–5...8–8

АО "Атомэнергопроект" НИАЭП

Взам. инв. № | Подп. и дата | Инв. № подл. A–204048

Формат А1

ФРАГМЕНТ 1 (СТВ0007)

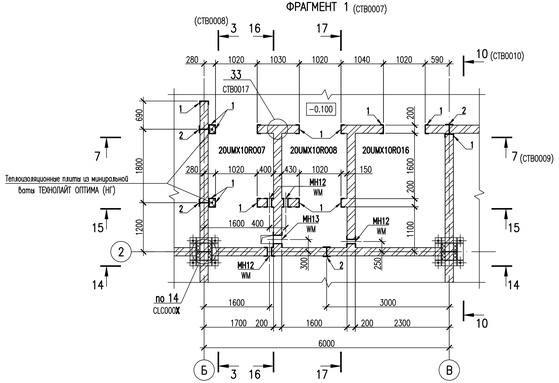

РАЗРЕЗ 9–9 (СТВ0007)

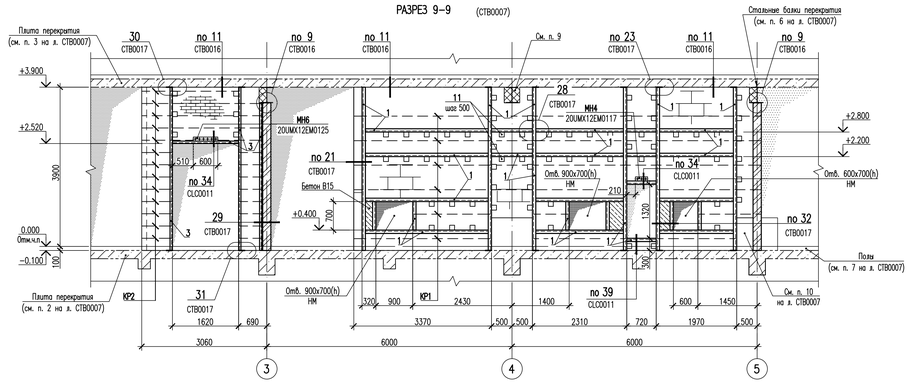

РАЗРЕЗ 10–10 (СТВ0007)

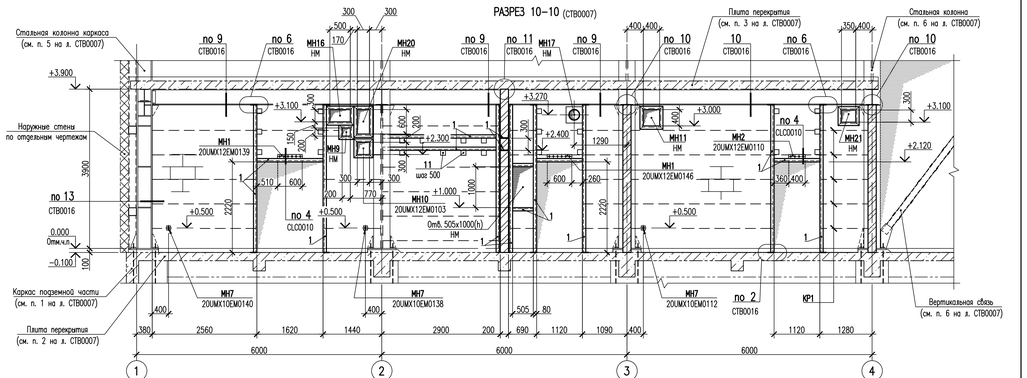

РАЗРЕЗ 11–11 (СТВ0007)

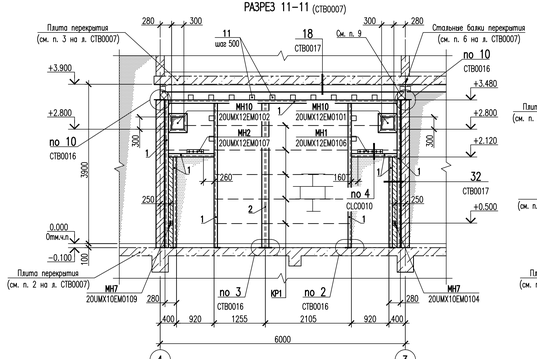

РАЗРЕЗ 12–12 (СТВ0007)

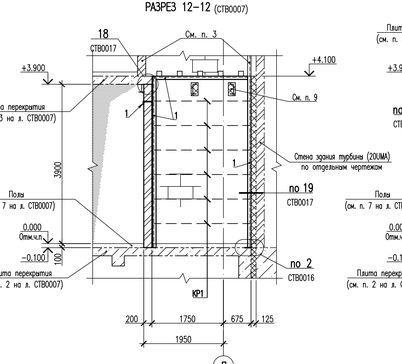

РАЗРЕЗ 13–13 (СТВ0007)

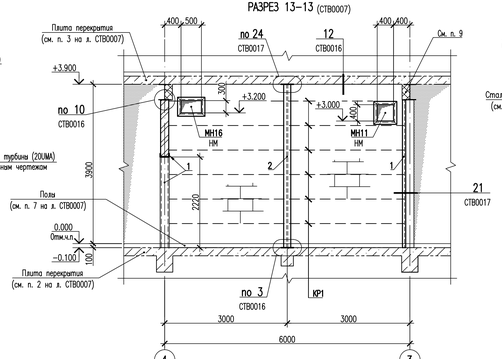

РАЗРЕЗ 14–14 (СТВ0007)

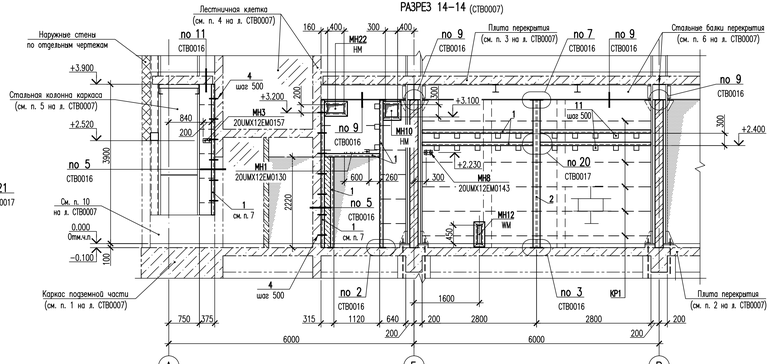

РАЗРЕЗ 15–15

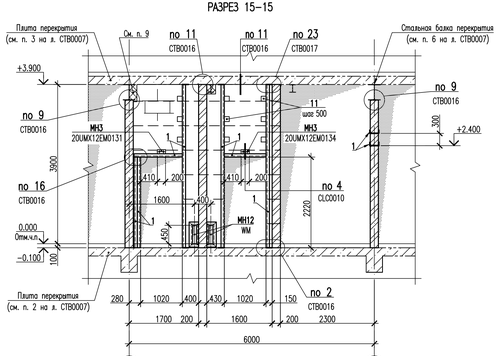

РАЗРЕЗ 16–16

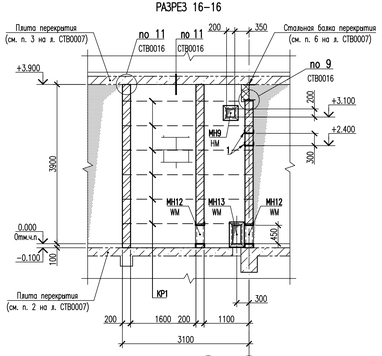

РАЗРЕЗ 17–17

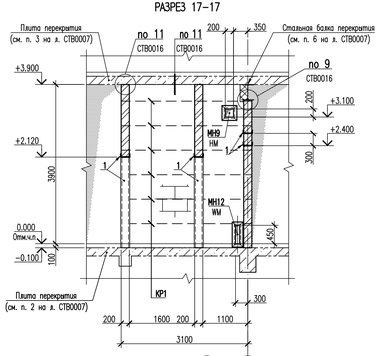

РАЗРЕЗ 18–18 (СТВ0007)

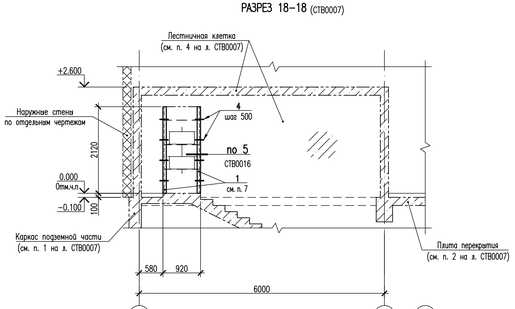

1 Спецификацию элементов смотреть на листе СТВ0014.

2 Условные обозначения закладных (проемов, проходок) смотреть лист СТВ0007.

3 Внутренние стены и перегородки на отметке +4.100 смотреть листы СТВ0011–СТВ0013.

4 Изделия закладные МН1–МН4, МН6, МН10, МН16, МН17 приварить к элементам фахверка (поз. 1) по ГОСТ 5264–80 в соответствии с узлами 4, 34 на листах СТВ0016, СТВ0017.

5 Стены и перегородки из ячеисто–бетонных блоков армировать плоскими каркасами КР1 через 2 ряда кладки (шаг 600 мм). Стена из керамического кирпича армировать плоскими каркасами КР2 через 4 ряда кладки (шаг 300 мм). Плоские каркасы на разрезах показаны условно. В углобах и Т–образных пересечениях стен (без стоек фахверка, поз. 1 и 2) продольную арматуру плоских каркасов заводить в поперечную стену на 240 мм (по узлу 33 на листе СТВ0017).

6 Пластины (поз. 11) приварить к швеллерам (поз. 1, 3) с двух сторон с шагом 500 мм (по узлу 6 на листе СТВ0016).

7 Швеллер (поз. 1) крепить к стене лестничной клетки (см. п. 4 на листе СТВ0007) на самоанкерующиеся распорные болты БСР 10х100 У3 (поз. 4) с шагом 500 мм в соответствии с узлом 5 на листе СТВ0016.

8 Закладные изделия, проходки, фланцы вилы пересекающиеся между собой или с элементами фахверка, обрезать по месту и сварить по ГОСТ 5264–80.

9 Деформационные швы между внутренними стенами и стальными базами, распорками заполнить теплоизоляционными плитами из минеральной ваты ТЕХНОЛАЙТ ОПТИМА (НГ) в соответствии с узлом 26 на листе СТВ0017 (с учетом указаний п. 4 примечаний на листе СТВ0014).

10 Кладку из ячеисто–бетонных блоков и кирпича керамического выполнять после завершения работ по нанесению огнезащитного состава стальных конструкций.

11 Оштукатуриванию поверхностей внутренних стен и перегородок выполнять после установки несущих элементов кабельных конструкций.

12 Данный лист смотреть совместно с листами СТВ0007–СТВ0009, СТВ0011–СТВ0018.

С01	–	–	–	–	–	KUR.0130.20UMX.0.KZ.TB0008/12.1
Изм.	Кол.уч.	Лист	N док.	Подп.	Дата	
Разраб. шк. I к.		Исаев				KUR.0130.20UMX.0.KZ.TB0008–СТВ0010
Пров. шк. I к.		Кобзева				КУРСКАЯ АЭС–2 ЭНЕРГОБЛОКИ N° 1 и 2
Пров. шк. I к.		Кирилова				
Нач. гр.		Бужин				
Н. контр.		Пяхонин				

Здание блочной обессоливающей установки (20UMX). Внутренние стены и перегородки (подземной и надземной части)	Стадия	Лист	Листов
	Р	1	1
Фрагмент 1 Разрезы 9–9...18–18	АО "Атомэнергопроект" НИАЭП		

Инв. № подл. А-20404В | Подп. и дата | Взам. инв. №

Формат А2Х

СХЕМА РАСПОЛОЖЕНИЯ ВНУТРЕННИХ СТЕН И ПЕРЕГОРОДОК НА ОТМЕТКЕ +4.100

(Здание 20UMX повернуто по отношению к генеральному плану на 180°)

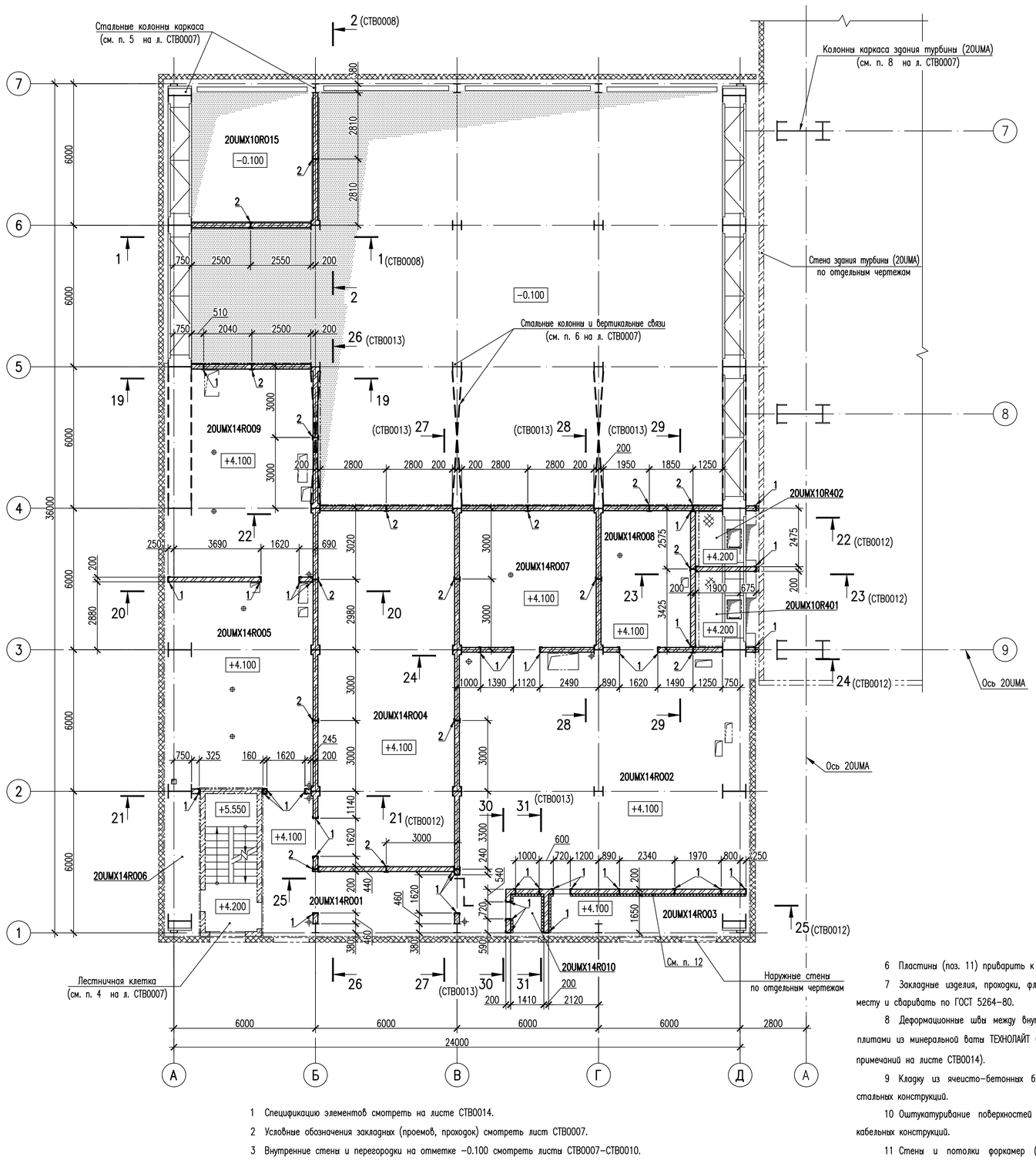

РАЗРЕЗ 19–19

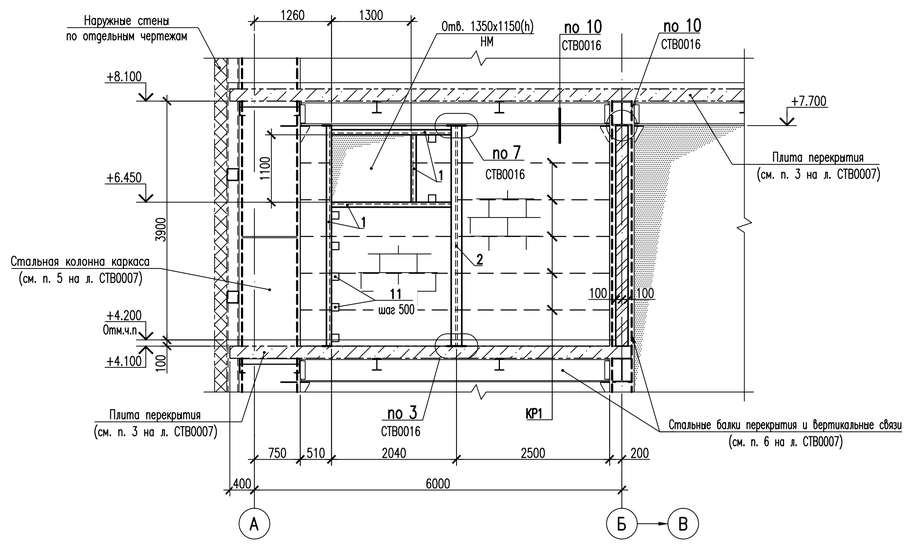

РАЗРЕЗ 20–20

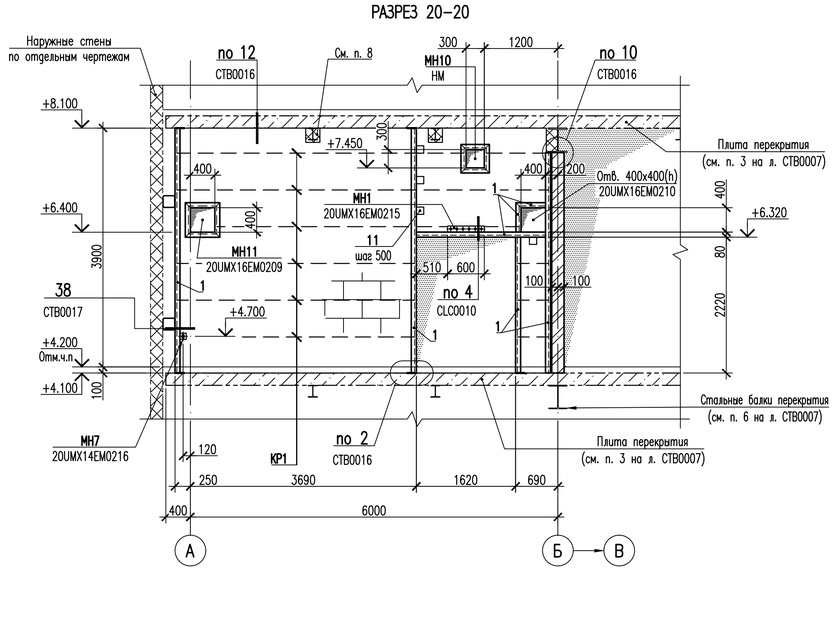

1 Спецификацию элементов смотреть на листе СТВ0014.

2 Условные обозначения закладных (проемов, проходок) смотреть лист СТВ0007.

3 Внутренние стены и перегородки на отметке −0.100 смотреть листы СТВ0007–СТВ0010.

4 Изделия закладные МН1, МН7 приварить к элементам фахверка (поз. 1 и 2) по ГОСТ 5264–80 в соответствии с узлами 4, 38 на листах СТВ0016, СТВ0017.

5 Стены и перегородки из ячеисто–бетонных блоков армировать плоскими каркасами КР1 (на разрезах показаны условно) через 2 ряда кладки (шаг 600 мм). Плоские каркасы на разрезах показаны условно. В угловых и Т–образных пересечениях стен (без стоек фахверка, поз. 1 и 2) продольную арматуру плоских каркасов заводить в поперечную стену на 240 мм (по узлу 33 на листе СТВ0017).

6 Пластины (поз. 11) приварить к швеллерам (поз. 1, 3) с двух сторон с шагом 500 мм (по узлу 6 на листе СТВ0016).

7 Закладные изделия, проходки, фланцы гильз пересекающиеся между собой или с элементами фахверка, обрезать по месту и сваривать по ГОСТ 5264–80.

8 Деформационные швы между внутренними стенами и стальными балками, распорками заполнить теплоизоляционными плитами из минеральной ваты ТЕХНОЛАЙТ ОПТИМА (НГ) в соответствии с узлом 26 на листе СТВ0017 (с учетом указаний п. 4 примечаний на листе СТВ0014).

9 Кладку из ячеисто–бетонных блоков выполнять после завершения работ по нанесению огнезащитного состава стальных конструкций.

10 Оштукатуривание поверхностей внутренних стен и перегородок выполнять после установки несущих элементов кабельных конструкций.

11 Стены и потолки форкамер (20UMX14R003, 20UMX14R010) утеплить минераловатными плитами "ТЕХНОНИКОЛЬ" толщиной 100 мм и оштукатурить по сетке 20–2.0 по ГОСТ 2715–75 цементным раствором марки М100 толщиной не менее 20 мм. В швы кладки из блоков для крепления утеплителя установить арматуру 6–А240С L=300 с шагом 600x600 мм (поз. 28). Арматуру выпустить за грань стены на 150 мм (по узлу 15 на л. СТВ0016). Минераловатные плиты к монолитной плите перекрытия крепить дюбелями для изоляционных материалов ДС–1 60.160 (поз. 31) с шагом 500x500, без нарушения арматуры железобетонной конструкции (см. узел 40 на л. СТВ0017).

12 Данный лист смотреть совместно с листами СТВ0007–СТВ0010, СТВ0012–СТВ0018.

KUR.0130.20UMX.0.KZ.TB0008/13.1

СО1	–	–	–	–	–
Изм.	Кол.уч.	Лист	N док.	Подп.	Дата
Разраб. инж. 2 к.		Исаев			
Пров. инж. 1 к.		Ковалева			
Пров. инж. 1 к.		Кириллова			
Нач. гр.		Букин			
Н. контр.		Плюснин			

KUR.0130.20UMX.0.KZ.TB0008–СТВ0011

КУРСКАЯ АЭС–2 ЭНЕРГОБЛОКИ N° 1 и 2

Здание блочной обессоливающей установки (20UMX). Внутренние стены и перегородки (подземной и надземной части)	Стадия	Лист	Листов
	Р	1	1
Схема расположения внутренних стен и перегородок на отметке +4.100 Разрезы 19–19, 20–20	АО "Атомэнергопроект" НИАЭП		

Взам. инв. № | Подп. и дата | Инв. № подл. A–204048

Формат А1

РАЗРЕЗ 21–21 (СТВ0011)

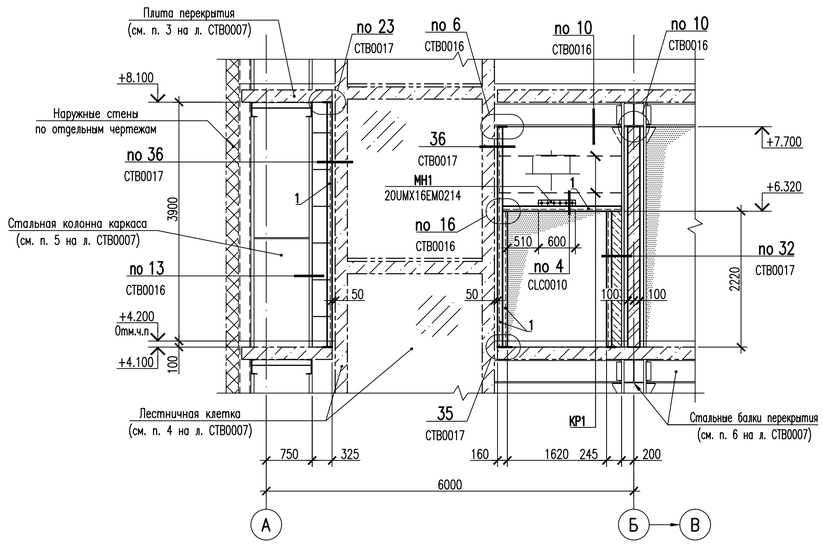

РАЗРЕЗ 22–22 (СТВ0011)

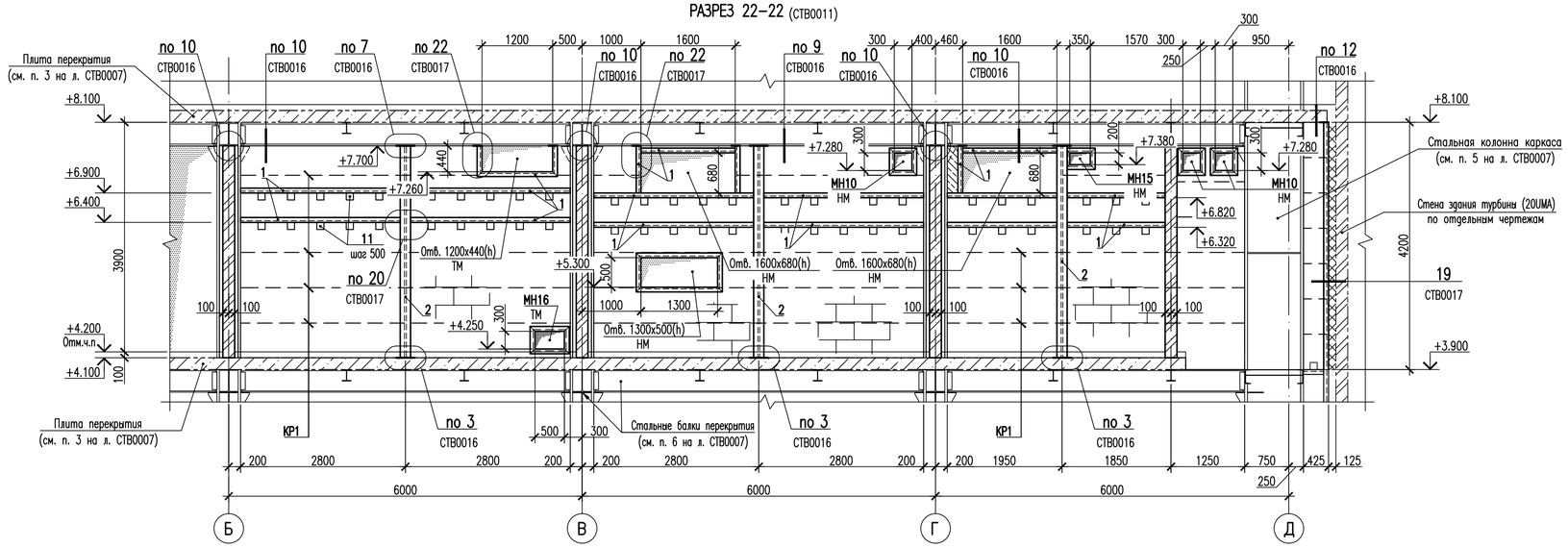

РАЗРЕЗ 23–23 (СТВ0011)

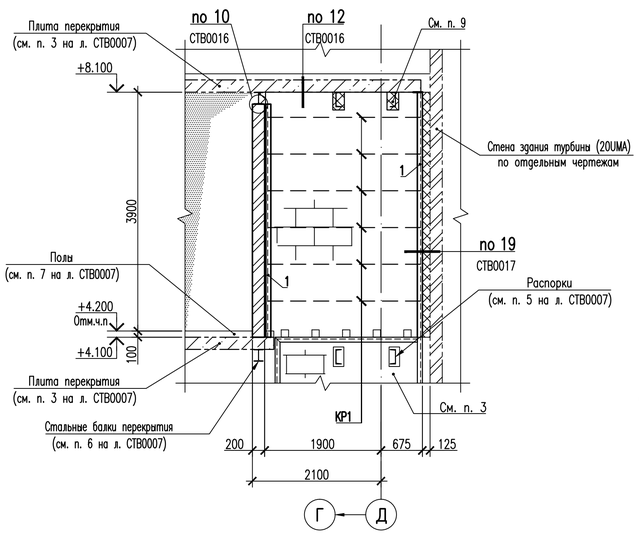

РАЗРЕЗ 24–24 (СТВ0011)

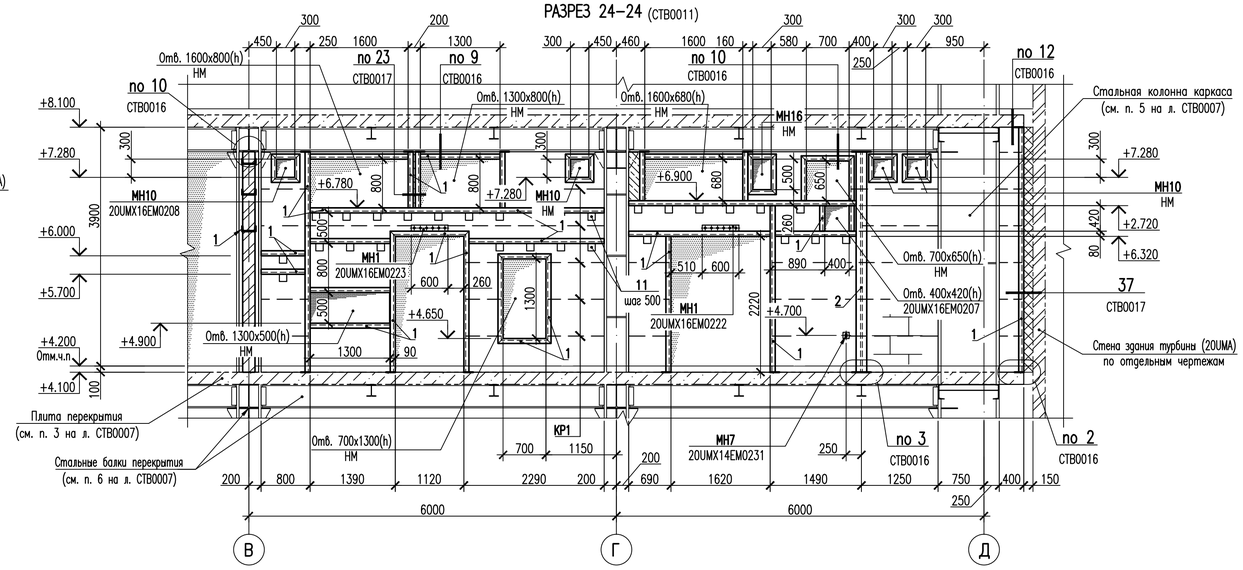

РАЗРЕЗ 25–25 (СТВ0011)

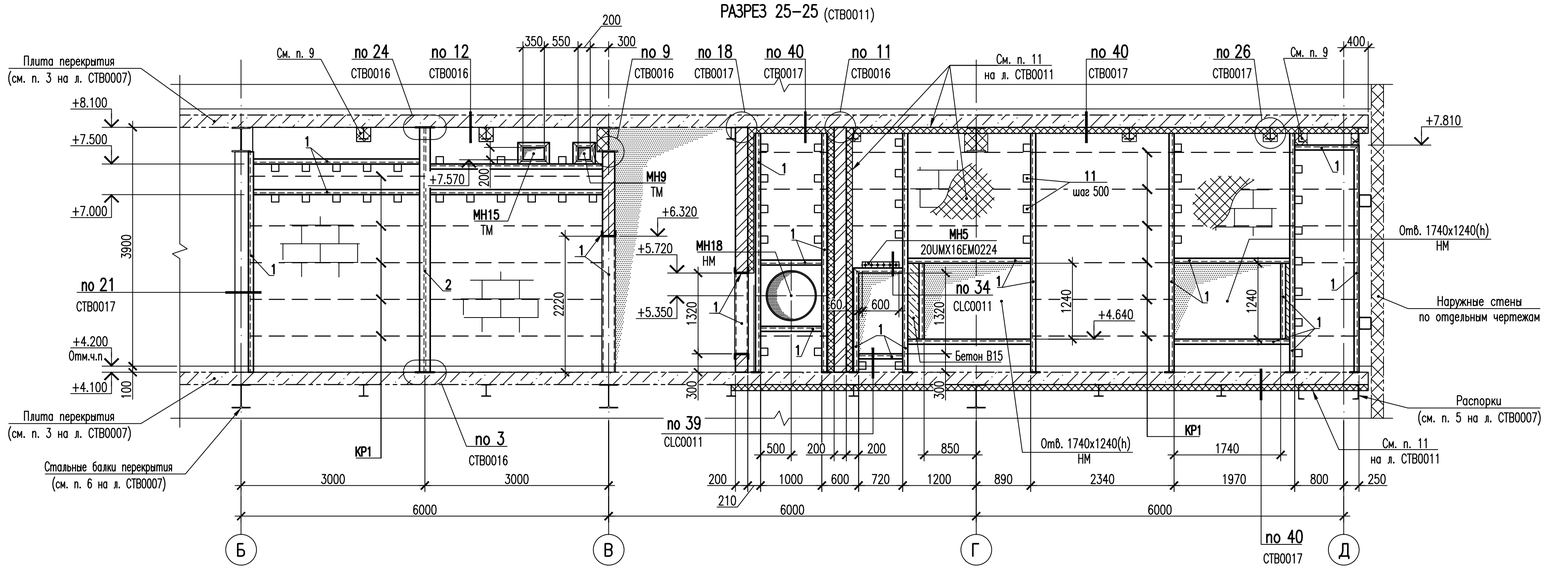

1 Спецификацию элементов смотреть на листе СТВ0014.

2 Условные обозначения закладных (проемов, проходок) смотреть лист СТВ0007.

3 Внутренние стены и перегородки на отметке –0.100 смотреть листы СТВ0007–СТВ0010.

4 Изделия закладные МН1, МН5, МН18 приварить к элементам фахверка (поз. 1) по ГОСТ 5264–80 в соответствии с узлами 4, 34 на листах СТВ0016, СТВ0017.

5 Стены и перегородки из ячеисто–бетонных блоков армировать плоскими каркасами КР1 через 2 ряда кладки (шаг 600 мм). Плоские каркасы на разрезах показаны условно. В угловых и Т–образных пересечениях стен (без стоек фахверка, поз. 1 и 2) продольную арматуру плоских каркасов заводить в поперечную стену на 240 мм (по узлу 33 на листе СТВ0017).

6 Пластины (поз. 11) приварить к швеллерам (поз. 1, 3) с двух сторон с шагом 500 мм (по узлу 6 на листе СТВ0016).

7 Швеллер (поз. 1) крепить к стене лестничной клетки (см. п. 4 на листе СТВ0007) на самоанкерующиеся распорные болты БСР 10x100 У3 (поз. 4) с шагом 500 мм в соответствии с узлом 5 на листе СТВ0016.

8 Закладные изделия, проходки, фланцы гильз пересекающиеся между собой или с элементами фахверка, обрезать по месту и сваривать по ГОСТ 5264–80.

9 Деформационные швы между внутренними стенами и стальными балками, распорками заполнить теплоизоляционными плитами из минеральной ваты ТЕХНОЛАЙТ ОПТИМА (НГ) в соответствии с узлом 26 на листе СТВ0017 (с учетом указаний п. 4 примечаний на листе СТВ0014).

10 Кладку из ячеисто–бетонных блоков и кирпича керамического выполнять после завершения работ по нанесению огнезащитного состава стальных конструкций.

11 Оштукатуривание поверхностей внутренних стен и перегородок выполнять после установки несущих элементов кабельных конструкций.

12 Данный лист смотреть совместно с листами СТВ0007–СТВ0011, СТВ0013–СТВ0018.

KUR.0130.20UMX.0.KZ.TB0008/14.1

СО1	–	–	–	–	–	
Изм.	Кол.уч.	Лист	N док.	Подп.	Дата	
Разраб. инж. 2 к.		Исаев				KUR.0130.20UMX.0.KZ.TB0008–СТВ0012
Пров. инж. 1 к.		Ковалева				КУРСКАЯ АЭС–2 ЭНЕРГОБЛОКИ N° 1 и 2
Пров. инж. 1 к.		Кириллова				
Нач. гр.		Букин				Здание блочной обессоливающей установки (20UMX). Внутренние стены и перегородки (подземной и надземной части) — Стадия: Р; Лист: 1; Листов: 1
Н. контр.		Плюснин				
						Разрезы 21–21...25–25 — АО "Атомэнергопроект" НИАЭП

Взам. инв. №

Подп. и дата

Инв. № подл. A–204048

Формат А1

РАЗРЕЗ 27–27 (СТВ0011)

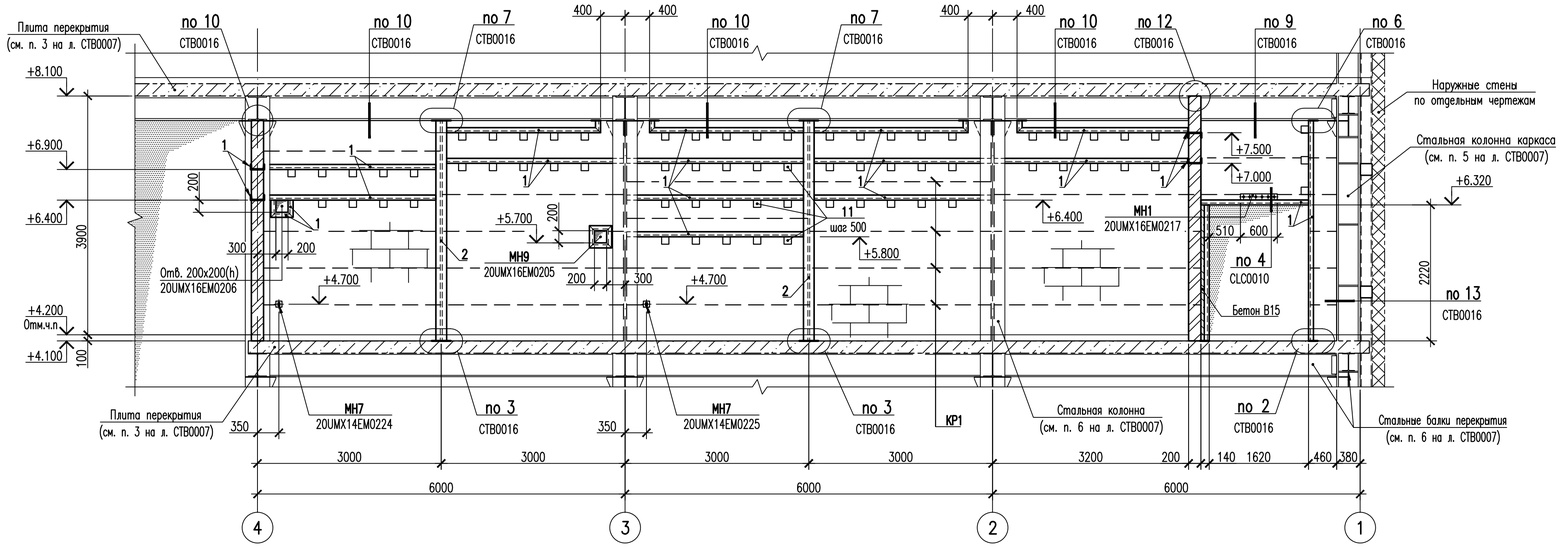

РАЗРЕЗ 30–30 (СТВ0011)

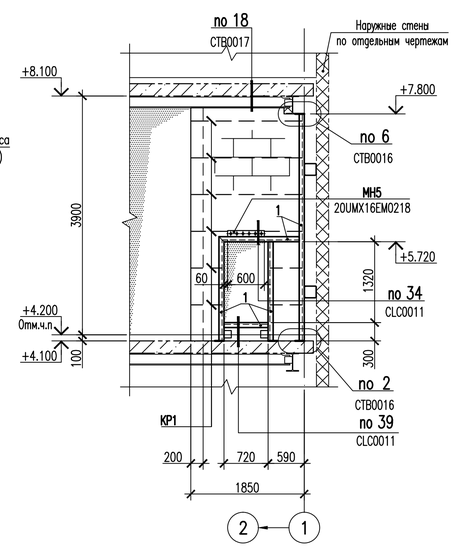

РАЗРЕЗ 31–31 (СТВ0011)

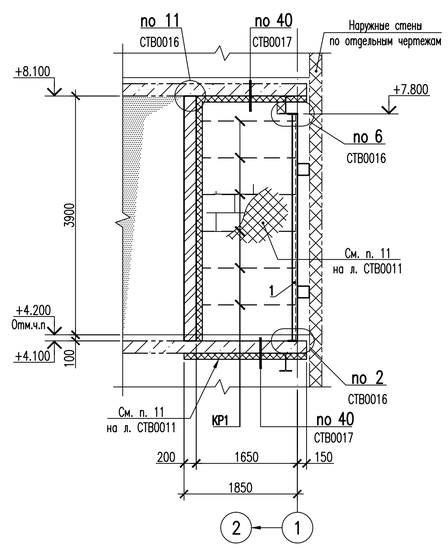

РАЗРЕЗ 26–26 (СТВ0011)

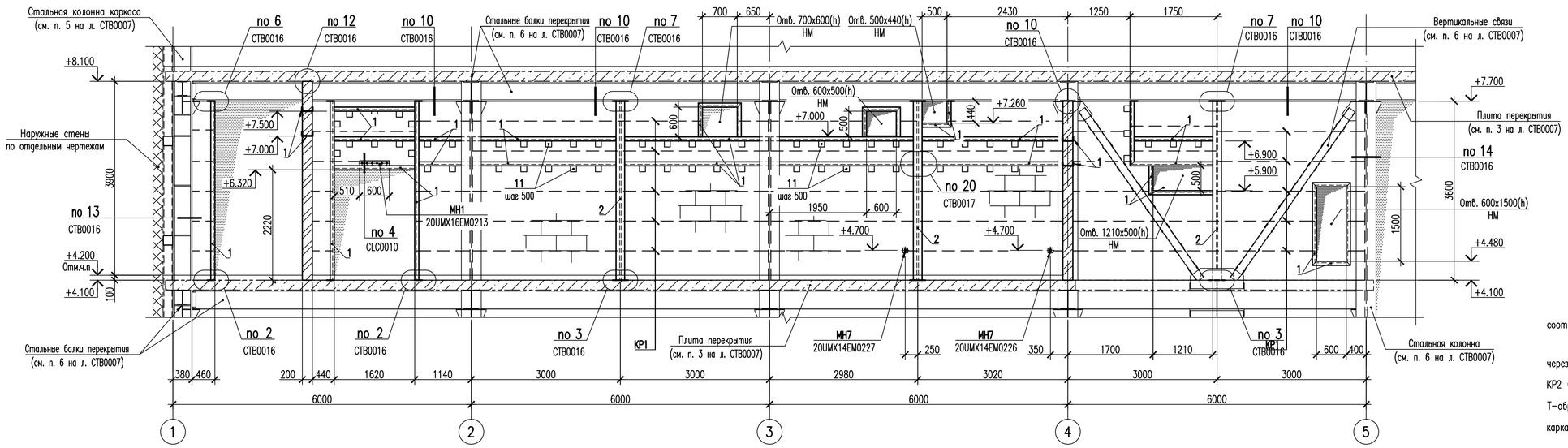

РАЗРЕЗ 28–28 (СТВ0011)

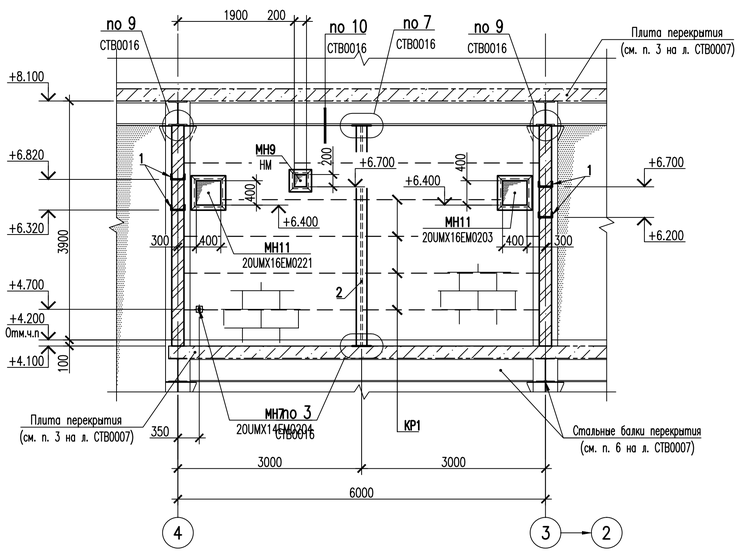

РАЗРЕЗ 29–29 (СТВ0011)

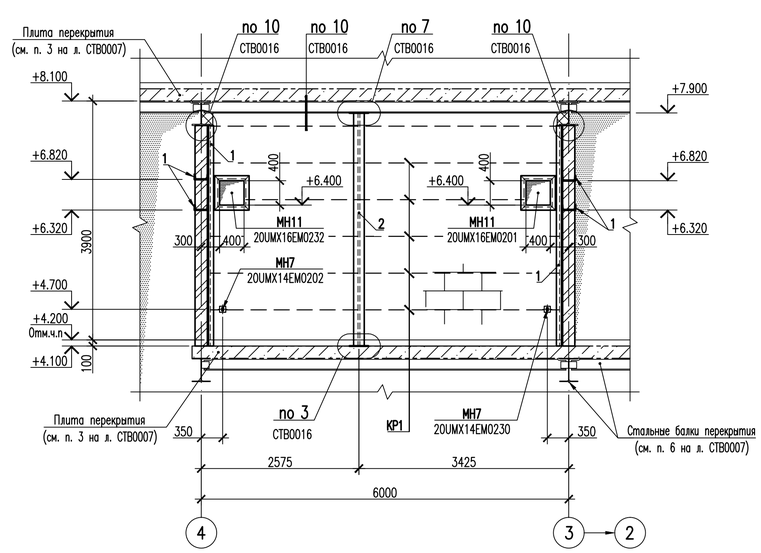

1 Спецификацию элементов смотреть на листе СТВ0014.

2 Условные обозначения закладных (проемов, проходок) смотреть лист СТВ0007.

3 Внутренние стены и перегородки на отметке –0.100 смотреть листы СТВ0007–СТВ0010.

4 Изделия закладные МН1, МН5 приварить к элементам фахверка (поз. 1) по ГОСТ 5264–80 в соответствии с узлами 4, 34 на листах СТВ0016, СТВ0017.

5 Стены и перегородки из ячеисто–бетонных блоков армировать плоскими каркасами КР1 через 2 ряда кладки (шаг 600 мм). Стены из керамического кирпича армировать плоскими каркасами КР2 через 4 ряда кладки (шаг 300 мм). Плоские каркасы на разрезах показаны условно. В угловых и Т–образных пересечениях стен (без стоек фахверка, поз. 1 и 2) продольную арматуру плоских каркасов заводить в поперечную стену на 240 мм (по узлу 33 на листе СТВ0017).

6 Пластины (поз. 11) приварить к швеллерам (поз. 1, 3) с двух сторон с шагом 500 мм (по узлу 6 на листе СТВ0016).

7 Закладные изделия, проходки, фланцы гильз пересекающиеся между собой или с элементами фахверка, обрезать по месту и сварить по ГОСТ 5264–80.

8 Деформационные швы между внутренними стенами и стальными балками, распорками заполнить теплоизоляционными плитами из минеральной ваты ТЕХНОЛАЙТ ОПТИМА (НГ) в соответствии с узлом 26 на листе СТВ0017 (с учетом указаний п. 4 примечаний на листе СТВ0014).

9 Кладку из ячеисто–бетонных блоков и кирпича керамического выполнять после завершения работ по нанесению огнезащитного состава стальных конструкций.

10 Оштукатуривание поверхностей внутренних стен и перегородок выполнять после установки несущих элементов кабельных конструкций.

11 Данный лист смотреть совместно с листами СТВ0007–СТВ0012, СТВ0014–СТВ0018.

KUR.0130.20UMX.0.KZ.TB0008/15.1

СО1	–	–	–	–	–
Изм.	Кол.уч.	Лист	N док.	Подп.	Дата
Разраб. инж. 2 к.		Исаев			
Пров. инж. 1 к.		Ковалева			
Пров. инж. 1 к.		Кириллова			
Нач. гр.		Букин			
Н. контр.		Плюснин			

KUR.0130.20UMX.0.KZ.TB0008–СТВ0013

КУРСКАЯ АЭС–2 ЭНЕРГОБЛОКИ N° 1 и 2

Здание блочной обессоливающей установки (20UMX). Внутренние стены и перегородки (подземной и надземной части)	Стадия	Лист	Листов
	Р	1	1
Разрезы 26–26...31–31	АО "Атомэнергопроект" НИАЭП		

Формат А1

Взам. инв. № | Подп. и дата | Инв. № подл. А–204048

УКАЗАНИЯ ПО ПРОИЗВОДСТВУ РАБОТ ПО НАНЕСЕНИЮ ОГНЕЗАЩИТНОГО СОСТАВА

1 Металлоконструкции фахверка (поз. 1, 2, 3) защищать огнезащитным составом ОГРАКС-МСК по ТУ 5728-068-13267785-10 толщиной 1.5 мм, что соответствует пределу огнестойкости 45 минут по ГОСТ Р 53295-2009 (5-я группа огнезащитной эффективности).

2 При выполнении работ по нанесению огнезащитного состава руководствоваться "Инструкцией по применению огнезащитного терморасширяющегося материала "Огракс-МСК" (ТУ 5728-068-13267785-10) для защиты от огня стальных конструкций", разработанной НПО "Унихимтек".

3 Перед нанесением состава все металлические поверхности, подлежащие окраске, должны быть очищены от масляных, жировых и других загрязнений, ржавчины и покрыты одним слоем грунта ГФ-021 по ГОСТ 25129-82 (общая толщина 0.05 мм).

4 Работы по нанесению огнезащитного состава должны выполняться специализированной организацией, имеющей допуск на проведение данного вида работ.

5 Общая площадь покраски огнезащитным составом – 855 м². Общий расход огнезащитного состава (с учетом запаса не менее 10 %) – 2565 кг (при расходе 3.0 кг/м² согласно ТУ 5728-068-13267785-10 и 10 % на потери).

6 В случае нарушения целостности огнезащитного состава восстановить по месту.

1 Данный лист смотреть совместно с листами СТВ0007-СТВ0013, СТВ0015-СТВ0018.

2 Внутренние стены и перегородки оштукатурить с двух сторон цементно-песчаным раствором М100 толщиной не менее 20 мм.

3 Стены тамбура (20UMX10R005) выполнены толщиной 120 мм из керамического кирпича по ГОСТ 530-2012. В остальных помещениях стены и перегородки выполнены из ячестно-бетонных блоков по ГОСТ 31360-2007 толщиной 200 мм.

4 Деформационные швы в стенах помещения технологической автоматики (20UMX10R012), помещения электрических сборок (20UMX10R013), кабельных шахт (20UMX10R401, 20UMX10R402), помещения АХК 2 контура (20UMX14R004) и помещений вытяжных вентцентров (20UMX14R005, 20UMX14R008, 20UMX14R009) заполнить противопожарным герметиком СР 606 в соответствии с узлами 10 и 12 на листе СТВ0016. Нанесение герметика выполнять в соответствии с документацией фирмы HILTI.

5 Объем, шириной менее 300 мм, между элементами фахверка (поз. 1 и 2) и закладными изделиями заполнить бетоном на мелком заполнителе класса В15 в соответствии с узлом 32 на листе СТВ0017. В стенке швеллера (поз. 1) на монтаже выполнять отверстия ø 60 мм с шагом 300 мм для заливки бетона.

6 Внутренние стены и перегородки на отметке -3.700 смотреть листы СТВ0001-СТВ0006, на отметке -0.100 смотреть листы СТВ0007-СТВ0010, на отметке +4.100 смотреть листы СТВ0011-СТВ0013, на отметке +8.300 смотреть листы СТВ0020-СТВ0032.

ВЕДОМОСТЬ ДЕТАЛЕЙ

Поз.	Эскиз
9	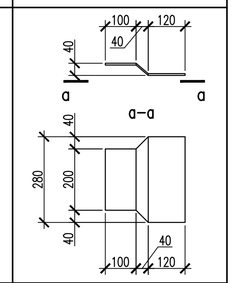
10	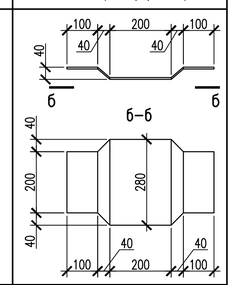
16, 27	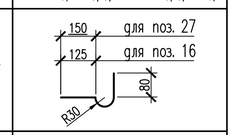
17	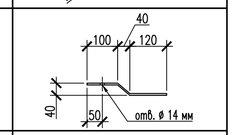
18	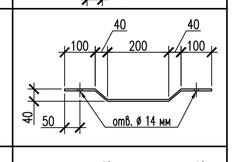
19	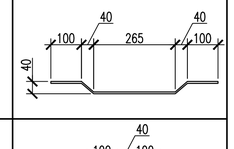
21	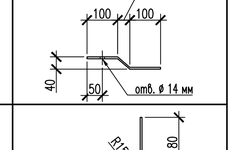
24	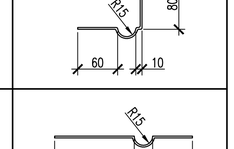
25	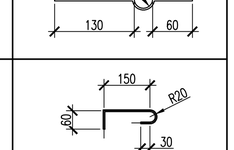
30	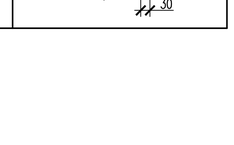

СПЕЦИФИКАЦИЯ ЭЛЕМЕНТОВ К СХЕМАМ РАСПОЛОЖЕНИЯ ВНУТРЕННИХ СТЕН И ПЕРЕГОРОДОК НА ОТМЕТКАХ -0.100 И +4.100

/окончание/

Поз.	Обозначение	Наименование	Кол. 0.000	Кол. +4.100	Кол. Всего	Масса ед.,кг	Примечание
		Каркасы плоские					
КР1	KUR.0130.20UMX.0.KZ.TB0008-CTB0018	Каркас плоский КР1 , м	790	570	1360	0.65	884.00
КР2	-CTB0018	Каркас плоский КР2 , м	68	–	68	0.55	37.40
		Изделия закладные					
МН1	KUR.0130.20UMX.0.KZ.TB0008-CTB0018	Изделие закладное МН1	14	6	20	10.56	211.20
МН2	-CTB0018	Изделие закладное МН2	2	–	2	7.03	14.06
МН3	-CTB0018	Изделие закладное МН3	3	–	3	3.51	10.53
МН4	-CTB0018	Изделие закладное МН4	2	–	2	5.67	11.34
МН5	-CTB0018	Изделие закладное МН5	–	2	2	11.35	22.70
МН6	-CTB0018	Изделие закладное МН6	1	–	1	10.87	10.87
МН7	-CTB0018	Изделие закладное МН7	10	9	19	1.45	27.55
МН8	-CTB0018	Изделие закладное МН8	3	–	3	4.40	13.20
МН9	-CTB0018	Изделие закладное МН9	5	3	8	30.99	247.92
МН10	-CTB0018	Изделие закладное МН10	10	8	18	39.47	710.46
МН11	-CTB0018	Изделие закладное МН11	3	5	8	47.95	383.60
МН12	-CTB0018	Изделие закладное МН12	5	–	5	37.35	186.75
МН13	-CTB0018	Изделие закладное МН13	1	–	1	41.59	41.59
МН14	-CTB0018	Изделие закладное МН14	1	–	1	6.24	6.24
МН15	-CTB0018	Изделие закладное МН15	–	2	2	37.35	74.70
МН16	-CTB0018	Изделие закладное МН16	2	2	4	47.95	191.80
МН17	-CTB0018	Изделие закладное МН17	1	–	1	20.86	20.86
МН18	-CTB0018	Изделие закладное МН18	–	1	1	165.32	165.32
МН19	-CTB0018	Изделие закладное МН19	1	–	1	56.44	56.44
МН20	-CTB0018	Изделие закладное МН20	1	–	1	52.20	52.20
МН21	-CTB0018	Изделие закладное МН21	1	–	1	41.59	41.59
МН22	-CTB0018	Изделие закладное МН22	1	–	1	39.47	39.47
		Арматура ГОСТ 34028-2016					
28		ø6-А240С L=300	130	160	290	0.07	20.30
29		ø6-А240С L=220	80	–	80	0.05	4.00
30*		ø6-А240С L=300	50	90	140	0.07	9.80
		Материалы					
		Кладка из полнотелых					
		ячеисто-бетонных блоков марки					
		II/600x300x200/D800/B7.5/F15					
		по ГОСТ 31360-2007					
		на цементно-песчаном растворе М100, м³	110	90	200		
		Кладка из кирпича керамического марки					
		КР-р-по 250x120x65/1НФ/125/1.4/25					
		по ГОСТ 530-2012					
		на цементно-песчаном растворе М100, м³	2.5	–	2.5		
		Бетон В15 на мелком заполнителе, м³	1.5	1.1	2.6		
		Цементно-песчаный раствор М100, м³	0.6	0.5	1.1		см. узлы 2, 3, 8, 31, 39
	ТУ 5762-010-74182181-2012	Теплоизоляционные плиты из минеральной					
		ваты ТЕХНОФАС ЭФФЕКТ б=100 мм (НГ)					
		фирмы ТЕХНОНИКОЛЬ , м²	95	100	195		
	ГОСТ 2715-75	Сетка сварная 20-2.0 , м²	95	100	195	3.0	по мин. плите
		Сетка сварная 20-2.0 , м²	143	115	258	3.0	по металлу
		Цементно-песчаный раствор М100, м³	23.0	18.5	41.5		Штукатурка б=20 мм
	ТУ 5762-010-74182181-2012	Теплоизоляционные плиты из минеральной					см. узлы 14, 19, 21, 36, 37
		ваты ТЕХНОФАС ЭФФЕКТ (НГ)					
		фирмы ТЕХНОНИКОЛЬ , м³	2.5	3.0	5.5		
	ТУ 5762-010-74182181-2012	Теплоизоляционные плиты из минеральной					см. узлы 9-12, 16, 18, 26
		ваты ТЕХНОЛАЙТ ОПТИМА (НГ)					
		фирмы ТЕХНОНИКОЛЬ , м³	2.1	1.4	3.5		
	HILTI	Герметик противопожарный СР 606, л	38.7	69.8	108.5		см. узлы 10, 12

Позиции, обозначенные знаком *, смотреть "Ведомость деталей".

СПЕЦИФИКАЦИЯ ЭЛЕМЕНТОВ К СХЕМАМ РАСПОЛОЖЕНИЯ ВНУТРЕННИХ СТЕН И ПЕРЕГОРОДОК НА ОТМЕТКАХ -0.100 И +4.100

/начало/

Поз.	Обозначение	Наименование	Кол. 0.000	Кол. +4.100	Кол. Всего	Масса ед.,кг	Примечание
		Детали					
1		Швеллер 22 ГОСТ 8240-97 / С245 ГОСТ 27772-2015 , м.п.	400.0	345.0	745.0	21.0	15645.0
2		Двутавр 25Ш1 ГОСТ Р 57837-2017 / С245 ГОСТ 27772-2015 , м.п.	81.4	69.1	150.5	36.8	5538.4
3		Швеллер 14 ГОСТ 8240-97 / С245 ГОСТ 27772-2015 , м.п.	23.0	–	23.0	12.3	282.9
4	ГОСТ 28778-90	БСР 10x100 У3 , шт.	160	80	240	0.091	21.84
5		Лист 8x180x280 ГОСТ 19903-2015 / С245 ГОСТ 27772-2015 , шт.	51	29	80	3.17	253.60
6		Лист 8x280x320 ГОСТ 19903-2015 / С245 ГОСТ 27772-2015 , шт.	21	16	37	5.63	208.31
7		Лист 4x60x200 ГОСТ 19903-2015 / С245 ГОСТ 27772-2015 , шт.	520	360	880	0.38	334.40
8		Лист 4x80x225 ГОСТ 19903-2015 / С245 ГОСТ 27772-2015 , шт.	260	220	480	0.57	273.60
9*		Лист 6x280x280 ГОСТ 19903-2015 / С245 ГОСТ 27772-2015 , шт.	24	23	47	3.69	173.43
10*		Лист 6x280x510 ГОСТ 19903-2015 / С245 ГОСТ 27772-2015 , шт.	17	15	32	6.73	215.36
11		Лист 6x120x120 ГОСТ 19903-2015 / С245 ГОСТ 27772-2015 , шт.	550	530	1080	0.68	734.40
12		Лист 8x220x270 ГОСТ 19903-2015 / С245 ГОСТ 27772-2015 , шт.	2	–	2	3.73	7.46
13		Лист 4x80x190 ГОСТ 19903-2015 / С245 ГОСТ 27772-2015 , шт.	250	200	450	0.48	216.00
14		Лист 10x150x700 ГОСТ 19903-2015 / С245 ГОСТ 27772-2015 , шт.	18	–	18	8.24	148.32
15		Дюбель-гвоздь 6x40 , шт.	1800	1500	3300		крепл. сетки
16*		Лист 3x300 ГОСТ 19903-2015 / С235 ГОСТ 27772-2015 , м.п.	21.2	16.4	37.6	7.07	265.83
17*		Лист 6x280x280 ГОСТ 19903-2015 / С245 ГОСТ 27772-2015 , шт.	18	12	30	3.69	110.70
18*		Лист 6x280x510 ГОСТ 19903-2015 / С245 ГОСТ 27772-2015 , шт.	3	1	4	6.73	26.92
19*		Лист 6x220x575 ГОСТ 19903-2015 / С245 ГОСТ 27772-2015 , шт.	2	–	2	5.96	11.92
20		Лист 4x50x125 ГОСТ 19903-2015 / С245 ГОСТ 27772-2015 , шт.	115	–	115	0.20	23.00
21*		Лист 6x180x260 ГОСТ 19903-2015 / С245 ГОСТ 27772-2015 , шт.	3	–	3	2.20	6.60
22		Лист 8x160x200 ГОСТ 19903-2015 / С245 ГОСТ 27772-2015 , шт.	3	–	3	2.01	6.03
23		Лист 8x280x280 ГОСТ 19903-2015 / С245 ГОСТ 27772-2015 , шт.	–	1	1	4.92	4.92
24*		Лист ОЦ Б-0-3.0x200 ГОСТ 19903-2015 / Ст3кп-М1-1 ГОСТ 14918-80 , м.п.	–	7.6	7.6	4.71	35.80
25*		Лист ОЦ Б-0-3.0x240 ГОСТ 19903-2015 / Ст3кп-М1-1 ГОСТ 14918-80 , м.п.	–	7.6	7.6	5.65	42.94
26		Анкер-шуруп 8x65 (потайная головка), шт.	–	76	76		
27*		Лист 3x325 ГОСТ 19903-2015 / С235 ГОСТ 27772-2015 , м.п.	–	8.0	8.0	7.65	61.20
31	ТУ 2291-006-20994511-06	Дюбель фасадный ДС-1 60.160 , шт.	80	160	240		см. узел 40
32		Дюбель-гвоздь 8x140 , шт.	80	160	240		

KUR.0130.20UMX.0.KZ.TB0008/16.1

Изм.	Кол.уч.	Лист	N док.	Подп.	Дата
СО1	–	–	–	–	–
Разраб. инж. 2 к.	Исаев				
Пров. инж. 1 к.	Ковалева				
Пров. инж. 1 к.	Кириллова				
Нач. гр.	Букин				
Н. контр.	Плюснин				

KUR.0130.20UMX.0.KZ.TB0008-CTB0014

КУРСКАЯ АЭС-2 ЭНЕРГОБЛОКИ N° 1 и 2

Здание блочной обессоливающей установки (20UMX). Внутренние стены и перегородки (подземной и надземной части)

Стадия	Лист	Листов
Р	1	1

Спецификация элементов к схемам расположения внутренних стен и перегородок на отметках -0.100 и +4.100

АО "Атомэнергопроект" НИАЭП

Формат А1

Взам. инв. № | Подп. и дата | Инв. № подл. A-204048

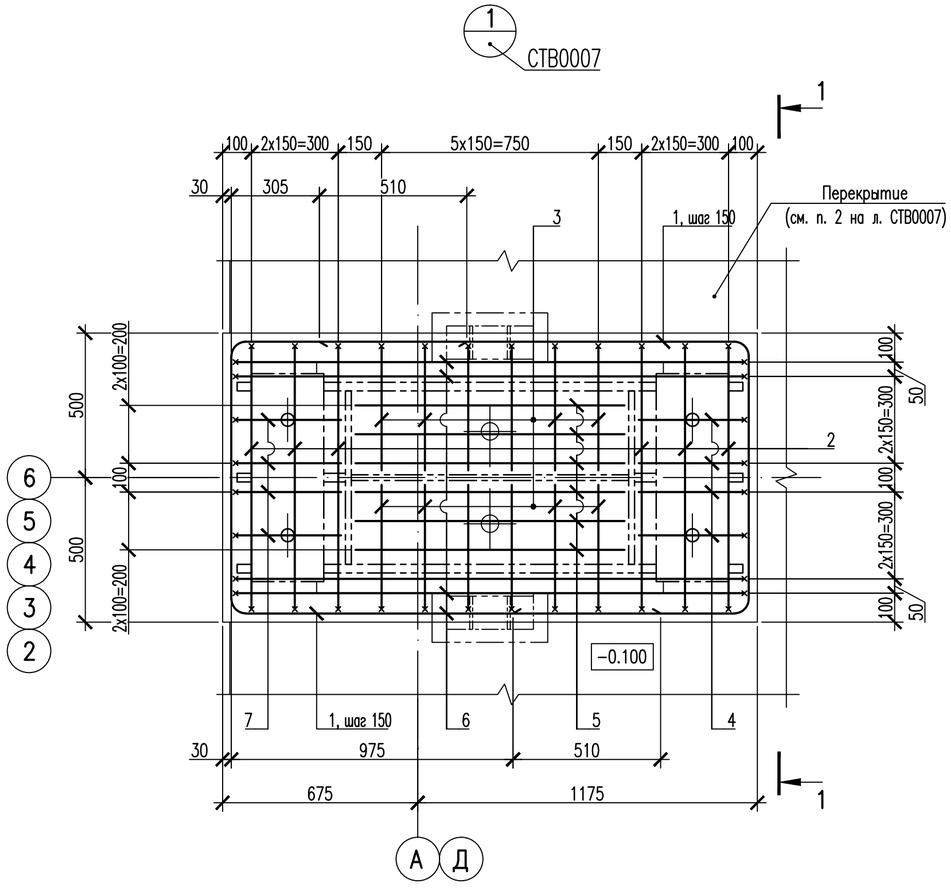

1–1

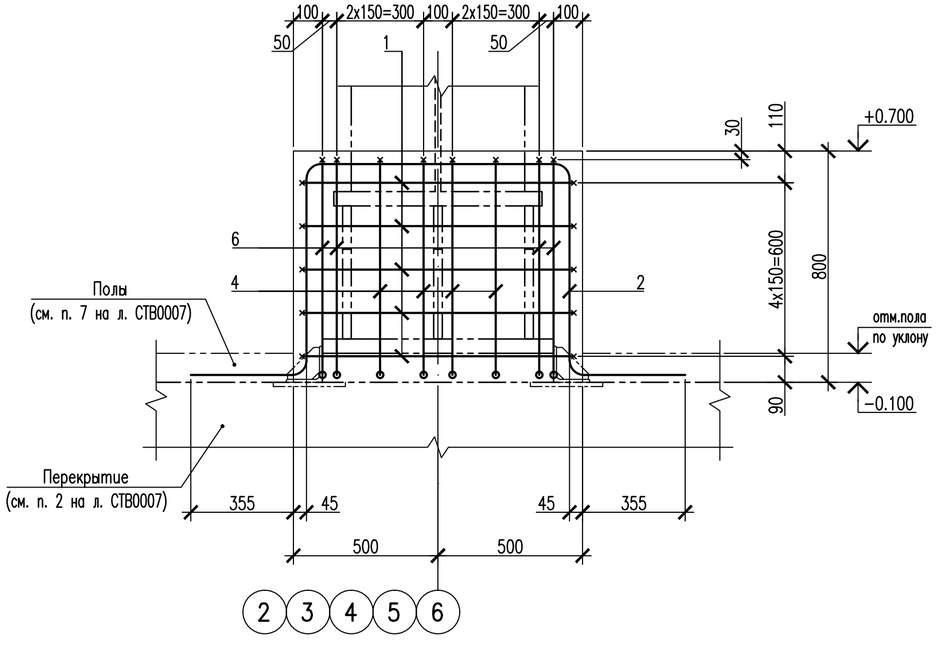

ВЕДОМОСТЬ ДЕТАЛЕЙ

Поз.	Эскиз
1	815; 940; R50; R50; 1485
2	730; R50; R50; 400; 910; 400
3	730; R50; R50; 430; 400
4	745; R50; R50; 365; 400
6	770; 20; 20; R50; R50; 745; A1; 1760; 400; ГОСТ 14098–2014–Т12–Р3
7	365; 770; 20; 20; R50; ГОСТ 14098–2014–Т12–Р3; A1

СХЕМА РАСПОЛОЖЕНИЯ СТЫКОВ В НАХЛЕСТКУ ДЛЯ АРМАТУРЫ ⌀10 А500СНУ

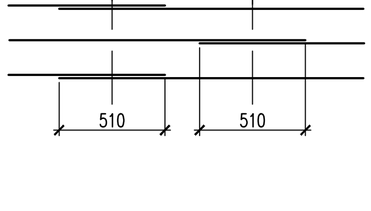

СПЕЦИФИКАЦИЯ ЭЛЕМЕНТОВ К УЗЛУ 1

Поз.	Обозначение	Наименование	Кол.	Масса ед.,кг	Примечание
		Узел 1	7		
		Детали			
		Арматура ГОСТ 34028–2016			
1*		⌀10–А500СНУ L=3200	10	1.97	19.70
2*		⌀10–А500СНУ L=3090	6	1.91	11.46
3*		⌀10–А500СНУ L=1520	12	0.94	11.28
4*		⌀10–А500СНУ L=1470	4	0.91	3.64
5		⌀10–А500СНУ L=930	6	0.57	3.42
6*		⌀10–А500СНУ L=3615	4	2.23	8.92
7*		⌀10–А500СНУ L=1115	4	0.69	2.76
		Анкерующая шайба			
А1		Лист $\frac{10x40x40\ ГОСТ\ 19903–2015}{С245\ ГОСТ\ 27772–2015}$	8	0.13	1.04
		Материалы			
		Бетон В25, W6, F100 на мелком заполнителе , $м^3$	1.5		

Позиции, обозначенные знаком *, смотреть "Ведомость деталей".

ВЕДОМОСТЬ РАСХОДА СТАЛИ НА ЭЛЕМЕНТ, кг

Марка элемента	Изделия арматурные				Всего	Изделия закладные				Всего
	Арматура класса А500СНУ ГОСТ 34028–2016					Прокат марки С245 ГОСТ 27772–2015 ГОСТ 19903–2015				
	⌀10			Итого		t10			Итого	
Узел 1	61.18			61.18	61.18	1.04			1.04	1.04

1 Данный лист смотреть совместно с листом СТВ0007.

2 Соединение арматурных стержней выполнять сварочными клещами соединением К1–Кт по ГОСТ 14098–2014 ненормированной прочности или при помощи вязальной проволоки во всех точках пересечения стержней.

3 В случае пересечения стержней допускается сдвигать арматурные стержни на величину одного диаметра.

4 Стыковку стержней (поз. 1) выполнять внахлест, в соответствии со "Схемой расположения стыков". Количество стыкуемой арматуры в одном сечении не более 50 %.

5 Радиусы загиба и размеры стержней указаны по осям стержней.

6 Для обеспечения анкеровки на арматурные стержни (поз. 6, 7) наварить анкерующие шайбы А1 (см. "Ведомость деталей").

KUR.0130.20UMX.0.KZ.TB0008/17.1

СО1	–	–	–	–	–
Изм.	Кол.уч.	Лист	N док.	Подп.	Дата
Разраб. инж. 2 к.		Исаев			
Пров. инж. 1 к.		Ковалева			
Пров. инж. 1 к.		Кириллова			
Нач. гр.		Букин			
Н. контр.		Плюснин			

KUR.0130.20UMX.0.KZ.TB0008–СТВ0015

КУРСКАЯ АЭС–2 ЭНЕРГОБЛОКИ N° 1 и 2

Здание блочной обессоливающей установки (20UMX). Внутренние стены и перегородки (подземной и надземной части)

Стадия	Лист	Листов
Р	1	1

Узел 1

АО "Атомэнергопроект" НИАЭП

Взам. инв. № | Подп. и дата | Инв. № подл. A–204048

Формат А2

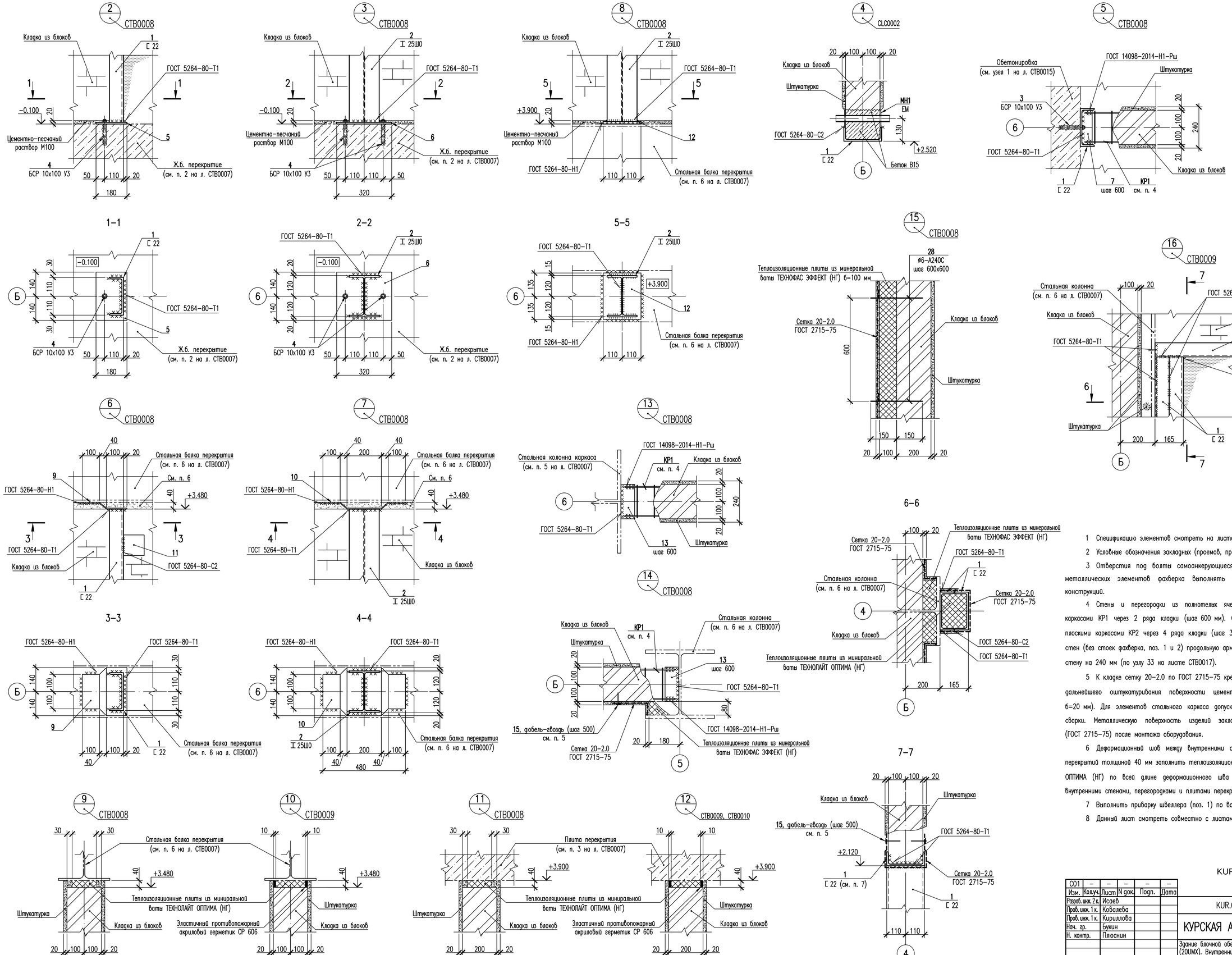

1 Спецификацию элементов смотреть на листе СТВ0014.

2 Условные обозначения закладных (проемов, проходок) смотреть лист СТВ0007.

3 Отверстия под болты самоанкерующиеся распорные БСР 10х100 У3 для крепления металлических элементов фахверка выполнять без нарушения арматуры железобетонных конструкций.

4 Стены и перегородки из полнотелых ячеисто-бетонных блоков армировать плоскими каркасами КР1 через 2 ряда кладки (шаг 600 мм). Стены из керамического кирпича армировать плоскими каркасами КР2 через 4 ряда кладки (шаг 300 мм). В угловых и Т-образных пересечениях стен (без стоек фахверка, поз. 1 и 2) продольную арматуру плоских каркасов заводить в поперечную стену на 240 мм (по узлу 33 на листе СТВ0017).

5 К кладке сетку 20-2.0 по ГОСТ 2715-75 крепить при помощи дюбель-гвоздя (поз. 15) для дальнейшего оштукатуривания поверхности цементно-песчаным раствором М100 (не менее б=20 мм). Для элементов стального каркаса допускается крепление сварной сетки при помощи сварки. Металлическую поверхность изделий закладных МН1-МН18 оштукатурить по сетке (ГОСТ 2715-75) после монтажа оборудования.

6 Деформационный шов между внутренними стенами, перегородками и стальными балками перекрытий толщиной 40 мм заполнить теплоизоляционными плитами из минеральной ваты ТЕХНОЛАЙТ ОПТИМА (НГ) по всей длине деформационного шва в соответствии с узлами 9 и 10, между внутренними стенами, перегородками и плитами перекрытий в соответствии с узлами 11 и 12

7 Выполнить приварку швеллера (поз. 1) по всему периметру примыкания к стойке.

8 Данный лист смотреть совместно с листами СТВ0007-СТВ0015, СТВ0017, СТВ0018.

KUR.0130.20UMX.0.KZ.TB0008/18.1

СО1	–	–	–	–	–
Изм.	Кол.уч.	Лист	N док.	Подп.	Дата
Разраб. инж. 2 к.		Исаев			
Пров. инж. 1 к.		Ковалева			
Пров. инж. 1 к.		Кириллова			
Нач. гр.		Букин			
Н. контр.		Плюснин			

KUR.0130.20UMX.0.KZ.TB0008-СТВ0016

КУРСКАЯ АЭС-2 ЭНЕРГОБЛОКИ N° 1 и 2

Здание блочной обессоливающей установки (20UMX). Внутренние стены и перегородки (подземной и надземной части)

Стадия	Лист	Листов
Р	1	1

Узлы 2-16

АО "Атомэнергопроект" НИАЭП

Взам. инв. № | Подп. и дата | Инв. № подл. А-204048

Формат А1

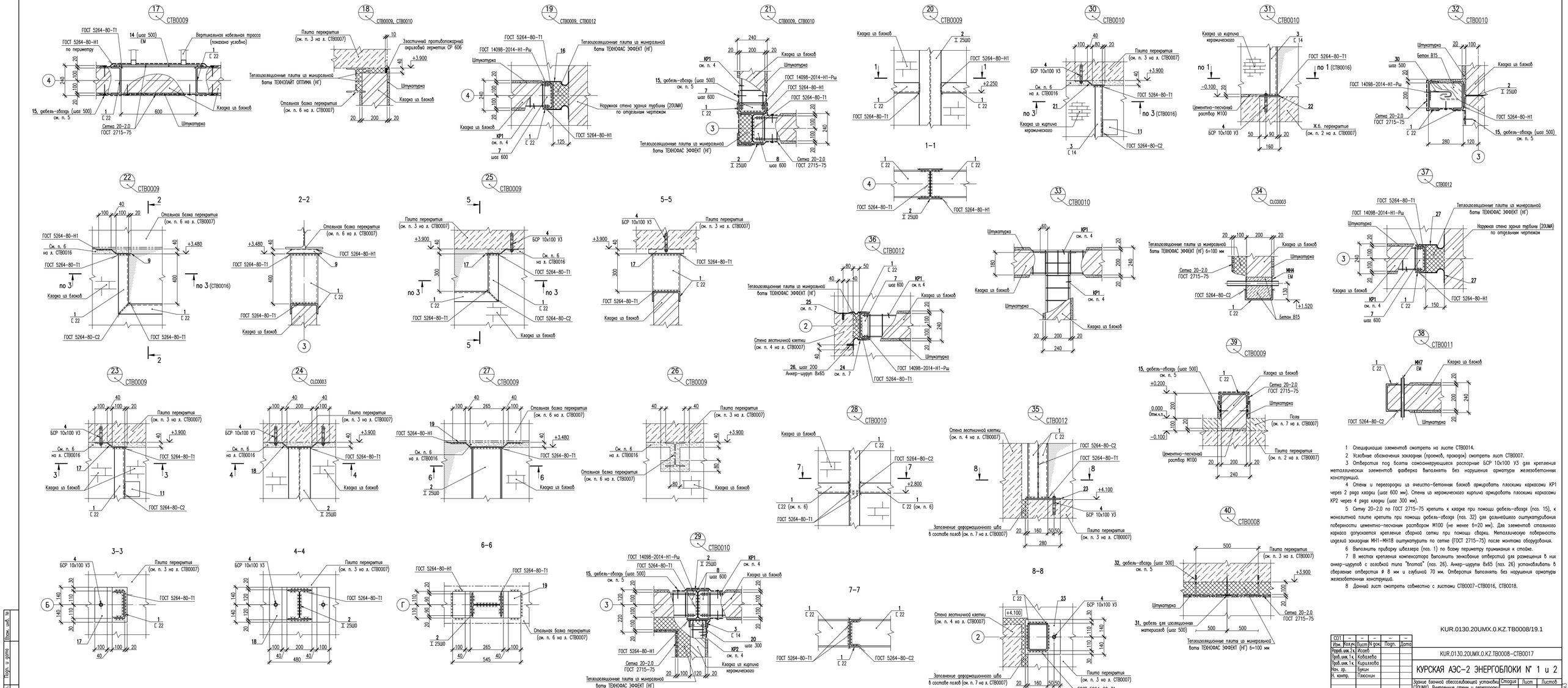

1 Спецификацию элементов смотреть на листе СТВ0014.

2 Условные обозначения закладных (проемов, проходок) смотреть лист СТВ0007.

3 Отверстия под болты самонарезающиеся распорные БСР 10х100 У3 для крепления металлических элементов фахверка выполнять без нарушения арматуры железобетонных конструкций.

4 Стены и перегородки из ячеисто-бетонных блоков армировать плоскими каркасами КР1 через 2 ряда кладки (шаг 600 мм). Стена из керамического кирпича армировать плоскими каркасами КР2 через 4 ряда кладки (шаг 300 мм).

5 Сетку 20-2.0 по ГОСТ 2715-75 крепить к кладке при помощи дюбель-гвоздя (поз. 15), к монолитной плите крепить при помощи дюбель-гвоздя (поз. 32) для дальнейшего оштукатуривания поверхности цементно-песчаным раствором М100 (не менее δ=20 мм). Для элементов стального каркаса допускается крепление сварной сетки при помощи сварки. Металлическую поверхность изделий закладных МН1-МН18 оштукатурить по сетке (ГОСТ 2715-75) после монтажа оборудования.

6 Выполнить приварку швеллера (поз. 1) по всему периметру примыкания к стойке.

7 В местах крепления компенсатора выполнить зенкование отверстий для размещения в них анкер-шурупов с головкой типа "потай" (поз. 26). Анкер-шурупы 8х65 (поз. 26) устанавливать в сверленые отверстия ø 8 мм и глубиной 70 мм. Отверстия выполнять без нарушения арматуры железобетонных конструкций.

8 Данный лист смотреть совместно с листами СТВ0007-СТВ0016, СТВ0018.

KUR.0130.20UMX.0.KZ.TB0008/19.1

СО1	–	–	–	–	–
Изм.	Кол.уч.	Лист	N док.	Подп.	Дата
Разраб. инж. I к.		Исаев			
Пров. инж. I к.		Кобзарева			
Пров. инж. I к.		Кирилова			
Нач. гр.		Бужан			
Н. контр.		Пяхонин			

KUR.0130.20UMX.0.KZ.TB0008-СТВ0017

КУРСКАЯ АЭС-2 ЭНЕРГОБЛОКИ N° 1 и 2

Здание блочной обессоливающей установки (20UMX). Внутренние стены и перегородки (подземной и надземной части)

Стадия	Лист	Листов
Р	1	1

Узлы 17-40

АО "Атомэнергопроект" НИАЭП

Формат А2Х

Инв. N подл. А-204048 | Подп. и дата | Взам. инв. N

КАРКАС ПЛОСКИЙ КР1

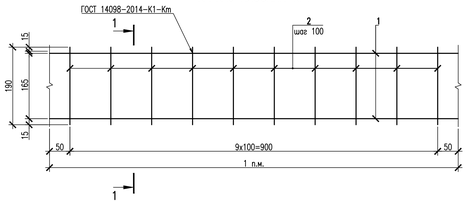

1–1

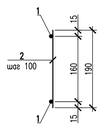

ИЗДЕЛИЕ ЗАКЛАДНОЕ МН1

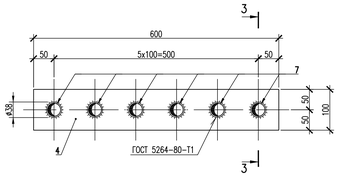

3–3

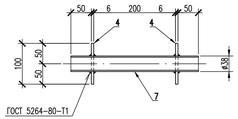

ИЗДЕЛИЕ ЗАКЛАДНОЕ МН2

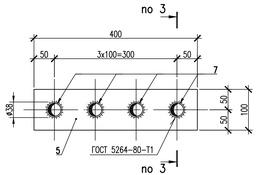

ИЗДЕЛИЕ ЗАКЛАДНОЕ МН3

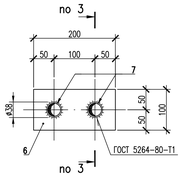

КАРКАС ПЛОСКИЙ КР2

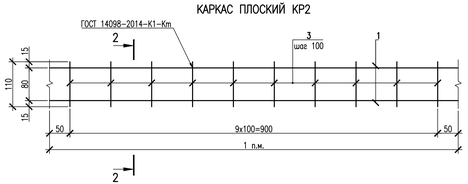

2–2

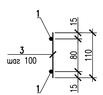

ИЗДЕЛИЕ ЗАКЛАДНОЕ МН4

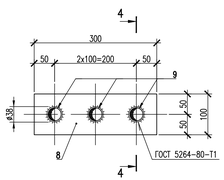

4–4

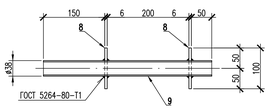

ИЗДЕЛИЕ ЗАКЛАДНОЕ МН5

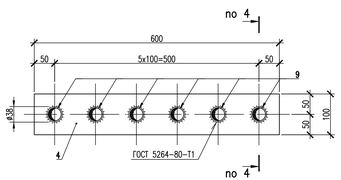

ИЗДЕЛИЕ ЗАКЛАДНОЕ МН8

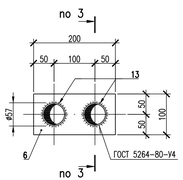

ИЗДЕЛИЕ ЗАКЛАДНОЕ МН6

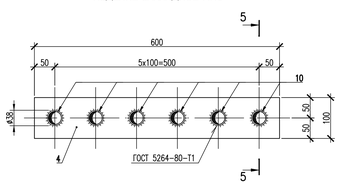

5–5

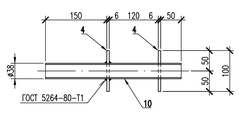

ИЗДЕЛИЕ ЗАКЛАДНОЕ МН7

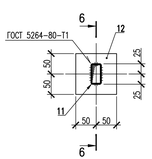

6–6

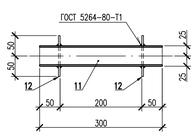

ИЗДЕЛИЯ ЗАКЛАДНЫЕ МН14, МН17

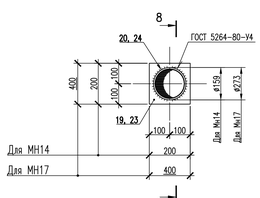

8–8

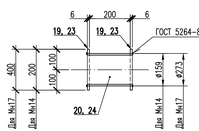

ИЗДЕЛИЯ ЗАКЛАДНЫЕ МН9–МН11, МН19

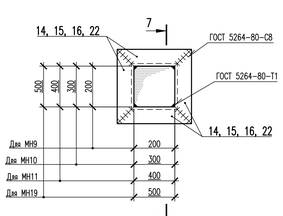

7–7

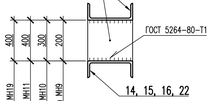

ИЗДЕЛИЯ ЗАКЛАДНЫЕ МН12, МН13

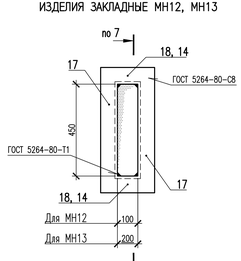

ИЗДЕЛИЯ ЗАКЛАДНЫЕ МН15, МН16

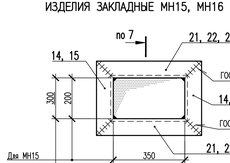

ИЗДЕЛИЯ ЗАКЛАДНЫЕ МН20–МН22

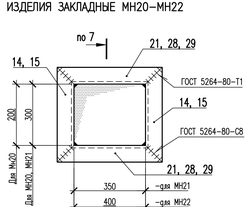

ИЗДЕЛИЕ ЗАКЛАДНОЕ МН18

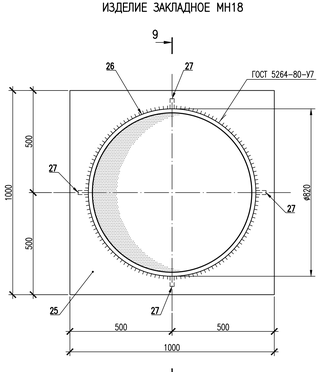

9–9

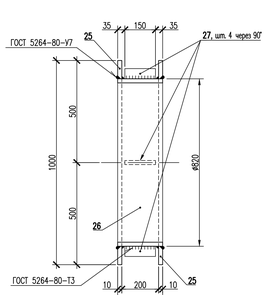

СПЕЦИФИКАЦИЯ ЭЛЕМЕНТОВ ИЗДЕЛИЙ ЗАКЛАДНЫХ

/продолжение/

Марка изд.	Поз.	Наименование	Кол.	Масса ед.,кг	Масса изделия, кг
МН9	14	Шпилька 22 ГОСТ 8240–97 / С245 ГОСТ 27772–2015 L=365	4	7.67	30.99
		Напыленный металл 1 %		0.31	
МН10	15	Шпилька 22 ГОСТ 8240–97 / С245 ГОСТ 27772–2015 L=465	4	9.77	39.47
		Напыленный металл 1 %		0.39	
МН11	16	Шпилька 22 ГОСТ 8240–97 / С245 ГОСТ 27772–2015 L=565	4	11.87	47.95
		Напыленный металл 1 %		0.47	
МН12	17	Шпилька 22 ГОСТ 8240–97 / С245 ГОСТ 27772–2015 L=615	2	12.92	37.35
	18	Шпилька 22 ГОСТ 8240–97 / С245 ГОСТ 27772–2015 L=265	2	5.57	
		Напыленный металл 1 %		0.37	
МН13	17	Шпилька 22 ГОСТ 8240–97 / С245 ГОСТ 27772–2015 L=615	2	12.92	41.59
	14	Шпилька 22 ГОСТ 8240–97 / С245 ГОСТ 27772–2015 L=365	2	7.67	
		Напыленный металл 1 %		0.41	
МН14	19	Лист 6х200х200 ГОСТ 19903–2015 / С245 ГОСТ 27772–2015	2	1.88	6.24
	20	Труба 159х3.0 ГОСТ 10704–91 / Ст3кп ГОСТ 10705–80 L=210	1	2.42	
		Напыленный металл 1 %		0.06	
МН15	14	Шпилька 22 ГОСТ 8240–97 / С245 ГОСТ 27772–2015 L=365	2	7.67	37.35
	21	Шпилька 22 ГОСТ 8240–97 / С245 ГОСТ 27772–2015 L=515	2	10.82	
		Напыленный металл 1 %		0.37	
МН16	15	Шпилька 22 ГОСТ 8240–97 / С245 ГОСТ 27772–2015 L=465	2	9.77	47.95
	22	Шпилька 22 ГОСТ 8240–97 / С245 ГОСТ 27772–2015 L=665	2	13.97	
		Напыленный металл 1 %		0.47	
МН17	23	Лист 6х400х400 ГОСТ 19903–2015 / С245 ГОСТ 27772–2015	2	7.54	20.86
	24	Труба 273х4.0 ГОСТ 10704–91 / Ст3кп ГОСТ 10705–80 L=210	1	5.57	
		Напыленный металл 1 %		0.21	
МН18	25	Лист 8х1000х1000 ГОСТ 19903–2015 / С245 ГОСТ 27772–2015	2	62.80	165.32
	26	Труба 820х8.0 ГОСТ 10704–91 / Ст3кп ГОСТ 10705–80 L=220	1	35.24	
	27	Лист 12х50х150 ГОСТ 19903–2015 / С245 ГОСТ 27772–2015	4	0.71	
		Напыленный металл 1 %		1.64	
МН19	22	Шпилька 22 ГОСТ 8240–97 / С245 ГОСТ 27772–2015 L=665	4	13.97	56.44
		Напыленный металл 1 %		0.56	

СПЕЦИФИКАЦИЯ ЭЛЕМЕНТОВ ИЗДЕЛИЙ ЗАКЛАДНЫХ

/окончание/

Марка изд.	Поз.	Наименование	Кол.	Масса ед.,кг	Масса изделия, кг
МН20	15	Шпилька 22 ГОСТ 8240–97 / С245 ГОСТ 27772–2015 L=465	2	9.77	52.20
	28	Шпилька 22 ГОСТ 8240–97 / С245 ГОСТ 27772–2015 L=765	2	16.07	
		Напыленный металл 1 %		0.52	
МН21	15	Шпилька 22 ГОСТ 8240–97 / С245 ГОСТ 27772–2015 L=465	2	9.77	41.59
	21	Шпилька 22 ГОСТ 8240–97 / С245 ГОСТ 27772–2015 L=515	2	10.82	
		Напыленный металл 1 %		0.41	
МН21	14	Шпилька 22 ГОСТ 8240–97 / С245 ГОСТ 27772–2015 L=365	2	7.67	39.47
	29	Шпилька 22 ГОСТ 8240–97 / С245 ГОСТ 27772–2015 L=565	2	11.87	
		Напыленный металл 1 %		0.39	

1 Катеты сварных швов принять по наименьшей толщине свариваемых элементов.

2 Отклонение линейных размеров не должно превышать предельных установленных ГОСТ Р 57997–2017.

3 Сварные соединения выполнять в соответствии с ГОСТ 5264–80 и ГОСТ 14098–2014.

4 Электроды для сварки типа 342А и 350А по ГОСТ 9467–75.

5 Поверхности труб и выкоды из них очистить должны иметь обработанную и очищенную поверхность.

Концы труб должны быть заглушены во избежание попадания строительного мусора.

6 Данный лист смотреть совместно с листами СТВ0007–СТВ0019.

СПЕЦИФИКАЦИЯ ЭЛЕМЕНТОВ ИЗДЕЛИЙ ЗАКЛАДНЫХ

/начало/

Марка изд.	Поз.	Наименование	Кол.	Масса ед.,кг	Масса изделия, кг
КР1		Арматура ГОСТ 34028–2016			0.65
	1	⌀6–А240С L=1000	2	0.22	
		Проволока ГОСТ 6727–80			
	2	⌀4–Вр–1 L=190	10	0.02	
		Напыленный металл 1 %		0.01	
КР2		Арматура ГОСТ 34028–2016			0.55
	1	⌀6–А240С L=1000	2	0.22	
		Проволока ГОСТ 6727–80			
	3	⌀4–Вр–1 L=110	10	0.01	
		Напыленный металл 1 %		0.01	
МН1	4	Лист 6х100х600 ГОСТ 19903–2015 / С245 ГОСТ 27772–2015	2	2.83	10.56
	7	Труба 30х1.0 ГОСТ 8732–78 / Ст2сп ГОСТ 8731–74 L=310	6	0.80	
		Напыленный металл 1 %		0.10	
МН2	5	Лист 6х100х400 ГОСТ 19903–2015 / С245 ГОСТ 27772–2015	2	1.88	7.03
	7	Труба 30х1.0 ГОСТ 8732–78 / Ст2сп ГОСТ 8731–74 L=310	4	0.80	
		Напыленный металл 1 %		0.07	
МН3	6	Лист 6х100х200 ГОСТ 19903–2015 / С245 ГОСТ 27772–2015	2	0.94	3.51
	7	Труба 30х1.0 ГОСТ 8732–78 / Ст2сп ГОСТ 8731–74 L=310	2	0.80	
		Напыленный металл 1 %		0.03	
МН4	8	Лист 6х100х300 ГОСТ 19903–2015 / С245 ГОСТ 27772–2015	2	1.41	5.67
	9	Труба 30х1.0 ГОСТ 8732–78 / Ст2сп ГОСТ 8731–74 L=360	3	0.93	
		Напыленный металл 1 %		0.06	
МН5	4	Лист 6х100х600 ГОСТ 19903–2015 / С245 ГОСТ 27772–2015	2	2.83	11.35
	9	Труба 30х1.0 ГОСТ 8732–78 / Ст2сп ГОСТ 8731–74 L=360	6	0.93	
		Напыленный металл 1 %		0.11	
МН6	4	Лист 6х100х600 ГОСТ 19903–2015 / С245 ГОСТ 27772–2015	2	2.83	10.87
	10	Труба 30х1.0 ГОСТ 8732–78 / Ст2сп ГОСТ 8731–74 L=330	6	0.85	
		Напыленный металл 1 %		0.11	
МН7	11	Профиль 50х25х2.0 ГОСТ 30245–2003 / С245 ГОСТ 27772–2015 L=300	1	0.82	1.45
	12	Лист 4х100х100 ГОСТ 19903–2015 / С245 ГОСТ 27772–2015	2	0.31	
		Напыленный металл 1 %		0.01	
МН8	6	Лист 6х100х200 ГОСТ 19903–2015 / С245 ГОСТ 27772–2015	2	0.94	4.40
	13	Труба 57х3.0 ГОСТ 8732–78 / Ст2сп ГОСТ 8731–74 L=310	2	1.24	
		Напыленный металл 1 %		0.04	

KUR.0130.20UMX.0.KZ.TB0008/20.1

СО1	–	–	–	–	–
Изм.	Кол.уч.	Лист	N док.	Подп.	Дата
Разраб. шк. 7 к.		Исаев			
Пров. шк. 1 к.		Кобзарева			
Пров. шк. 1 к.		Кирилова			
Нач. гр.		Бужан			
Н. контр.		Пяхсман			

KUR.0130.20UMX.0.KZ.TB0008–СТВ0018

КУРСКАЯ АЭС–2 ЭНЕРГОБЛОКИ N° 1 и 2

	Стадия	Лист	Листов
Здание блочной обессоливающей установки (20UMX). Внутренние стены и перегородки (подземной и надземной части)	Р	1	1
Изделия закладные МН1–МН22 Каркаса плоские КР1, КР2	АО "Атомэнергопроект" НИАЭП		

Инв. № подл. А-20048 | Подп. и дата | Взам. инв. №

Формат А2Х

СХЕМА РАСПОЛОЖЕНИЯ ЭКРАНИРУЮЩИХ СЕТОК В ПОМЕЩЕНИИ ТЕХНОЛОГИЧЕСКОЙ АВТОМАТИКИ 20UMX10R012

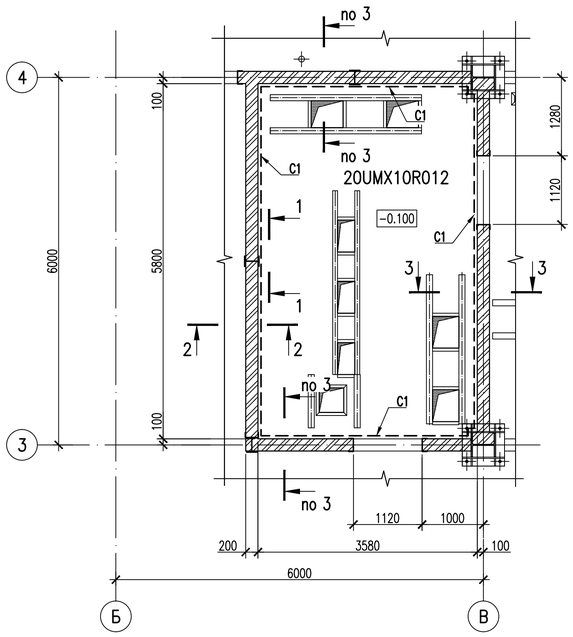

1–1

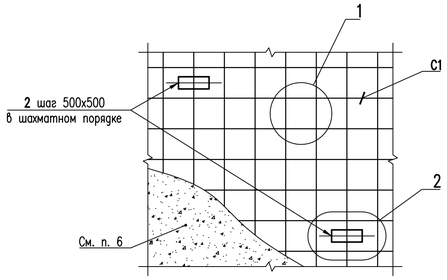

1

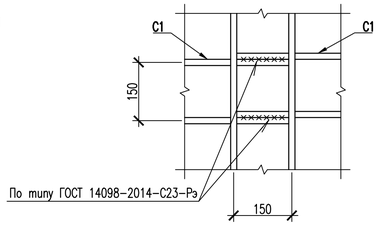

ВЕДОМОСТЬ ДЕТАЛЕЙ

Поз.	Эскиз
1	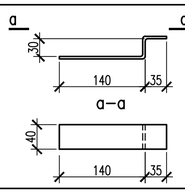
2	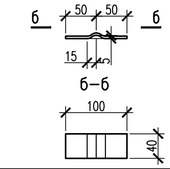

СПЕЦИФИКАЦИЯ ЭЛЕМЕНТОВ К СХЕМЕ РАСПОЛОЖЕНИЯ ЭКРАНИРУЮЩИХ СЕТОК В ПОМЕЩЕНИИ ТЕХНОЛОГИЧЕСКОЙ АВТОМАТИКИ 20UMX10R012

Поз.	Обозначение	Наименование	Кол.	Масса ед.,кг	Примечание
		Детали			
1*		Полоса $\frac{4х40\ ГОСТ\ 103–2006}{С235\ ГОСТ\ 27772–2015}$, L=215	10	0.27	2.70
2*		Полоса $\frac{4х40\ ГОСТ\ 103–2006}{С235\ ГОСТ\ 27772–2015}$, L=110	360	0.14	50.40
		Материалы			
С1	ГОСТ 23279–2012	4С $\frac{5Вр–I\ 150}{5Вр–I\ 150}$, $м^2$	88.3	176.7	
	ГОСТ 2715–75	Сетка сварная 20–2.0, $м^2$	28.7	3.0	
	ТУ 5762–010–74182181–2012	Теплоизоляционные плиты из минеральной			
		ваты ТЕХНОФАС ЭФФЕКТ (НГ)			
		фирмы ТЕХНОНИКОЛЬ, $м^3$	0.8		
		Дюбель–гвоздь 6х40, шт.	720		
	ТУ 5745–002–04001508–2010	Клей эластичный КНАУФ–ФЛЕКС, кг	33.7		
		Цементно–песчаный раствор М100, $м^3$	0.65		

Позиции, обозначенные знаком *, смотреть "Ведомость деталей".

3

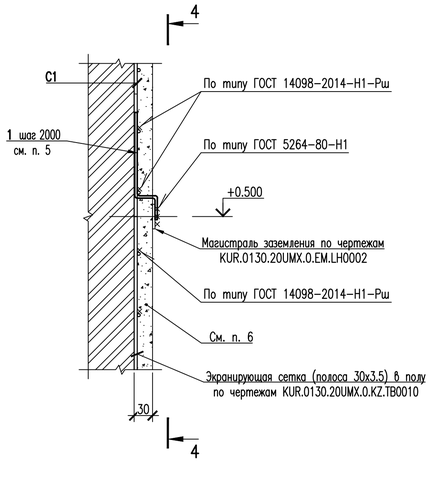

2

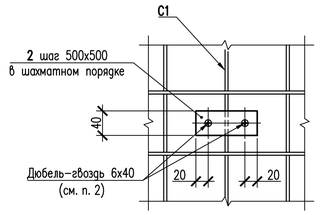

4–4

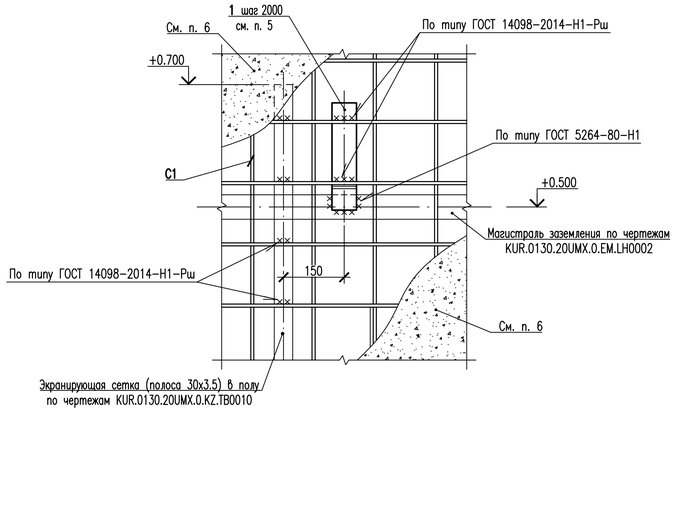

2–2

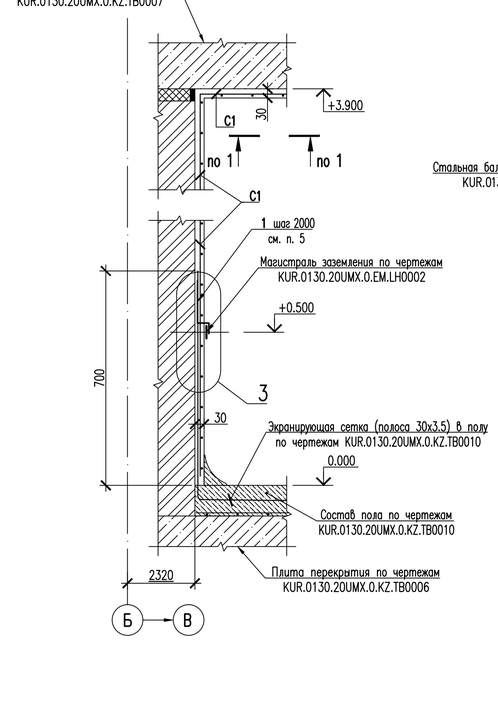

3–3

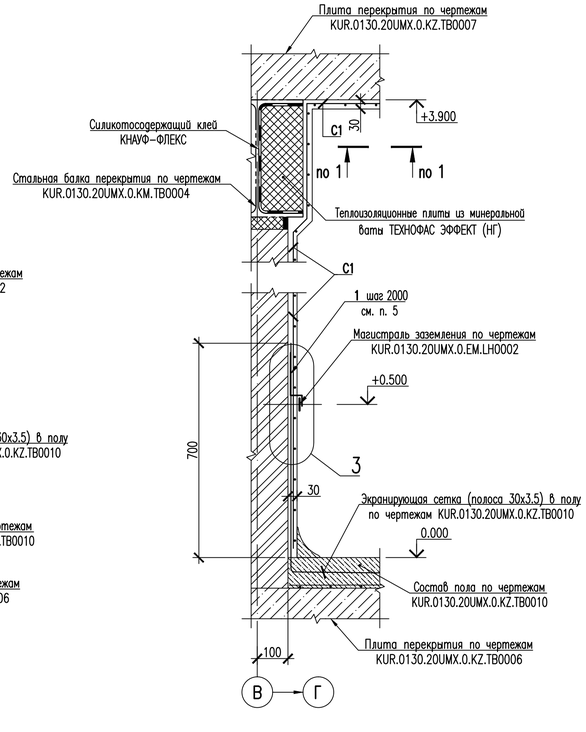

1 Данный лист смотреть совместно с листом СТВ0007.

2 Экранирующие сетки крепить к стенам и потолку по узлу 2. Дюбель–гвозди устанавливать в сверленые отверстия ø6 мм и глубиной 50 мм.

3 Экранирующие сетки пола, стен и потолка должны соединяться между собой на сварке по узлам 1 и 3 для обеспечения непрерывности сетчатых экранов.

4 В местах отверстий, проемов и проходок арматурные стержни экранирующих сеток вырезать по месту и присоединить к закладным изделиям или проходкам на сварке по типу шва Н1–Рш по ГОСТ 14098–2014.

5 Экранирующие сетки присоединить на сварке к полосе внутреннего контура заземления при помощи поз. 1, устанавливаемых с шагом 2000 мм по узлу 3.

6 После установки экранирующих сеток поверхность стен оштукатурить цементно–песчаным раствором марки М100 толщиной 30 мм, поверхность потолка – цементно–песчаным раствором марки М100, по сетке 20–2.0 ГОСТ 2715–75. Расход материалов на оштукатуривание поверхностей стен помещения технологической автоматики 20UMX10R012 учтен в спецификации на листе СТВ0014.

Качество поверхности должно соответствовать:

– требованиям СП 71.13330.2017 "Изоляционные и отделочные покрытия. Актуализированная редакция СНиП 3.04.01–87" для высококачественной штукатурки.

– требованиям СП 72.13330.2016 "Защита строительных конструкций и сооружений от коррозии" по шероховатости – классу 3Ш.

7 Зашивку стальных балок организовать минераловатными плитами "ТЕХНОНИКОЛЬ" и оштукатурить по сетке 20–2.0 по ГОСТ 2715–75 цементным раствором марки М100 толщиной не менее 20 мм. Минераловатные плиты к стальной балке монтировать на силикатный клей КНАУФ–ФЛЕКС.

KUR.0130.20UMX.0.KZ.TB0008/21.1

Изм.	Кол.уч.	Лист	N док.	Подп.	Дата
С01	–	–	–	–	–
Разраб. инж. 2 к.		Исаев			
Пров. инж. 1 к.		Ковалева			
Пров. инж. 1 к.		Кириллова			
Нач. гр.		Букин			
Н. контр.		Плюснин			

KUR.0130.20UMX.0.KZ.TB0008–СТВ0019

КУРСКАЯ АЭС–2 ЭНЕРГОБЛОКИ N° 1 и 2

Здание блочной обессоливающей установки (20UMX). Внутренние стены и перегородки (подземной и надземной части)

Стадия	Лист	Листов
Р	1	1

Схема расположения экранирующих сеток в помещении технологической автоматики 20UMX10R012

АО "Атомэнергопроект" НИАЭП

Формат А1

Взам. инв. № | Подп. и дата | Инв. № подл. A–204048

СХЕМА РАСПОЛОЖЕНИЯ ВНУТРЕННИХ СТЕН И ПЕРЕГОРОДОК НА ОТМЕТКЕ +8.300

(Здание 20UMX повернуто по отношению к генеральному плану на 180°)

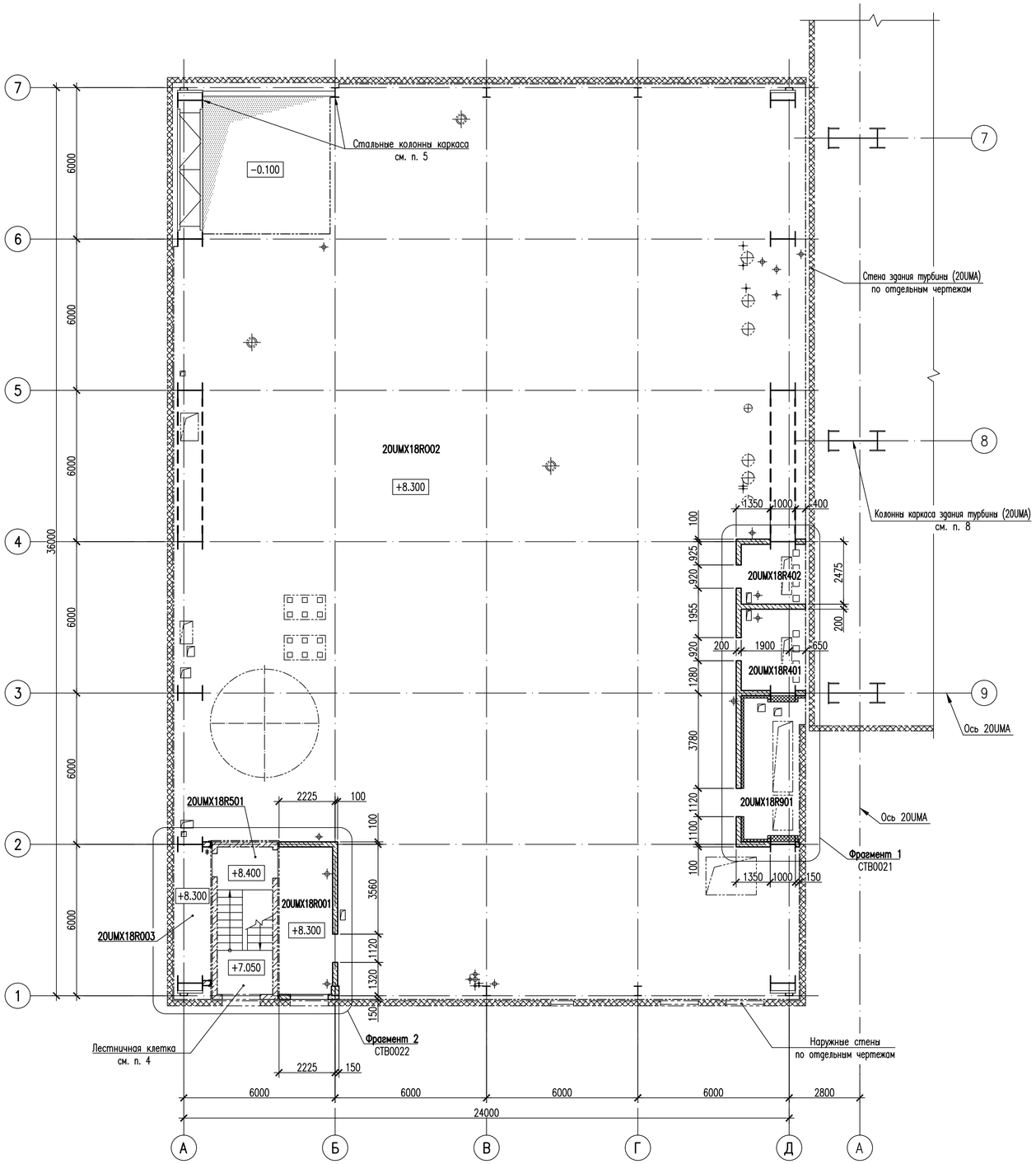

1 Геометрические размеры и армирование каркаса подземной части смотреть чертежи "Строительные конструкции подземной части (наружные стены, несущие стены, каркас)" KUR.0130.20UMX.0.KZ.TB0004.

2 Геометрические размеры и армирование плиты перекрытия и балок перекрытия на отм. 0.000, смотреть чертежи "Перекрытие на отметке 0.000" KUR.0130.20UMX.0.KZ.TB0006.

3 Геометрические размеры и армирование плит перекрытия на отметках +4.100 и +8.300, смотреть чертежи "Перекрытия на отметках +4.100 и +8.300" KUR.0130.20UMX.0.KZ.TB0007 и "Перекрытия на отметках +4.100 и +8.300 (КЖ). Армирование" KUR.0130.20UMX.0.KZ.TB0014.

4 Конструкцию лестничных клеток и их армирование смотреть чертежи "Лестничные клетки (КЖ)" KUR.0130.20UMX.0.KZ.TB0009.

5 Стальные колонны, вертикальные связи и распорки смотреть чертежи "Металлоконструкции каркаса" KUR.0130.20UMX.0.KM.TB0001.

6 Стальные колонны каркаса внутренней части здания и стальные балки перекрытий на отметках +4.100 и +8.300 смотреть чертежи "Металлоконструкции перекрытий (балки перекрытий на отметках +4.100 и +8.300)" KUR.0130.20UMX.0.KM.TB0004.

7 Состав и конструкцию полов смотреть чертежи "Полы и фундаменты под оборудование" KUR.0130.20UMX.0.KZ.TB0010.

8 Стальные колонны смотреть чертежи "Здание турбины (20UMA). Металлоконструкции каркаса. Колонны" KUR.0130.20UMA.0.KM.TB0003.

9 Внутренние стены и перегородки на отметке −3.700 смотреть листы СТВ0001–СТВ0006, на отметке −0.100 смотреть листы СТВ0007–СТВ0010, на отметке +4.100 смотреть листы СТВ0011–СТВ0013, на отметке +8.300 смотреть листы СТВ0020–СТВ0032.

10 Данный лист смотреть совместно с листами СТВ0021–СТВ0032.

СПЕЦИФИКАЦИЯ ЭЛЕМЕНТОВ К СХЕМЕ РАСПОЛОЖЕНИЯ ВНУТРЕННИХ СТЕН И ПЕРЕГОРОДОК НА ОТМЕТКЕ +8.300

/окончание/

Поз.	Обозначение	Наименование	Кол.	Масса ед.,кг	Примечание
		Материалы			
		Кладка из полнотелых			
		ячеисто-бетонных блоков марки			
		II/600x300x200/D800/B7.5/F15			
		по ГОСТ 31360-2007			
		на цементно-песчаном растворе М100, $м^3$	0.4		
	ТУ 5762-010-74182181-2012	Теплоизоляционные плиты из минеральной			
		ваты ТЕХНОФАС ЭФФЕКТ (НГ)			
		фирмы ТЕХНОНИКОЛЬ , $м^3$	0.35		
	ГОСТ 2715-75	Сетка сварная 20-2.0 , $м^2$	85.0		
		Цементно-песчаный раствор М100, $м^3$	1.7		б=20 мм
	ТУ 5762-010-74182181-2012	Теплоизоляционные плиты из минеральной			
		ваты ТЕХНОЛАЙТ ОПТИМА (НГ)			
		фирмы ТЕХНОНИКОЛЬ , $м^3$	0.3		
	ТУ 5745-002-04001508-2010	Клей эластичный КНАУФ-ФЛЕКС , кг	4.7		
		Плиты монолитные			
Пм1	KUR.0130.20UMX.0.KZ.TB0013-СТВ0032	Плита монолитная Пм1	1		
Позиции, обозначенные знаком *, смотреть "Ведомость деталей".					

УКАЗАНИЯ ПО ПРОИЗВОДСТВУ РАБОТ ПО НАНЕСЕНИЮ ОГНЕЗАЩИТНОГО СОСТАВА

1 Металлоконструкции фахверка (поз. 5) защищать огнезащитным составом ОГРАКС-МСК по ТУ 5728-068-13267785-10 толщиной 1.5 мм, что соответствует пределу огнестойкости 45 минут по ГОСТ Р 53295-2009 (5-я группа огнезащитной эффективности).

2 При выполнении работ по нанесению огнезащитного состава руководствоваться "Инструкцией по применению огнезащитного терморасширяющегося материала "Огракс-МСК" (ТУ 5728-068-13267785-10) для защиты от огня стальных конструкций", разработанной НПО "Унихимтек".

3 Перед нанесением состава все металлические поверхности, подлежащие окраске, должны быть очищены от масляных, жировых и других загрязнений, ржавчины и покрыты одним слоем грунта ГФ-021 по ГОСТ 25129-82 (общая толщина 0.05 мм).

4 Работы по нанесению огнезащитного состава должны выполняться специализированной организацией, имеющей допуск на проведение данного вида работ.

5 Общая площадь покраски огнезащитным составом – 0.25 $м^2$. Общий расход огнезащитного состава (с учетом запаса не менее 10 %) – 0.83 кг (при расходе 3.0 $кг/м^2$ согласно ТУ 5728-068-13267785-10 и 10 % на потери).

6 В случае нарушения целостности огнезащитного состава восстановить по месту.

ВЕДОМОСТЬ ДЕТАЛЕЙ

Поз.	Эскиз
1, 3	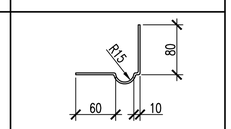
2	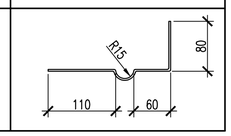

ВЕДОМОСТЬ ДЕТАЛЕЙ

Поз.	Эскиз
4	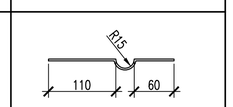
8	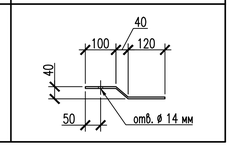

УСЛОВНЫЕ ОБОЗНАЧЕНИЯ

ТМ – марка закладных изделий для тепломеханической системы;

НМ – марка закладных изделий для системы отопления и вентиляции;

КМ – марка закладных изделий для крепления металлоконструкций;

ЕМ – марка закладных изделий для электрической системы.

СПЕЦИФИКАЦИЯ ЭЛЕМЕНТОВ К СХЕМЕ РАСПОЛОЖЕНИЯ ВНУТРЕННИХ СТЕН И ПЕРЕГОРОДОК НА ОТМЕТКЕ +8.300

/начало/

Поз.	Обозначение	Наименование	Кол.	Масса ед.,кг	Примечание
		Фрагмент 1			
		Изделия закладные			
МН1	Серия 1.400-15.В1.550-03	Изделие закладное МН552 , м.п.	45.3	4.41	199.77
МН2	KUR.0130.20UMX.0.KZ.TB0013-СТВ0024	Изделие закладное МН2 , м.п.	42.0	8.07	338.94
МН3	-СТВ0024	Изделие закладное МН3	2	10.44	20.88
МН4	-СТВ0024	Изделие закладное МН4	1	12.02	12.02
МН5	Серия 1.400-15.В1.120-36	Изделие закладное МН111-1	21	1.60	33.60
МН6	KUR.0130.20UMX.0.KZ.TB0013-СТВ0024	Изделие закладное МН6	2	1.56	3.12
МН7	-СТВ0024	Изделие закладное МН7	3	18.93	56.79
МН8	-СТВ0024	Изделие закладное МН8	3	8.31	24.93
		Детали			
1*		Лист $\frac{3x200\ ГОСТ\ 19903-2015}{С245\ ГОСТ\ 27772-2015}$, м.п.	9.5	4.71	44.75
2*		Лист $\frac{3x300\ ГОСТ\ 19903-2015}{С245\ ГОСТ\ 27772-2015}$, м.п.	32.5	7.07	229.78
10		Дюбель-гвоздь 6x40 , шт.	570		
11		Дюбель-гвоздь 8x140 , шт.	250		
13	ТУ 2291-006-20994511-06	Дюбель фасадный ДС-1 60.160 , шт.	250		
14	ТУ 5775-001-68186246-2011	ПСН-75 УГЛ , м.п.	13.8		
		Материалы			
	ТУ 5762-010-74182181-2012	Теплоизоляционные плиты из минеральной			
		ваты ТЕХНОФАС ЭФФЕКТ (НГ)			
		фирмы ТЕХНОНИКОЛЬ , $м^3$	8.0		
	ГОСТ 2715-75	Сетка сварная 20-2.0 , $м^2$	68.0	3.0	по мин. плите
		Сетка сварная 20-2.0 , $м^2$	142.0	3.0	по бетону
		Цементно-песчаный раствор М100, $м^3$	4.2		б=20 мм
	ТУ 5762-010-74182181-2012	Теплоизоляционные плиты из минеральной			
		ваты ТЕХНОЛАЙТ ОПТИМА (НГ)			
		фирмы ТЕХНОНИКОЛЬ , $м^3$	1.0		Узлы 1-6
	ТУ 5745-002-04001508-2010	Клей эластичный КНАУФ-ФЛЕКС , кг	36.0		Узлы 1, 4, 5
		Фрагмент 2			
		Изделия закладные			
МН2	KUR.0130.20UMX.0.KZ.TB0013-СТВ0024	Изделие закладное МН2 , м.п.	35.1	8.07	283.26
МН3	-СТВ0024	Изделие закладное МН3	1	10.44	10.44
МН5	Серия 1.400-15.В1.120-36	Изделие закладное МН111-1	7	1.60	11.20
		Каркасы плоские			
КР1	KUR.0130.20UMX.0.KZ.TB0013-СТВ0024	Каркас плоский КР1 , м.п.	2.6	0.65	1.69
		Детали			
3*		Лист ОЦ $\frac{5-0-3.0x200\ ГОСТ\ 19903-2015}{Ст3кп-МГ-1\ ГОСТ\ 14918-80}$, м.п.	25.6	4.71	120.58
4*		Лист ОЦ $\frac{5-0-3.0x220\ ГОСТ\ 19903-2015}{Ст3кп-МГ-1\ ГОСТ\ 14918-80}$, м.п.	21.3	5.18	110.33
5		Швеллер $\frac{22\ ГОСТ\ 8240-97}{С245\ ГОСТ\ 27772-2015}$, м.п.	5.9	21.0	123.9
6		Лист $\frac{4x60x200\ ГОСТ\ 19903-2015}{С245\ ГОСТ\ 27772-2015}$, шт.	16	0.38	6.08
7		Лист $\frac{8x180x280\ ГОСТ\ 19903-2015}{С245\ ГОСТ\ 27772-2015}$, шт.	2	3.17	6.34
8*		Лист $\frac{6x280x280\ ГОСТ\ 19903-2015}{С245\ ГОСТ\ 27772-2015}$, шт.	2	3.69	7.38
9	ГОСТ 28778-90	БСР 10x100 У3 , шт.	4	0.091	0.36
10		Дюбель-гвоздь 6x40 , шт.	340		
12		Анкер-шуруп 8x65 (потайная головка), шт.	240		

KUR.0130.20UMX.0.KZ.TB0008/22.1

СО1	–	–	–	–	–
Изм.	Кол.уч.	Лист	N док.	Подп.	Дата
Разраб. инж. 2 к.		Исаев			
Пров. инж. 1 к.		Ковалева			
Пров. инж. 1 к.		Кириллова			
Нач. гр.		Букин			
Н. контр.		Плюснин			

KUR.0130.20UMX.0.KZ.TB0008-СТВ0020

КУРСКАЯ АЭС-2 ЭНЕРГОБЛОКИ N° 1 и 2

	Стадия	Лист	Листов
Здание блочной обессоливающей установки (20UMX). Внутренние стены и перегородки (подземной и надземной части)	Р	1	1
Схема расположения внутренних стен и перегородок на отметке +8.300	АО "Атомэнергопроект" НИАЭП		

Инв. № подл. А-204048 | Подп. и дата | Взам. инв. №

Формат А1

ФРАГМЕНТ 1 (СТВ0020)

Геометрические размеры

ПЛАН НА ОТМЕТКЕ +8.300

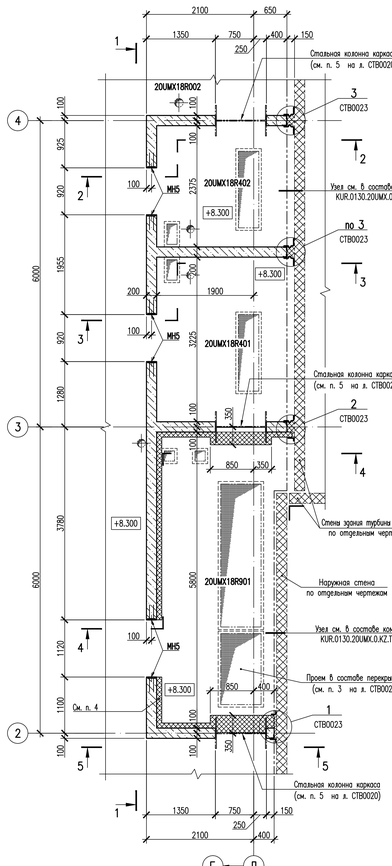

ПЛАН НА ОТМЕТКЕ +12.500

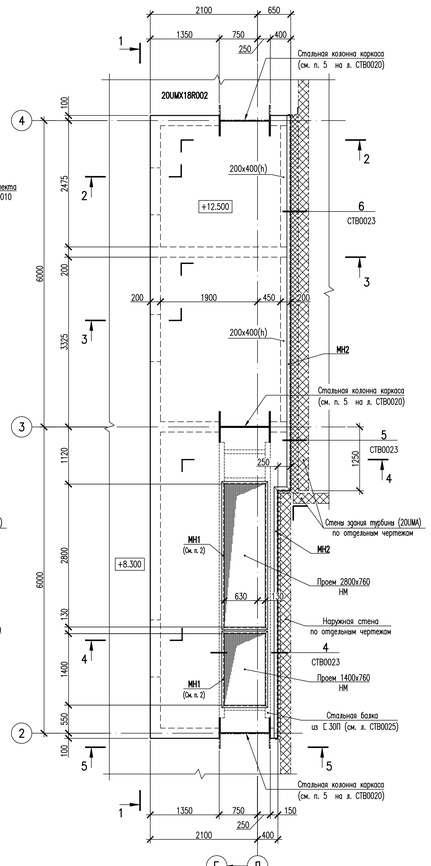

РАЗРЕЗ 1–1

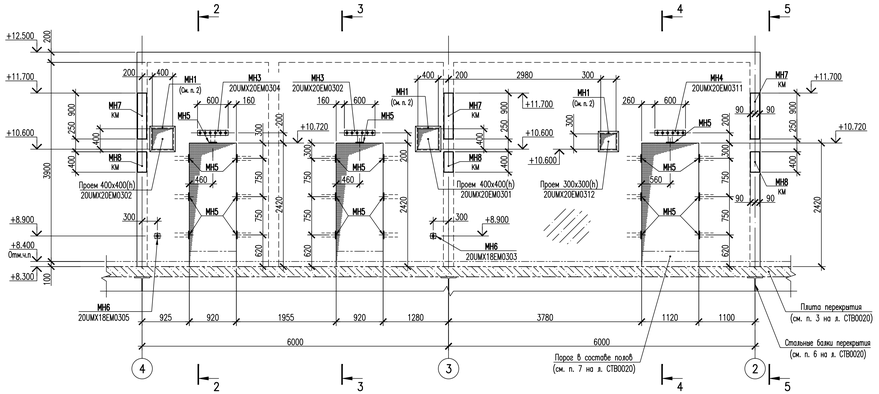

РАЗРЕЗ 2–2

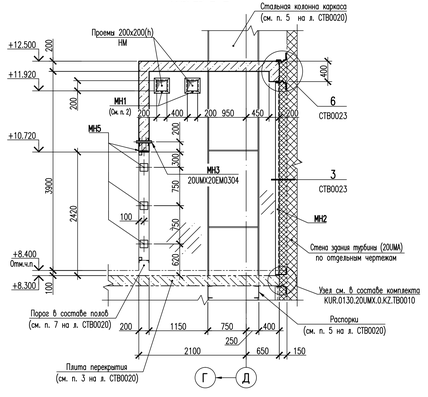

РАЗРЕЗ 3–3

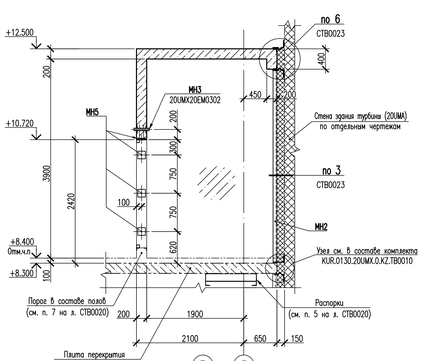

РАЗРЕЗ 4–4

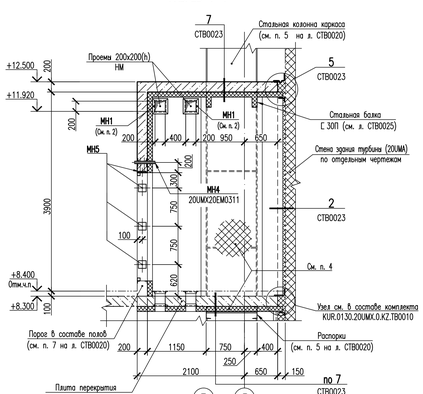

РАЗРЕЗ 5–5

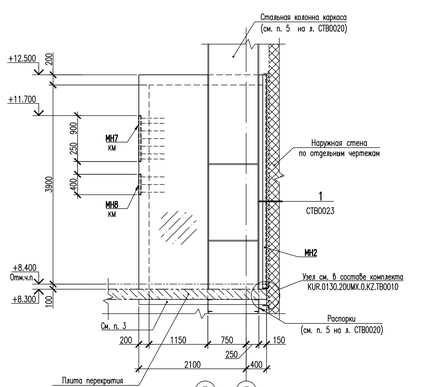

1 Спецификацию элементов и условные обозначения закладных изделий смотреть на листе СТВ0020.

2 Проемы ЕМ, НМ обрамить по периметру с двух сторон закладным изделием МН1.

3 Зашивку металлических балок теплоизоляционными плитами и нанесение штукатурного слоя вести после выполнения огнезащиты металлоконструкций.

4 Стены и потолок вентиляционной шахты (20UMX18R901), а также монолитную плиту перекрытия под отм. +8.300 утеплить минераловатными плитами "ТЕХНОНИКОЛЬ" толщиной 100 мм и оштукатурить по сетке 20–2.0 по ГОСТ 2715–75 цементным раствором марки М100 толщиной не менее 20 мм. Минераловатные плиты к монолитным конструкциям крепить дюбелями для изоляционных материалов ДС–1 60.160 (поз. 13) с шагом 500x500, без нарушения арматуры железобетонной конструкции (см. узел 7 на л. СТВ0023). К стальным колоннам и балкам минераловатные плиты монтировать на силикатный клей КНАУФ–ФЛЕКС.

5 Деформационные швы между монолитными конструкциями кабельных шахт (20UMX18R401, 20UMX18R402), вентиляционной шахты (20UMX18R901) и наружными стенами заполнить теплоизоляционными плитами из минеральной ваты ТЕХНОЛАЙТ ОПТИМА по всей длине деформационного шва. Для обеспечения огнестойкости, к закладным изделиям, заложенным в монолитных железобетонных конструкциях, по всей длине деформационного шва приварить компенсаторы (поз. 1, 2) в соответствии с узлами 1–6 на листе СТВ0023. Позиции 1, 2 в местах стыка варить:

– по длине швом ГОСТ 5264–80–С8;
– в наружных углах швом ГОСТ 5264–80–У4;
– во внутренних углах швом ГОСТ 5264–80–Т1.

6 В деформационный шов между помещением вентиляционной шахты (20UMX18R901) и наружными стенами, по периметру установить деформационный профиль стеновой накладной ПСН–75 УГП (поз. 14) по ТУ 5775–001–68186246–2011 "Гидро–ГАРАНТ". Крепление балознить на саморезах (входят в комплект поставки). Перед установкой ПСН–75 УГП деформационный шов заполнить минеральной ватой ТЕХНОЛАЙТ ОПТИМА (НГ) по всей длине деформационного шва.

Допускается применение других материалов с аналогичными характеристиками.

7 Данный лист смотреть совместно с листами СТВ0020, СТВ0022–СТВ0032.

KUR.0130.20UMX.0.KZ.TB0008/23.1

СО1	–	–	–	–	–	
Изм.	Кол.уч.	Лист	N док.	Подп.	Дата	
Разраб. инж. I к.		Исаев				
Пров. инж. I к.		Кобзарева				
Пров. инж. I к.		Кириллова				
Нач. гр.		Букин				
Н. контр.		Пивоварн				

KUR.0130.20UMX.0.KZ.TB0008–СТВ0021

КУРСКАЯ АЭС–2 ЭНЕРГОБЛОКИ N° 1 и 2

Здание блочной обессоливающей установки (20UMX). Внутренние стены и перегородки (подземной и надземной части)	Стадия	Лист	Листов
	Р	1	1
Фрагмент 1 Геометрические размеры	АО "Атомэнергопроект" НИАЭП		

Формат А2х

Инв. № подл.	Подп. и дата	Взам. инв. №
А–204048		

ФРАГМЕНТ 2 (СТВ0020)

Геометрические размеры

ПЛАН НА ОТМЕТКЕ +8.300

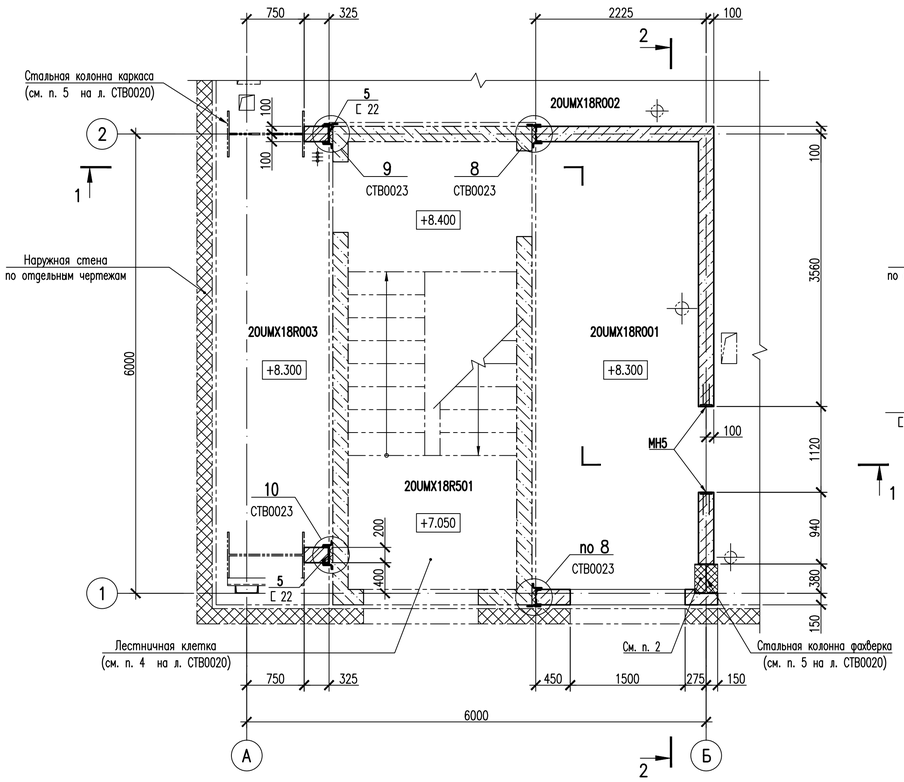

ПЛАН НА ОТМЕТКЕ +11.400

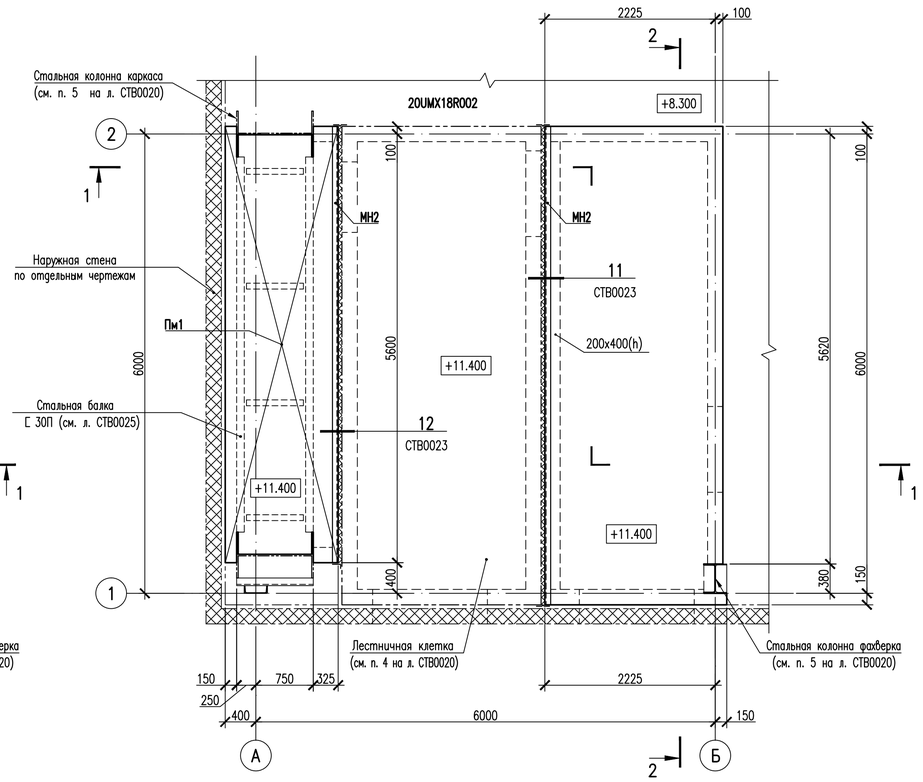

Узел крепления стойки фахверка

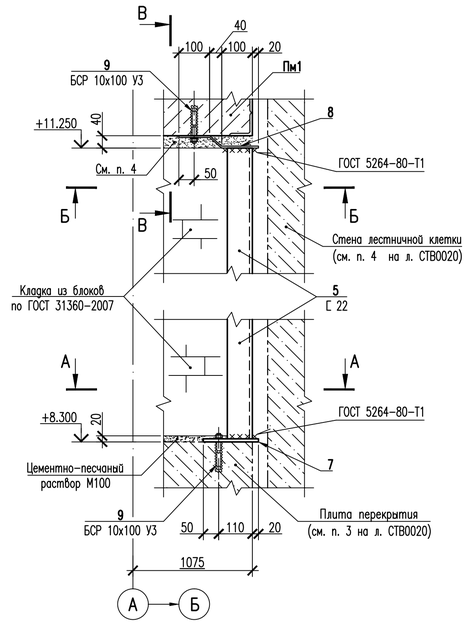

А–А

Кладка условно не показана

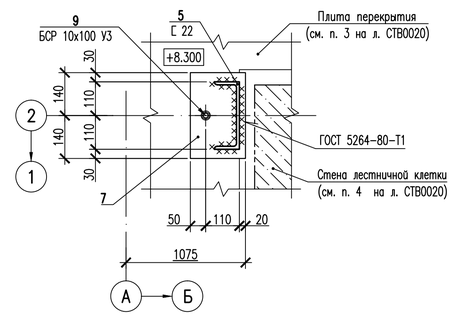

РАЗРЕЗ 1–1

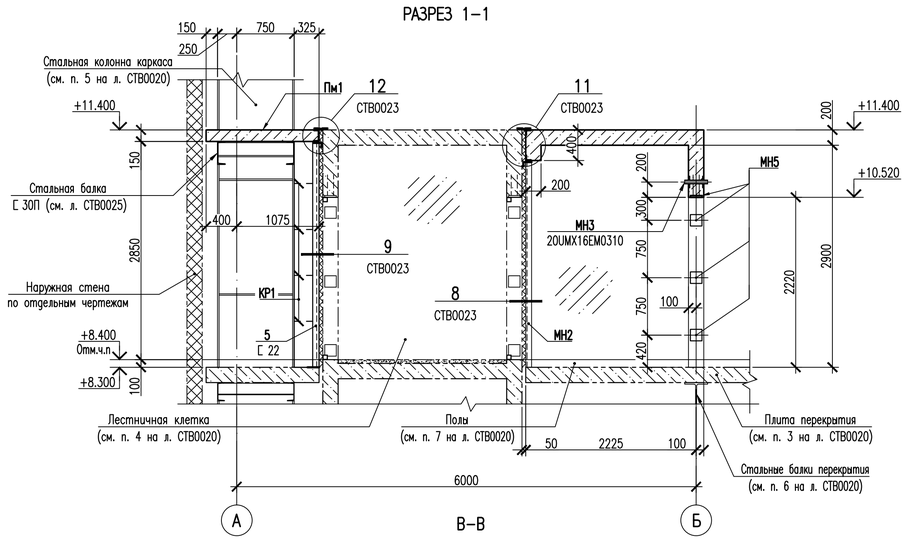

РАЗРЕЗ 2–2

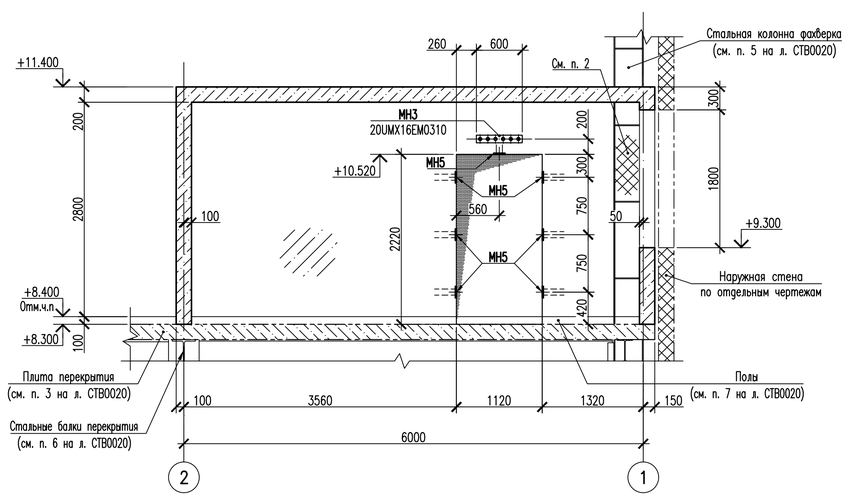

Б–Б

Кладка условно не показана

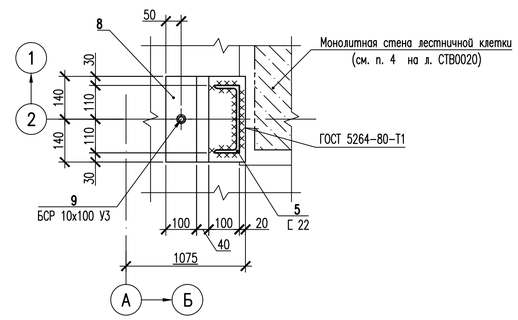

В–В

Позиции 8, 9 условно не показаны

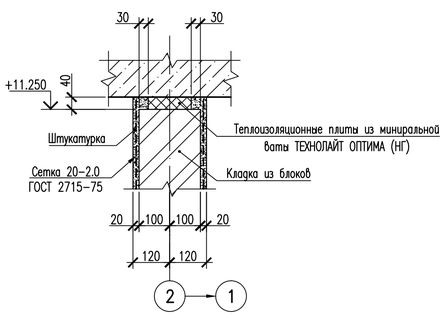

1 Спецификацию элементов и условные обозначения закладных изделий смотреть на листе СТВ0020.

2 Зашивку стальной колонны фахверка организовать минераловатными плитами "ТЕХНОНИКОЛЬ" на всю высоту стены коридора (20UMX18R001) и оштукатурить по сетке 20–2.0 по ГОСТ 2715–75 цементным раствором марки М100 толщиной не менее 20 мм. Минераловатные плиты к стальной колонне монтировать на силикатный клей КНАУФ–ФЛЕКС.

3 Стены и перегородки из ячеисто–бетонных блоков армировать плоскими каркасами КР1 через 2 ряда кладки (шаг 600 мм). Каркасы показаны условно.

4 Деформационный шов, между внутренними стенами из ячеисто–бетонных блоков и монолитной плитой, толщиной 40 мм заполнить теплоизоляционными плитами из минеральной ваты ТЕХНОЛАЙТ ОПТИМА (НГ) по всей длине деформационного шва.

5 Отверстия под болты самоанкерующиеся распорные БСР 10x100 УЗ для крепления металлических элементов фахверка выполнять без нарушения арматуры железобетонных конструкций.

6 Данный лист смотреть совместно с листами СТВ0020, СТВ0021, СТВ0023–СТВ0032.

KUR.0130.20UMX.0.KZ.TB0008/24.1

СО1	–	–	–	–	–
Изм.	Кол.уч.	Лист	N док.	Подп.	Дата
Разраб. инж. 2 к.		Исаев			
Пров. инж. 1 к.		Ковалева			
Пров. инж. 1 к.		Кириллова			
Нач. гр.		Букин			
Н. контр.		Плюснин			

KUR.0130.20UMX.0.KZ.TB0008–СТВ0022

КУРСКАЯ АЭС–2 ЭНЕРГОБЛОКИ N° 1 и 2

Здание блочной обессоливающей установки (20UMX). Внутренние стены и перегородки (подземной и надземной части)	Стадия	Лист	Листов
	Р	1	1
Фрагмент 2 Геометрические размеры	АО "Атомэнергопроект" НИАЭП		

Взам. инв. №

Подп. и дата

Инв. № подл. А–204048

Формат А1

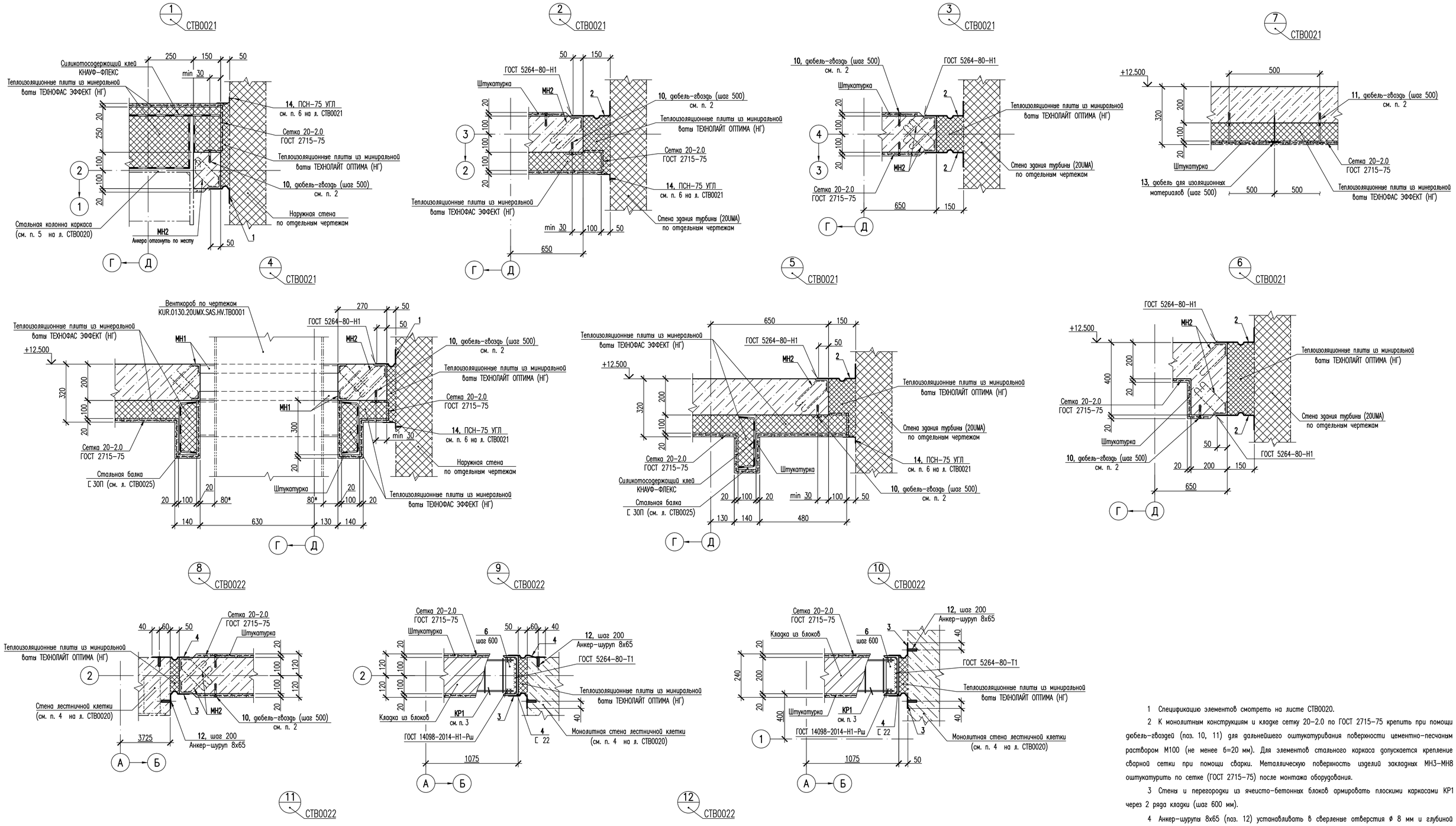

1 Спецификацию элементов смотреть на листе СТВ0020.

2 К монолитным конструкциям и кладке сетку 20-2.0 по ГОСТ 2715-75 крепить при помощи дюбель-гвоздей (поз. 10, 11) для дальнейшего оштукатуривания поверхности цементно-песчаным раствором М100 (не менее б=20 мм). Для элементов стального каркаса допускается крепление сварной сетки при помощи сварки. Металлическую поверхность изделий закладных МН3-МН8 оштукатурить по сетке (ГОСТ 2715-75) после монтажа оборудования.

3 Стены и перегородки из ячеисто-бетонных блоков армировать плоскими каркасами КР1 через 2 ряда кладки (шаг 600 мм).

4 Анкер-шурупы 8х65 (поз. 12) устанавливать в сверленые отверстия ø 8 мм и глубиной 70 мм. Отверстия выполнять без нарушения арматуры железобетонных конструкций.

Головка анкер-шурупа типа "впотай".

5 Размеры помеченные знаком * – для справки.

6 Данный лист смотреть совместно с листами СТВ0020–СТВ0022, СТВ0024–СТВ0032.

KUR.0130.20UMX.0.KZ.TB0008/25.1

С01	–	–	–	–	–
Изм.	Кол.уч.	Лист	N док.	Подп.	Дата
Разраб. инж. 2 к.		Исаев			
Пров. инж. 1 к.		Ковалева			
Пров. инж. 1 к.		Кириллова			
Нач. гр.		Букин			
Н. контр.		Плюснин			

KUR.0130.20UMX.0.KZ.TB0008–СТВ0023

КУРСКАЯ АЭС-2 ЭНЕРГОБЛОКИ N° 1 и 2

Здание блочной обессоливающей установки (20UMX). Внутренние стены и перегородки (подземной и надземной части)	Стадия	Лист	Листов
	Р	1	1
Узлы 1–12	АО "Атомэнергопроект" НИАЭП		

Взам. инв. № | Подп. и дата | Инв. № подл. A-204048

Формат А1

КАРКАС ПЛОСКИЙ КР1

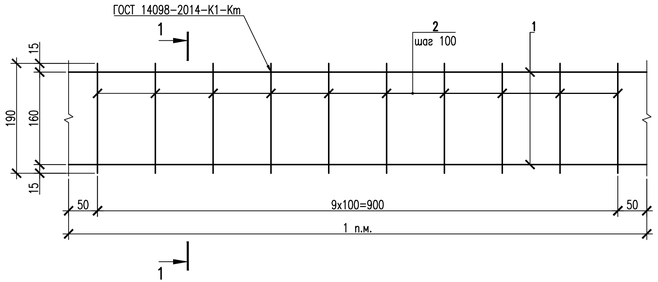

1–1

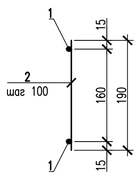

ИЗДЕЛИЕ ЗАКЛАДНОЕ МН2

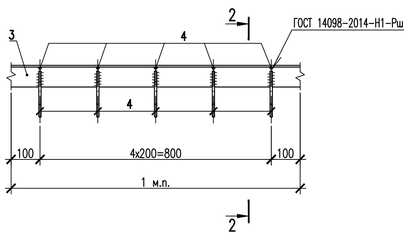

2–2

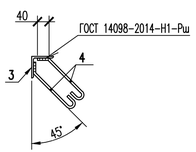

ВЕДОМОСТЬ ДЕТАЛЕЙ

Поз.	Эскиз
4	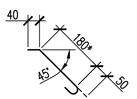
* – размер указан по оси стержня	

ИЗДЕЛИЯ ЗАКЛАДНЫЕ МН3, МН4

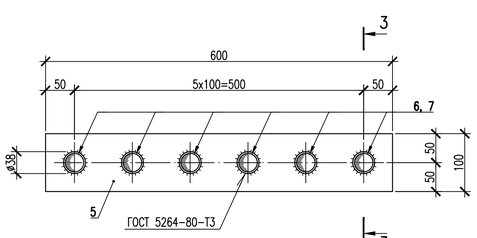

3–3
(для МН3)

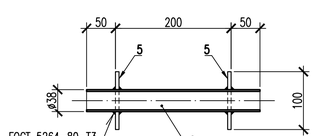

3–3
(для МН4)

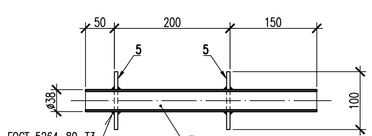

ИЗДЕЛИЕ ЗАКЛАДНОЕ МН6

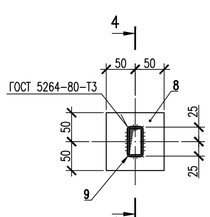

4–4

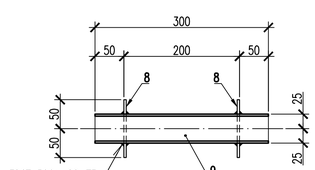

ИЗДЕЛИЕ ЗАКЛАДНОЕ МН7

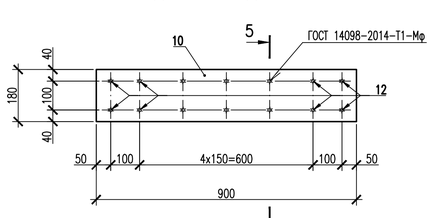

ИЗДЕЛИЕ ЗАКЛАДНОЕ МН8

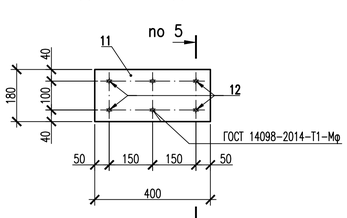

5–5

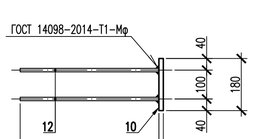

1 Катеты сварных швов принять по наименьшей толщине свариваемых элементов.

2 Отклонение линейных размеров не должно превышать предельных установленных ГОСТ Р 57997-2017.

3 Сварные соединения выполнять в соответствии с ГОСТ 5264-80 и ГОСТ 14098-2014.

4 Электроды для сварки типа Э42А и Э50А по ГОСТ 9467-75.

5 Поверхности труб и выходы из них очистить должны иметь обработанную и очищенную поверхность. Концы труб должны быть заглушены во избежание попадания строительного мусора.

6 Данный лист смотреть совместно с листами СТВ0020-СТВ0023, СТВ0025-СТВ0032.

СПЕЦИФИКАЦИЯ ЭЛЕМЕНТОВ ИЗДЕЛИЙ ЗАКЛАДНЫХ

Марка изд.	Поз.	Наименование	Кол.	Масса ед.,кг	Масса изделия, кг
КР1		Арматура ГОСТ 34028-2016			0.65
	1	ø6-А240С L=1000	2	0.22	
		Проволока ГОСТ 6727-80			
	2	ø4-Вр-1 L=190	10	0.02	
		Наплавленный металл 1 %		0.01	
МН2	3	Уголок $\frac{75х75х6\ ГОСТ\ 8509-93}{С245\ ГОСТ\ 27772-2015}$, м.п.	1	6.89	8.07
		Арматура ГОСТ 34028-2016			
	4*	ø8-А240С L=270	10	0.11	
		Наплавленный металл 1 %		0.08	
МН3	5	Лист $\frac{6х100х600\ ГОСТ\ 19903-2015}{С245\ ГОСТ\ 27772-2015}$	2	2.83	10.44
	6	Труба $\frac{38х3.0\ ГОСТ\ 8732-78}{Б\ Ст2сп\ ГОСТ\ 8731-74}$ L=300	6	0.78	
		Наплавленный металл 1 %		0.10	
МН4	5	Лист $\frac{6х100х600\ ГОСТ\ 19903-2015}{С245\ ГОСТ\ 27772-2015}$	2	2.83	12.02
	7	Труба $\frac{38х3.0\ ГОСТ\ 8732-78}{Б\ Ст2сп\ ГОСТ\ 8731-74}$ L=400	6	1.04	
		Наплавленный металл 1 %		0.12	
МН6	8	Лист $\frac{4х100х100\ ГОСТ\ 19903-2015}{С245\ ГОСТ\ 27772-2015}$	2	0.31	1.56
	9	Профиль $\frac{50х25х3.0\ ГОСТ\ 30245-2003}{С245\ ГОСТ\ 27772-2015}$ L=300	1	0.92	
		Наплавленный металл 1 %		0.02	
МН7	10	Лист $\frac{10х180х900\ ГОСТ\ 19903-2015}{С245\ ГОСТ\ 27772-2015}$	1	12.72	18.93
		Арматура ГОСТ 34028-2016			
	12	ø12-А500СН L=480	14	0.43	
		Наплавленный металл 1 %		0.19	
МН8	11	Лист $\frac{10х180х400\ ГОСТ\ 19903-2015}{С245\ ГОСТ\ 27772-2015}$	1	5.65	8.31
		Арматура ГОСТ 34028-2016			
	12	ø12-А500СН L=480	6	0.43	
		Наплавленный металл 1 %		0.08	

Позиции, обозначенные знаком *, смотреть "Ведомость деталей".

KUR.0130.20UMX.0.KZ.TB0008/26.1

Изм.	Кол.уч.	Лист	N док.	Подп.	Дата
Разраб. инж. 2 к.		Исаев			
Пров. инж. 1 к.		Ковалева			
Пров. инж. 1 к.		Кириллова			
Нач. гр.		Букин			
Н. контр.		Плюснин			

KUR.0130.20UMX.0.KZ.TB0008-СТВ0024

КУРСКАЯ АЭС-2 ЭНЕРГОБЛОКИ N° 1 и 2

Здание блочной обессоливающей установки (20UMX). Внутренние стены и перегородки (подземной и надземной части)

Стадия	Лист	Листов
Р	1	1

Изделия закладные МН2-МН4, МН6-МН8
Каркас плоский КР1

АО "Атомэнергопроект" НИАЭП

Формат А3х3

Взам. инв. № | Подп. и дата | Инв. № подл. А-204048

СХЕМА РАСПОЛОЖЕНИЯ МЕТАЛЛОКОНСТРУКЦИЙ НА ОТМ. +11.250 В ОСЯХ 1–2/А–Б

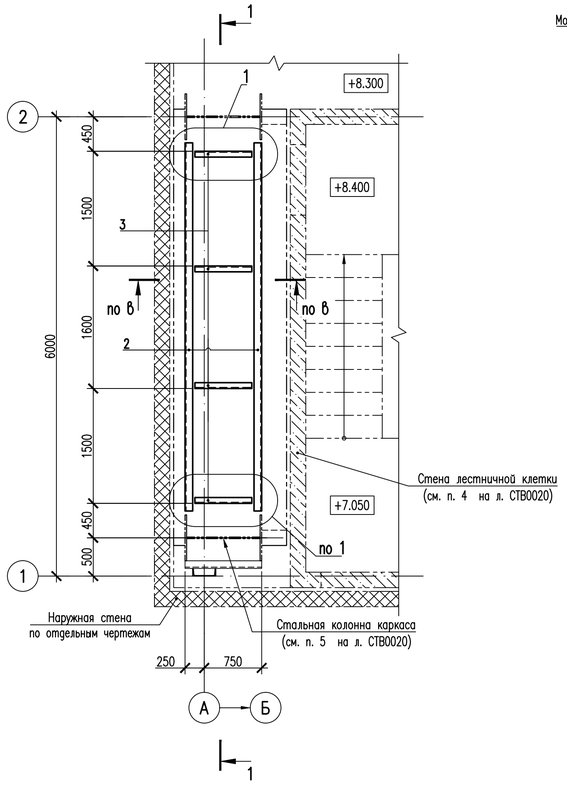

СХЕМА РАСПОЛОЖЕНИЯ МЕТАЛЛОКОНСТРУКЦИЙ НА ОТМ. +12.300 В ОСЯХ 2–3/Г–Д

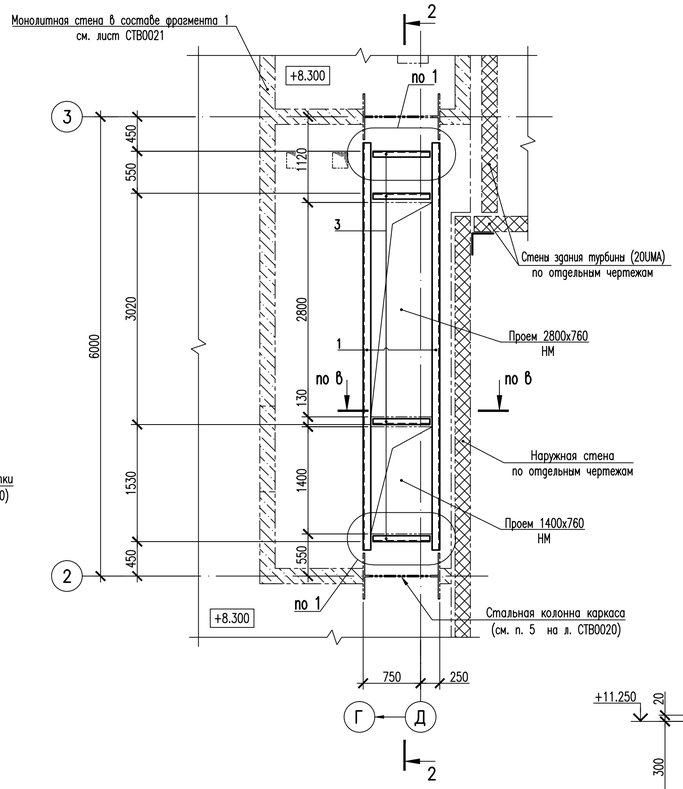

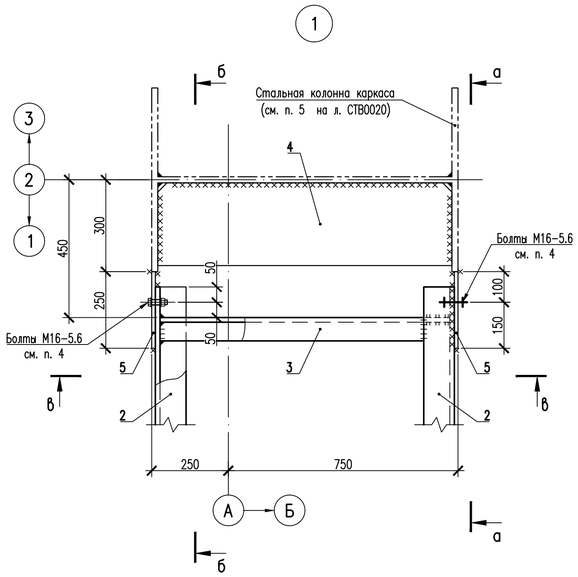

СПЕЦИФИКАЦИЯ ЭЛЕМЕНТОВ К СХЕМАМ РАСПОЛОЖЕНИЯ МЕТАЛЛОКОНСТРУКЦИЙ НА ОТМ. +11.250 В ОСЯХ 1–2/А–Б И НА ОТМ. +12.300 В ОСЯХ 2–3/Г–Д

Поз.	Обозначение	Наименование	Кол.	Масса ед.,кг	Примечание
		Детали			
1		Швеллер $\frac{30П\ ГОСТ\ 8240–97}{С245\ ГОСТ\ 27772–2015}$ L=5300	2	168.54	337.08
2		Швеллер $\frac{30П\ ГОСТ\ 8240–97}{С245\ ГОСТ\ 27772–2015}$ L=4800	2	152.64	305.28
3		Швеллер $\frac{20П\ ГОСТ\ 8240–97}{С245\ ГОСТ\ 27772–2015}$ L=970	8	17.85	142.80
4		Лист $\frac{12х270х960\ ГОСТ\ 19903–2015}{С245\ ГОСТ\ 27772–2015}$	4	24.42	97.68
5		Лист $\frac{12х250х740\ ГОСТ\ 19903–2015}{С245\ ГОСТ\ 27772–2015}$	8	17.43	139.44

РАЗРЕЗ 1–1

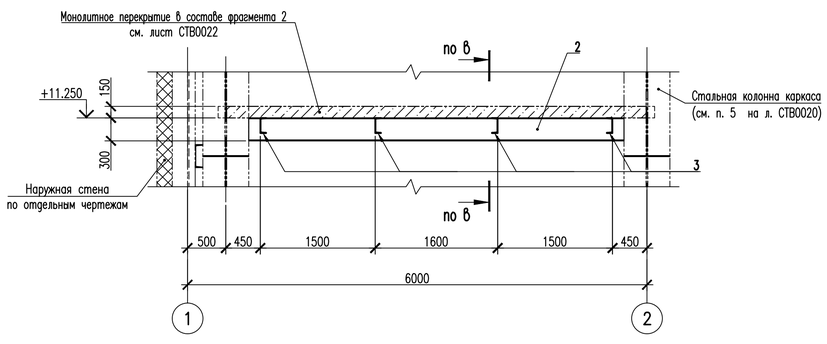

РАЗРЕЗ 2–2

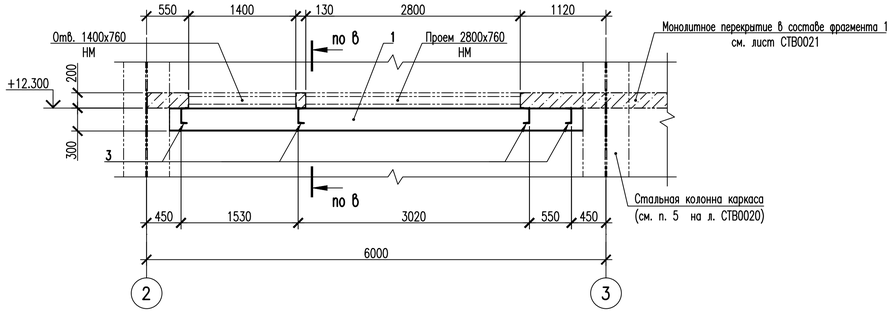

а–а

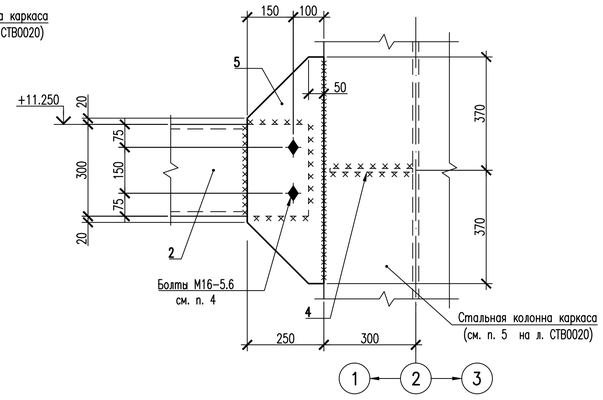

б–б

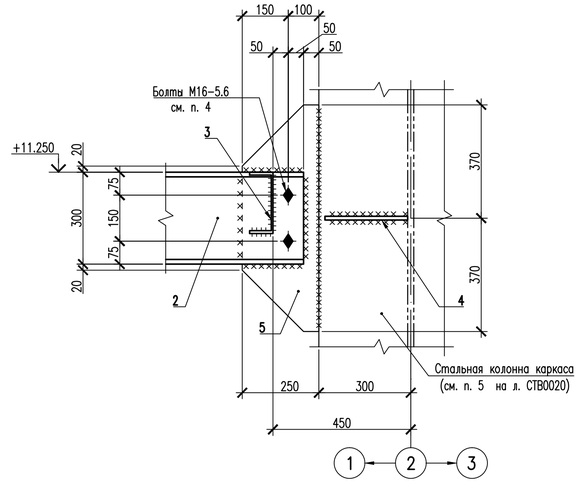

в–в

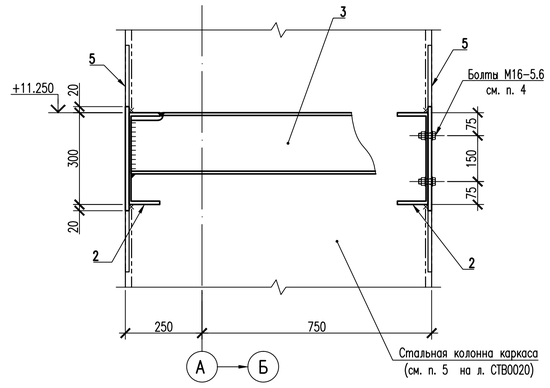

1 Крепление балок выполнять к стальным колоннам каркаса (см. п. 5 на л. СТВ0020). Места приварки должны быть зачищены на ширину 100 мм по обе стороны шва. Сварные швы, а также прилегающие к ним участки защитных покрытий, нарушенные при монтаже и сварке, должны быть восстановлены путем нанесения тех же самых или равноценных покрытий.

2 Электроды для сварки Э42 по ГОСТ 9467–75.

3 Катеты сварных швов принять по наименьшей толщине свариваемых элементов.

4 Монтажные болты М16–5.6 по ГОСТ Р ИСО 4014–2013.

5 Металлоконструкции огрунтовать одним слоем грунта ГФ–021 по ГОСТ 25129–82. Площадь нанесения – 30 м².

6 Огнезащиту металлоконструкций выполнить по отдельному проекту.

7 Данный лист смотреть совместно с листами СТВ0020–СТВ0024, СТВ0026–СТВ0032.

KUR.0130.20UMX.0.KZ.TB0008/27.1

СО1	–	–	–	–	–
Изм.	Кол.уч.	Лист	N док.	Подп.	Дата
Разраб. инж. 2 к.		Исаев			
Пров. инж. 1 к.		Ковалева			
Пров. инж. 1 к.		Кириллова			
Нач. гр.		Букин			
Н. контр.		Плюснин			

KUR.0130.20UMX.0.KZ.TB0008–СТВ0025

КУРСКАЯ АЭС–2 ЭНЕРГОБЛОКИ N° 1 и 2

Здание блочной обессоливающей установки (20UMX). Внутренние стены и перегородки (подземной и надземной части)	Стадия	Лист	Листов
	Р	1	1
Схема расположения металлоконструкций на отм. +11.250 в осях 1–2/А–Б и на отм. +12.300 в осях 2–3/Г–Д	АО "Атомэнергопроект" НИАЭП		

Инв. № подл. А–204048 | Подп. и дата | Взам. инв. №

Формат А1

ФРАГМЕНТ 1 (СТВ0020)

Армирование

ПЛАН НА ОТМЕТКЕ +8.300

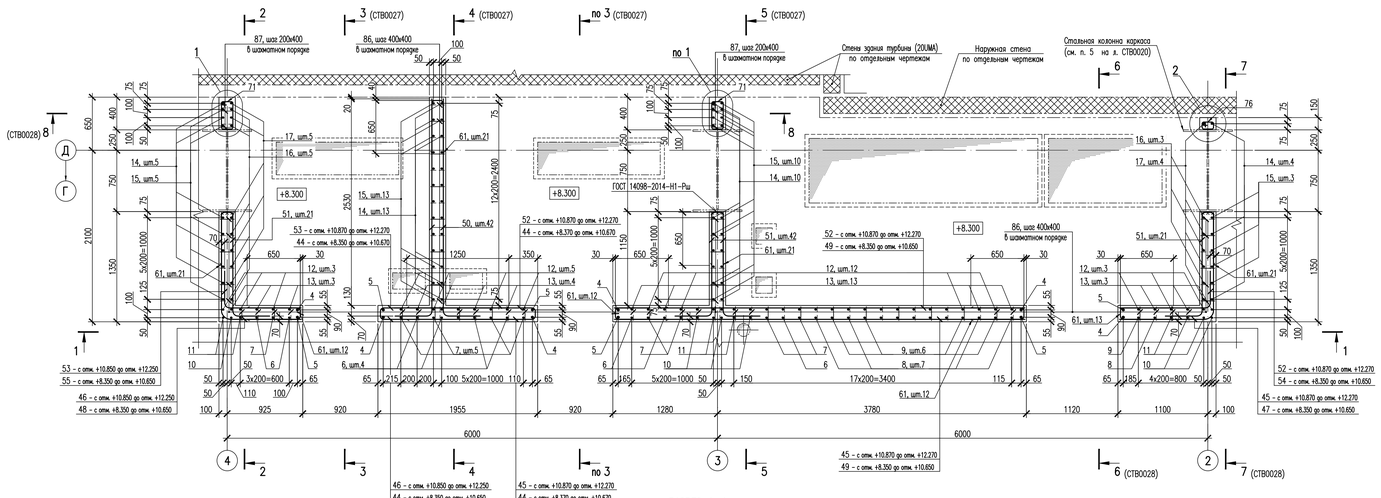

РАЗРЕЗ 1–1 (СТВ0027, СТВ0028)

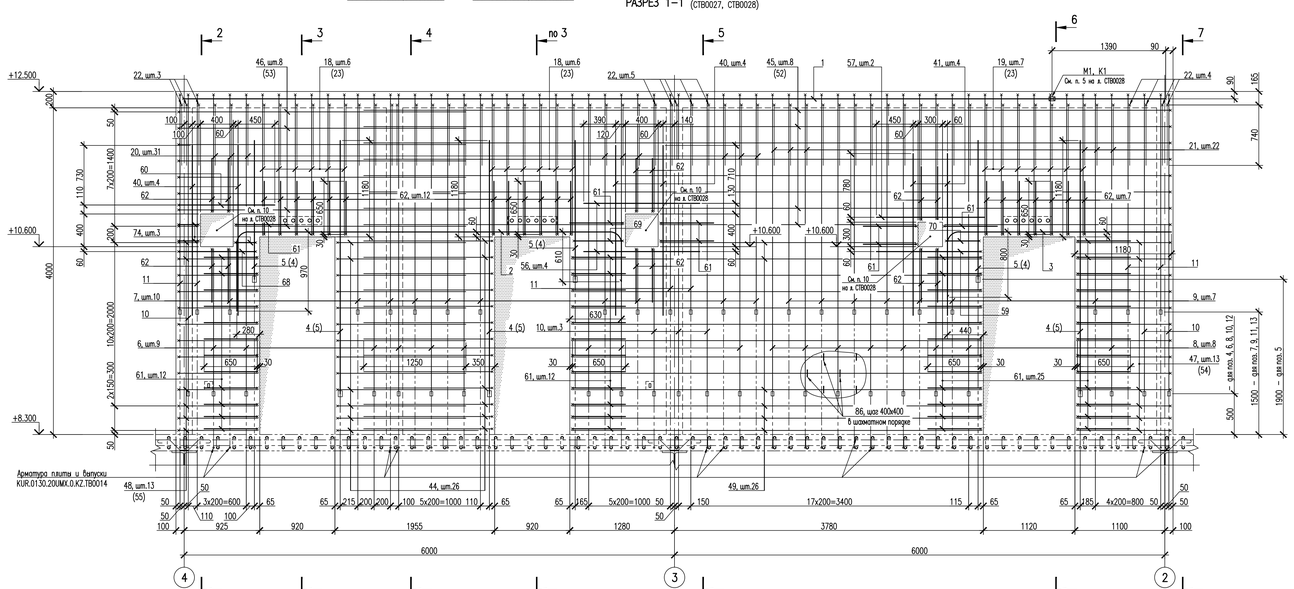

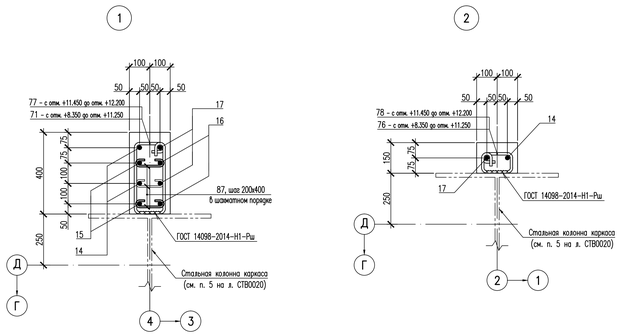

РАЗРЕЗ 2–2 (СТВ0027, СТВ0028)

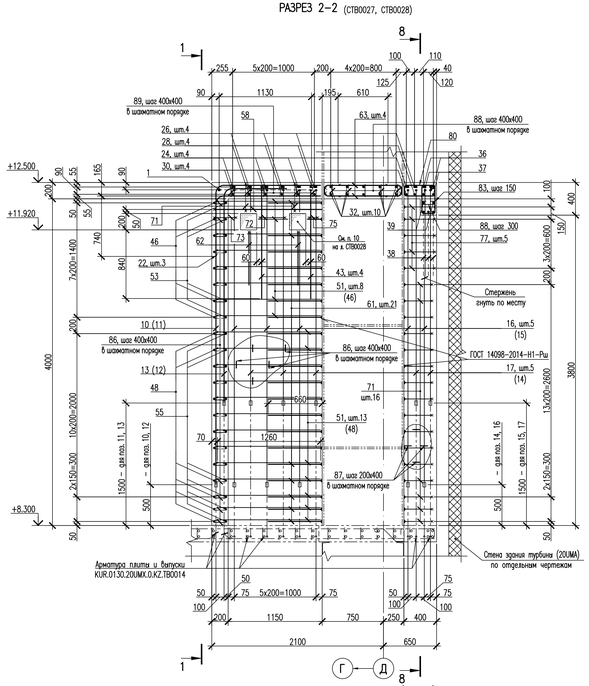

1 Данный лист смотреть совместно с листами СТВ0027–СТВ0029.

2 Спецификацию элементов и ведомость расхода стали фрагмента 1 смотреть лист СТВ0028.

СО1	–	–	–	–	–	KUR.0130.20UMX.0.KZ.TB0008/28.1
Изм.	Кол.уч.	Лист	N док.	Подп.	Дата	
Разраб. инж. I к.		Исаев				KUR.0130.20UMX.0.KZ.TB0008–СТВ0026
Пров. инж. I к.		Кобзалева				КУРСКАЯ АЭС-2 ЭНЕРГОБЛОКИ N° 1 и 2
Пров. инж. I к.		Кирилова				
Нач. гр.		Букин				Здание блочной обессоливающей установки (20UMX). Внутренние стены и перегородки (подземной и надземной части) — Стадия: Р; Лист: 1; Листов: 1
Н. контр.		Пяосник				
						Фрагмент 1. Армирование. План на отметке +8.300. Разрезы 1–1 и 2–2 — АО "Атомэнергопроект" НИАЭП

Инв. № подл. А-20404б | Подп. и дата | Взам. инв. №

Формат А2х3

ФРАГМЕНТ 1 (СТВ0020)

Армирование

ПЛАН НА ОТМЕТКЕ +12.500

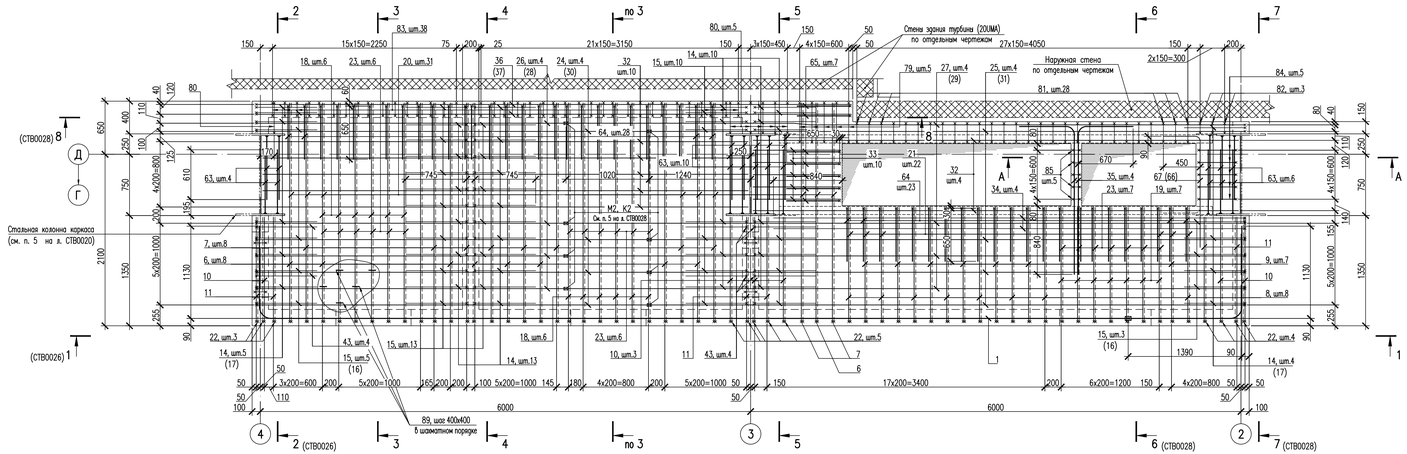

А–А

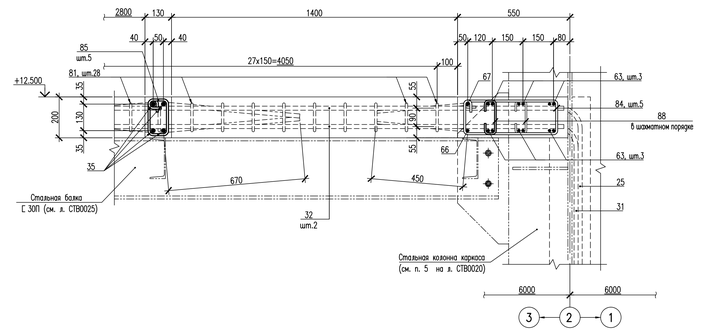

РАЗРЕЗ 3–3 (СТВ0026, СТВ0028)

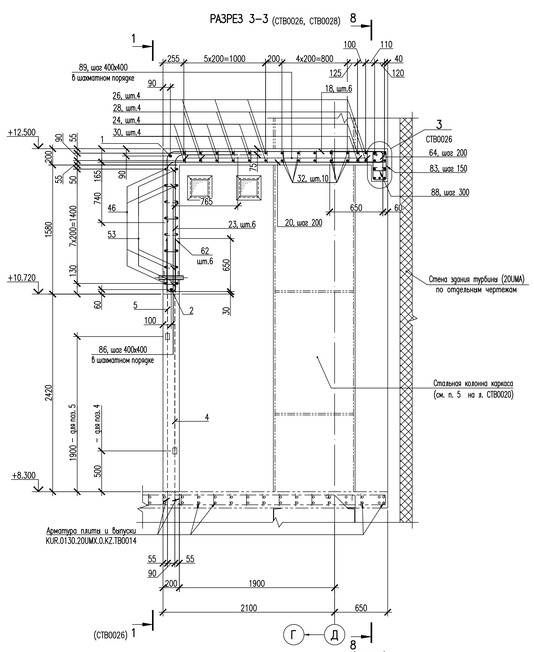

РАЗРЕЗ 4–4 (СТВ0026, СТВ0028)

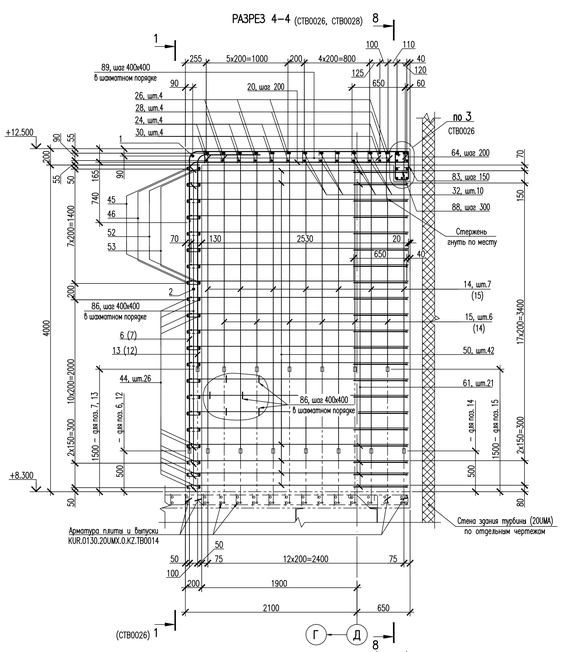

РАЗРЕЗ 5–5 (СТВ0026, СТВ0028)

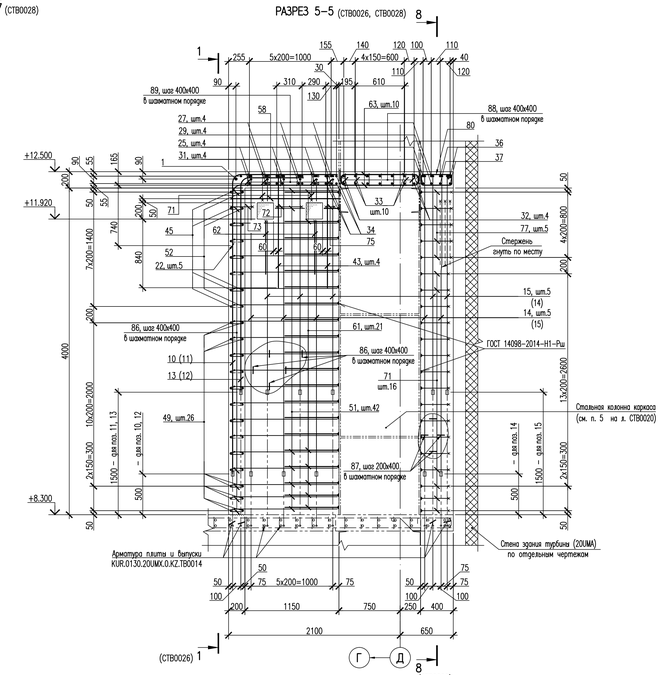

1 Данный лист смотреть совместно с листами СТВ0026, СТВ0028, СТВ0029.

2 Спецификацию элементов и ведомость расхода стали фрагмента 1 смотреть лист СТВ0028.

KUR.0130.20UMX.0.KZ.TB0008/29.1

СО1	–	–	–	–	–	KUR.0130.20UMX.0.KZ.TB0008–СТВ0027
Изм.	Кол.уч.	Лист	N док.	Подп.	Дата	
Разраб. инж. I к.		Исаев				КУРСКАЯ АЭС-2 ЭНЕРГОБЛОКИ N° 1 и 2
Пров. инж. I к.		Кобзалева				
Пров. инж. I к.		Кирилова				
Нач. гр.		Бухин				
Н. контр.		Пяносян				

	Стадия	Лист	Листов
Здание блочной обессоливающей установки (20UMX). Внутренние стены и перегородки (подземной и надземной части)	Р	1	1
Фрагмент 1. Армирование План на отметке +12.500 Разрезы 3–3...5–5	АО "Атомэнергопроект" НИАЭП		

Инв. № подл. А-204048 | Подп. и дата | Взам. инв. №

Формат А2Х

РАЗРЕЗ 6–6 (СТВ0026, СТВ0027)

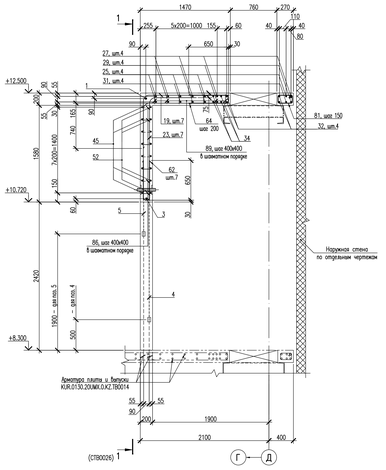

РАЗРЕЗ 7–7 (СТВ0026, СТВ0027)

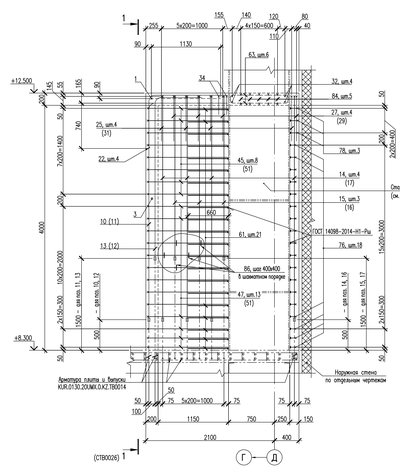

РАЗРЕЗ 8–8 (СТВ0026, СТВ0027)

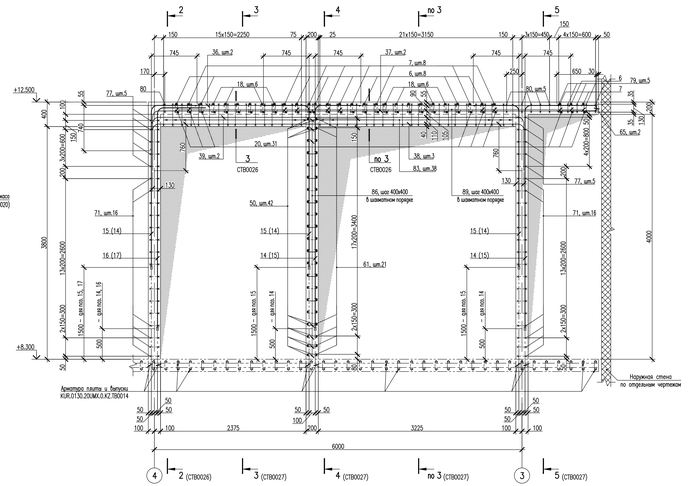

1 Данный лист смотреть совместно с листами СТВ0026, СТВ0027, СТВ0029.

2 Стыкобу арматурных стержней выполнять на муфтах.

3 В данном комплекте РД применена механическая соединяющая арматура BARTEC+ производства фирма "Dextra" согласно ТУ 4842–192–46854090–2005. Допускается замена муфт BARTEC+ фирмы "Dextra" на муфты других производителей (с аналогичными характеристиками, не ниже проектных), без корректировки ПСД.

4 Арматурные стержни (поз. 4–17) стыковать с арматурным выпуском на муфтах. Муфты уплена в комплекте чертежей "Перекрытия на отметках +4.100 и +8.300 (КЖ). Армобетон" KUR.0130.20UMX.0.KZ.TB0014.

5 Концы обозначенные стержней подготовить для механического соединения арматуры с использованием муфт и контргаек (полуавтомное соединение BARTEC+ типа С) производства фирмы "Dextra" согласно требованиям ТУ 4842–192–46854090–2005.

Длина стержней 6 специфицирован указана после выполнения резьбы.

6 В случае пересечения стержней допускается сдвигать арматурные стержни на безопасную одного диаметра.

7 Допускается замена арматуры А500СН по ГОСТ 34028–2016 на А500С по ГОСТ 34028–2016 при условии подтверждения 5 сертификатов качества, на постоянный арматурный проект, пластические характеристики металла не ниже значений, приведенных в таблице 7 ГОСТ 34028–2016 и соответствующих категории пластичности "Н".

8 Объединение арматурных стержней выполнять сборочными хомутами соединением К1–Кт по ГОСТ 14098–2014 неконструктивной прочности или при помощи вязальной проволоки 6в всех точках пересечения стержней.

9 Для обеспечения совместной работы монолитных стен и перекрытия со стальными колоннами каркаса выполнить прибаку арматурных стержней к полкам стоек. Соединение стержней (поз. 61, 63, 71, 76, 77, 78) выполнять электродуговую типа 350А по ГОСТ 9467–75 соединением Н1–Рш по ГОСТ 14098–2014 с длиной сварного шва не менее 60 мм.

10 В проекции проемов и изделий закладных арматурные стержни обрезать по месту с защитным слоем бетона 20 мм.

11 В скобках указана номера позиций расположенные в тени на расстоянии одного шага.

СПЕЦИФИКАЦИЯ ЭЛЕМЕНТОВ ФРАГМЕНТА 1

/окончание/

Поз.	Обозначение	Наименование	Кол.	Масса ед.,кг	Примечание
51*		ø12–А500СН L=1685	84	1.50	126.00
52*		ø12–А500СН L=10260	8	9.11	72.88
53*		ø12–А500СН L=3905	8	3.47	27.76
54*		ø12–А500СН L=1535	13	1.36	17.68
55*		ø12–А500СН L=1360	13	1.21	15.73
56		ø12–А500СН L=1420	4	1.26	5.04
57		ø12–А500СН L=1330	2	1.17	2.34
58*		ø12–А500СН L=2750	2	2.44	4.88
59*		ø12–А500СН L=2670	1	2.37	2.37
60*		ø12–А500СН L=2470	1	2.19	2.19
61*		ø12–А500СН L=1410	140	1.25	175.00
62*		ø12–А500СН L=1370	35	1.22	42.70
63*		ø12–А500СН L=1660	20	1.47	29.40
64*		ø12–А500СН L=1400	50	1.24	62.00
65*		ø12–А500СН L=1360	7	1.21	8.47
66*		ø12–А500СН L=1790	1	1.59	1.59
67*		ø12–А500СН L=1790	1	1.59	1.59
68*		ø12–А240С L=2280	1	2.02	2.02
69*		ø12–А240С L=1600	1	1.42	1.42
70*		ø12–А240С L=1220	1	1.08	1.08
71*		ø12–А240С L=1060	36	0.94	33.84
72*		ø12–А240С L=1000	2	0.89	1.78
73*		ø12–А240С L=900	2	0.80	1.64
74*		ø12–А240С L=880	3	0.78	2.34
75*		ø12–А240С L=600	2	0.53	1.06
76*		ø12–А240С L=560	18	0.50	9.00
77*		ø12–А240С L=1110	10	0.99	9.90
78*		ø12–А240С L=610	3	0.54	1.62
79*		ø12–А240С L=1320	5	1.17	5.85
80*		ø12–А240С L=1100	6	0.98	5.88
81*		ø12–А240С L=620	28	0.73	20.44
82*		ø12–А240С L=600	3	0.53	1.59
83*		ø12–А240С L=1120	38	0.99	37.62
84*		ø12–А240С L=1340	5	1.19	5.95
85*		ø12–А240С L=620	5	0.55	2.75
86*		ø6–А240С L=320	480	0.13	62.40
87*		ø6–А240С L=290	64	0.11	7.04
88*		ø6–А240С L=310	55	0.12	6.60
89*		ø6–А240С L=315	150	0.12	17.94
		Стандартные изделия			
М1	ТУ 4842–192–46854090–2005	Муфта BS28 (Bartec+) тип С	1		
К1		Контргайка LN28	1		
М2		Муфта BS20 (Bartec+) тип С	16		
К2		Контргайка LN20	16		
		Материалы			
		Бетон В25, W6, F100 , м³	19.7		

Позиции, обозначенные знаком *, смотреть "Ведомость деталей".
Стыкобу стержней позиции, обозначенной знаком **, осуществлять на муфте (М1). Количество муфт дано из расчета предельной длины стержня = 11,7 м.

СПЕЦИФИКАЦИЯ ЭЛЕМЕНТОВ ФРАГМЕНТА 1

/начало/

Поз.	Обозначение	Наименование	Кол.	Масса ед.,кг	Примечание
		Детали			
		Арматура ГОСТ 34028–2016			
1*		ø28–А500СН **L=14160	1	68.45	68.45
2*		ø28–А500СН L=6160	1	29.78	29.78
3*		ø28–А500СН L=3480	1	16.82	16.82
4*		ø28–А500СН L=3100	6	14.99	89.94
5*		ø28–А500СН L=1700	6	8.22	49.32
6*		ø20–А500СН L=6305	9	15.55	139.95
7*		ø20–А500СН L=5305	10	13.08	130.80
8*		ø20–А500СН L=5025	8	12.39	99.12
9*		ø20–А500СН L=4025	7	9.93	69.51
10*		ø20–А500СН L=4905	6	12.10	72.60
11*		ø20–А500СН L=3905	6	9.63	57.78
12*		ø20–А500СН L=4350	23	10.73	246.79
13*		ø20–А500СН L=3350	23	8.26	189.98
14*		ø20–А500СН L=4350	32	10.73	343.36
15*		ø20–А500СН L=3350	31	8.26	256.06
16*		ø20–А500СН L=4350	8	10.73	85.84
17*		ø20–А500СН L=3350	9	8.26	74.34
18*		ø20–А500СН L=4360	12	10.75	129.00
19*		ø20–А500СН L=3080	7	7.60	53.20
20*		ø20–А500СН L=3380	31	8.34	258.54
21*		ø20–А500СН L=2100	22	5.18	113.96
22*		ø20–А500СН L=1980	12	4.88	58.56
23*		ø20–А500СН L=2410	19	5.94	112.86
24*		ø20–А500СН L=5510	4	13.59	54.36
25*		ø20–А500СН L=7990	4	19.70	78.80
26*		ø20–А500СН L=4490	4	11.07	44.28
27*		ø20–А500СН L=9010	4	22.22	88.88
28*		ø20–А500СН L=5510	4	13.59	54.36
29*		ø20–А500СН L=7990	4	19.70	78.80
30*		ø20–А500СН L=4490	4	11.07	44.28
31*		ø20–А500СН L=9010	4	22.22	88.88
32		ø20–А500СН L=5940	14	14.65	205.10
33		ø20–А500СН L=1070	10	2.64	26.40
34*		ø20–А500СН L=6030	4	14.87	59.48
35*		ø20–А500СН L=2440	4	6.02	24.08
36*		ø20–А500СН L=7980	2	19.68	39.36
37*		ø20–А500СН L=7430	2	18.32	36.64
38*		ø20–А500СН L=7500	3	18.50	55.50
39*		ø20–А500СН L=6400	2	15.78	31.56
40		ø20–А500СН L=2080	8	5.13	41.04
41		ø20–А500СН L=1980	4	4.88	19.52
42	Свободная позиция				
43*		ø20–А500СН L=2070	8	5.10	40.80
44*		ø12–А500СН L=3260	26	2.89	75.14
45*		ø12–А500СН L=1130	8	9.88	79.04
46*		ø12–А500СН L=4175	8	4.24	33.92
47*		ø12–А500СН L=2405	13	2.14	27.82
48*		ø12–А500СН L=2230	13	1.98	25.74
49		ø12–А500СН L=5020	26	4.46	115.96
50*		ø12–А500СН L=3085	42	2.74	115.08

ВЕДОМОСТЬ ДЕТАЛЕЙ

/начало/

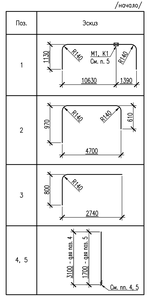

ВЕДОМОСТЬ ДЕТАЛЕЙ

/продолжение/

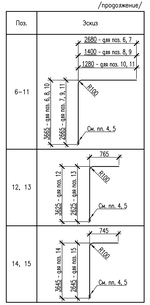

ВЕДОМОСТЬ ДЕТАЛЕЙ

/продолжение/

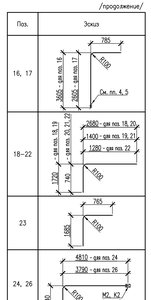

ВЕДОМОСТЬ ДЕТАЛЕЙ

/продолжение/

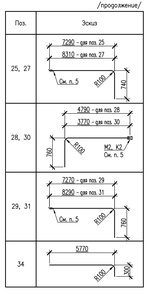

ВЕДОМОСТЬ ДЕТАЛЕЙ

/продолжение/

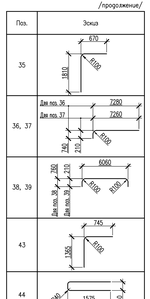

ВЕДОМОСТЬ ДЕТАЛЕЙ

/продолжение/

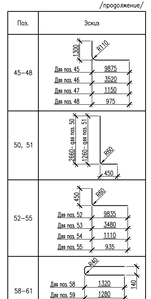

ВЕДОМОСТЬ ДЕТАЛЕЙ

/продолжение/

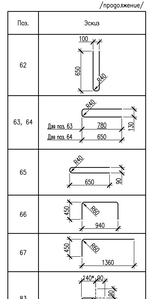

ВЕДОМОСТЬ ДЕТАЛЕЙ

/продолжение/

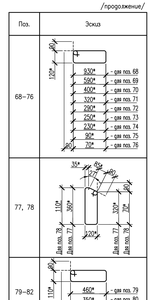

ВЕДОМОСТЬ ДЕТАЛЕЙ

/окончание/

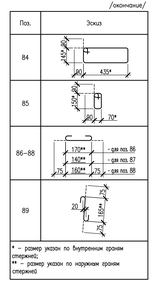

* – размер указан по внутренним граням стержней;
** – размер указан по наружным граням стержней

УСЛОВНЫЕ ОБОЗНАЧЕНИЯ

– арматурный стержень с нарезной резьбой под муфту и навинченной на него муфтой;

– арматурный стержень с нарезной резьбой под муфту

ВЕДОМОСТЬ РАСХОДА СТАЛИ НА ЭЛЕМЕНТ, кг

Марка элемента	Изделия арматурные								Всего
	Арматура класса								
	А240С				А500СН				
	ГОСТ 34028–2016				ГОСТ 34028–2016				
	ø6	ø12	Итого	ø12	ø20	ø28	Итого		
Фрагмент 1	93.98	161.43	255.41	1070.32	3694.37	254.31	4019.00	5184.41	

001	–	–	–	–	–
Изм.	Кол.уч.	Лист	N док.	Подп.	Дата
Разраб.	инж.1к.	Ахмед			
Пров.	инж.1к.	Кобзарь			
Пров.	инж.1к.	Кирилюк			
Нач. уч.		Бурцев			
Н. контр.		Пасечник			

KUR.0130.20UMX.0.KZ.TB0008/30.1

KUR.0130.20UMX.0.KZ.TB0008–СТВ0028

КУРСКАЯ АЭС–2 ЭНЕРГОБЛОКИ N° 1 и 2

Здание реакторного обеспечивающего установки (20UMX). Внутренние стены и перекрытия (подземная и надземная части)	Стадия	Лист	Листов
	Р	1	1
Фрагмент 1. Армобетонные Разрезы 6–6...8–8	АО "Атомэнергопроект" НИКИП		
Спецификация элементов фрагмента 1			

Согласовано

Взам. инв. №

Подп. и дата

Инв. № подл.

АО "Атомэнергопроект" НИКИП

ФРАГМЕНТ 1 (СТВ0020)

Армирование

ПЛАН НА ОТМЕТКЕ +12.500

СХЕМА РАСПОЛОЖЕНИЯ АНКЕРНЫХ СТЕРЖНЕЙ

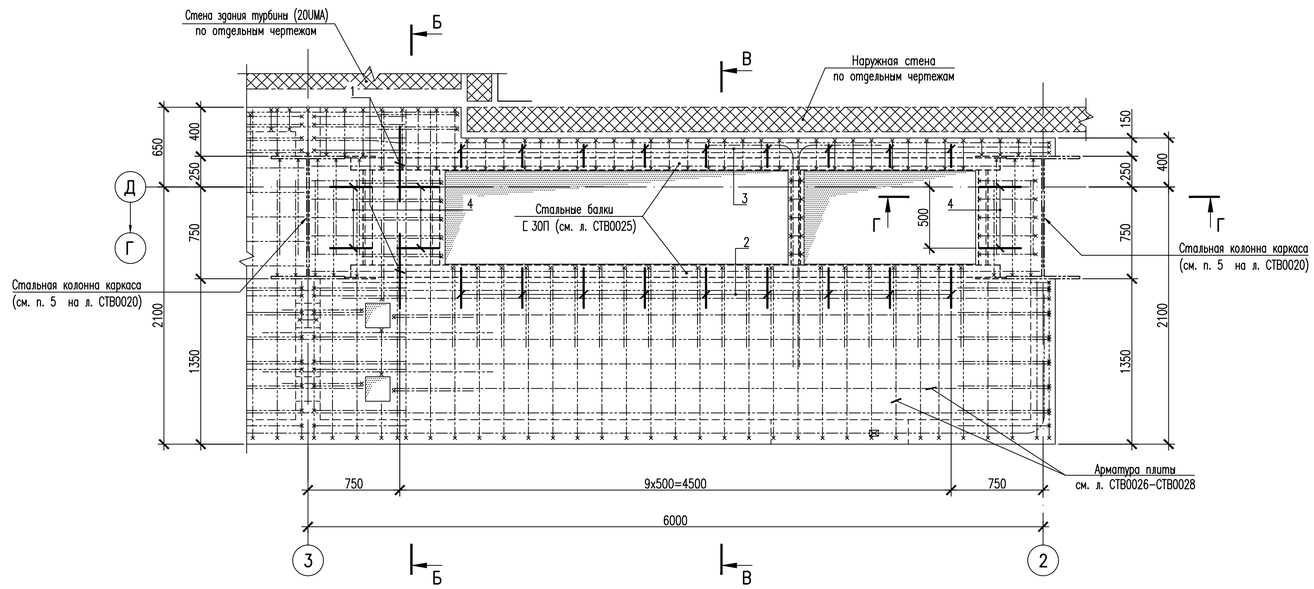

ВЕДОМОСТЬ ДЕТАЛЕЙ

Поз.	Эскиз
1	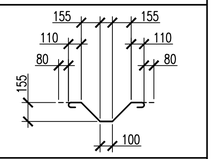
2	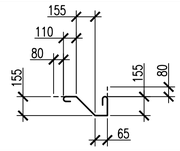
3	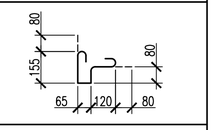
4	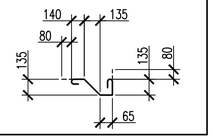

СПЕЦИФИКАЦИЯ ЭЛЕМЕНТОВ К СХЕМЕ РАСПОЛОЖЕНИЯ АНКЕРНЫХ СТЕРЖНЕЙ ФРАГМЕНТА 1

Поз.	Обозначение	Наименование	Кол.	Масса ед.,кг	Примечание
		Детали			
		Арматура ГОСТ 34028–2016			
1*		ø12–А240С L=920	2	0.82	1.64
2*		ø12–А240С L=710	9	0.63	5.67
3*		ø12–А240С L=580	9	0.52	4.68
4*		ø12–А240С L=690	6	0.61	3.66
Позиции, обозначенные знаком *, смотреть "Ведомость деталей".					

1 Для обеспечения совместной работы плиты перекрытия со стальными балками применять арматурные стержни (анкеры) (поз. 1–4). Анкеры устанавливать с шагом 500 мм по длине балки. Соединение анкеров со стальными балками выполнять электродами типа Э50А по ГОСТ 9467–75 соединением Н1–Рш по ГОСТ 14098–2014 с длиной сварного шва не менее 60 мм.

2 Минимальный защитный слой бетона – 20 мм.

3 При пересечении анкеров с арматурными стержнями перекрытия, анкеры отогнуть или сдвинуть в пределах полок стальных балок по месту с сохранением длины сварного шва и требований п. 2.

4 Ведомость расхода стали фрагмента 1 смотреть на листе СТВ0028.

Б–Б

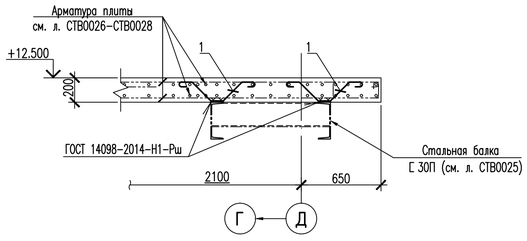

В–В

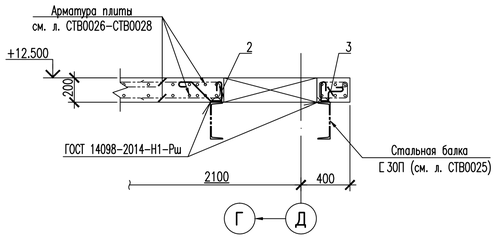

Г–Г

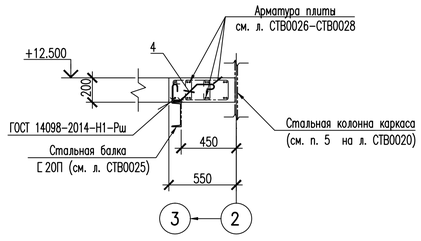

KUR.0130.20UMX.0.KZ.TB0008/31.1

СО1	–	–	–	–	–
Изм.	Кол.уч.	Лист	N док.	Подп.	Дата
Разраб. инж. 2 к.		Исаев			
Пров. инж. 1 к.		Ковалева			
Пров. инж. 1 к.		Кириллова			
Нач. гр.		Букин			
Н. контр.		Плюснин			

KUR.0130.20UMX.0.KZ.TB0008–СТВ0029

КУРСКАЯ АЭС–2 ЭНЕРГОБЛОКИ N° 1 и 2

Здание блочной обессоливающей установки (20UMX). Внутренние стены и перегородки (подземной и надземной части)	Стадия	Лист	Листов
	Р	1	1
Фрагмент 1. Армирование План на отметке +12.500 Схема расположения анкерных стержней	АО "Атомэнергопроект" НИАЭП		

Инв. № подл. А–204048 | Подп. и дата | Взам. инв. №

Формат А1

ФРАГМЕНТ 2 (СТВ0020)

Армирование

ПЛАН НА ОТМЕТКЕ +8.300

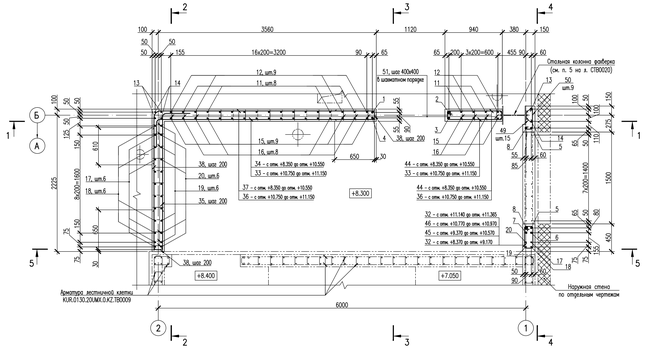

ФРАГМЕНТ 2 (СТВ0020)

Армирование

ПЛАН НА ОТМЕТКЕ +11.400

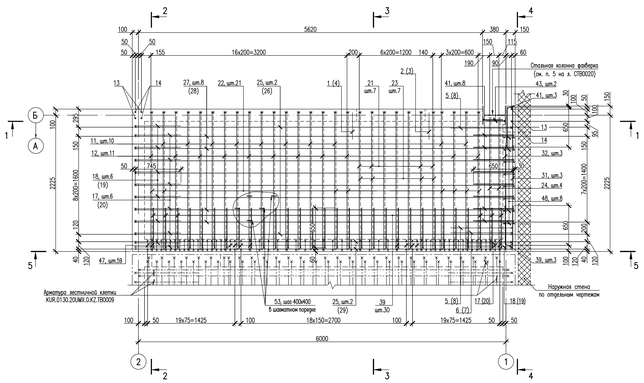

РАЗРЕЗ 5–5

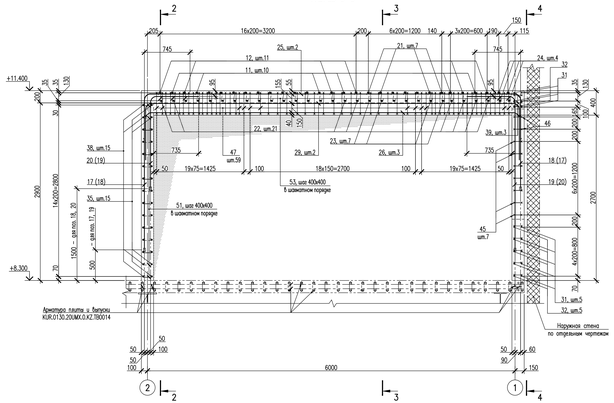

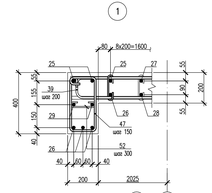

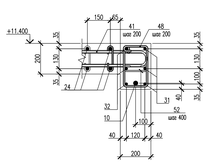

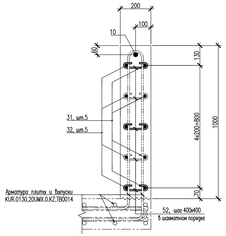

РАЗРЕЗ 1–1

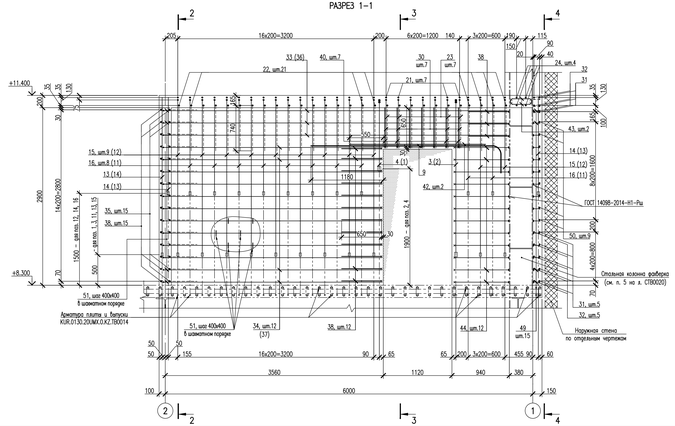

РАЗРЕЗ 2–2

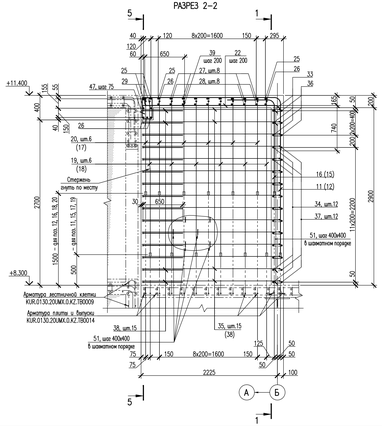

РАЗРЕЗ 3–3

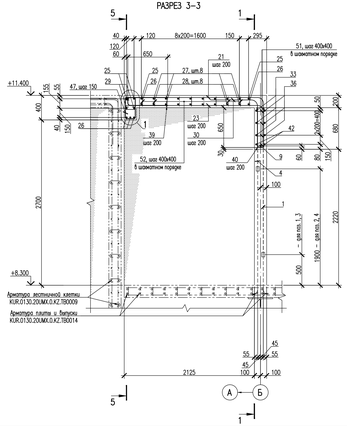

РАЗРЕЗ 4–4

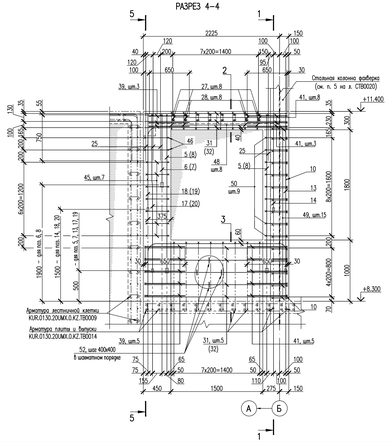

1 Данный лист смотреть совместно с листом СТВ0031.

2 Спецификацию элементов и ведомость расхода стали фрагмента 2 смотреть лист СТВ0031.

001	-				-	-	
Изм.	Кол.уч.	Лист	N док.	Подп.	Дата		
Разраб.	инж. I к.	Исаев				KUR.0130.20UMX.0.KZ.TB0008–СТВ0030	
Пров.	инж. I к.	Кобзарёва					
Пров.	инж. I к.	Кадыкеева				КУРСКАЯ АЭС–2 ЭНЕРГОБЛОКИ N° 1 и 2	
Нач. пр.		Бурсин					
Н. контр.		Тамонин				Здание ежечной обеспаивающей установки (ДОМУ). Внутренние стены и перекрытия (подземной и надземной части)	Стадия: Р; Лист: 1; Листов: 1
						Фрагмент 2. Армирование	АО "Атомэнергопроект" НАКЛП

Инв. N подл. | Подп. и дата | Взам. инв. N

Инв. N подл. | Подп. и дата

Copyright: АО "Атомэнергопроект"

ВЕДОМОСТЬ ДЕТАЛЕЙ

/окончание/

Поз.	Эскиз
47, 48	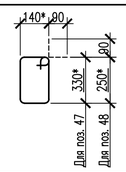
49	
50	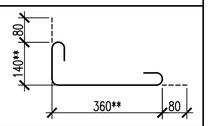
51, 52	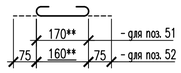
53	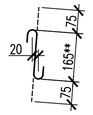

* – размер указан по внутренним граням стержней;
** – размер указан по наружным граням стержней

ВЕДОМОСТЬ ДЕТАЛЕЙ

/продолжение/

Поз.	Эскиз
21–23	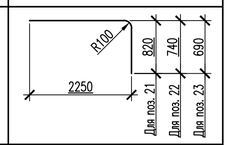
25, 26	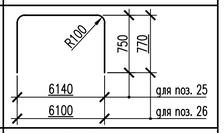
27, 28	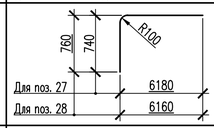
29	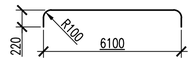
30	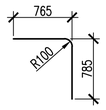
32	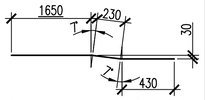 Радиусы гиба для поз. 32 – R80
33–35	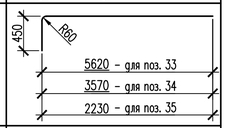
36, 37	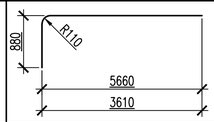
38–41	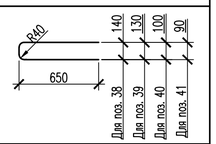
43	
44	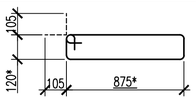
45	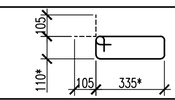
46	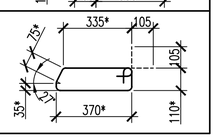

ВЕДОМОСТЬ ДЕТАЛЕЙ

/начало/

Поз.	Эскиз
1, 2	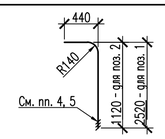
3, 4	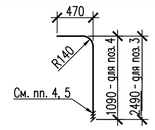
5, 6	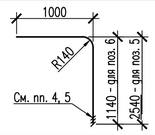
7, 8	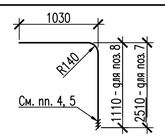
9	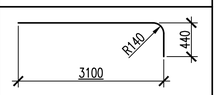
10	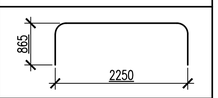
11, 12	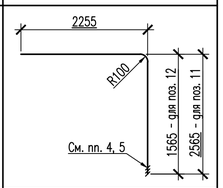
13, 14	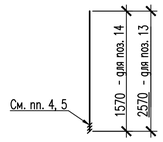
15, 16	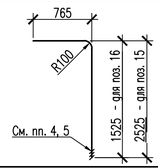
17, 18	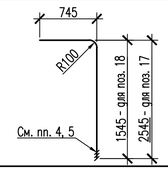
19, 20	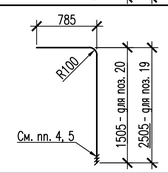

СПЕЦИФИКАЦИЯ ЭЛЕМЕНТОВ ФРАГМЕНТА 2

/окончание/

Поз.	Обозначение	Наименование	Кол.	Масса ед.,кг	Примечание
44*		ø12–А240С L=2200	12	1.95	23.40
45*		ø12–А240С L=1100	7	0.98	6.86
46*		ø12–А240С L=1145	2	1.02	2.04
47*		ø12–А240С L=1120	59	0.99	58.41
48*		ø12–А240С L=960	8	0.85	6.80
49*		ø12–А240С L=470	15	0.42	6.30
50*		ø12–А240С L=660	9	0.59	5.31
51*		ø8–А240С L=320	130	0.13	16.90
52*		ø8–А240С L=310	70	0.12	8.40
53*		ø8–А240С L=315	70	0.12	8.40
		Материалы			
		Бетон В25, W6, F100 , $м^3$	8.0		
Позиции, обозначенные знаком *, смотреть "Ведомость деталей".					

1 Данный лист смотреть совместно с листом СТВ0030.

2 Стыковку арматурных стрежней выполнять на муфтах.

3 В данном комплекте РД применены механические соединения арматуры BARTEC+ производства фирмы "Dextra" согласно ТУ 4842–192–46854090–2005. Допускается замена муфт BARTEC+ фирмы "Dextra" на муфты других производителей (с аналогичными характеристиками, не ниже проектных), без корректировки ПСД.

4 Арматурные стержни (поз. 1–8, 11–20) стыковать к арматурным выпускам на муфтах. Муфты учтены в комплекте чертежей "Перекрытия на отметках +4.100 и +8.300 (КЖ). Армирование" KUR.0130.20UMX.0.KZ.TB0014.

5 Концы обозначенных стержней подготовить для механического соединения арматуры с использованием муфт и контргаек (позиционное соединение BARTEC+ типа С) производства фирмы "Dextra" согласно требованиям ТУ 4842–192–46854090–2005.

Длина стержней в спецификации указана после выполнения резьбы.

6 В случае пересечения стержней допускается сдвигать арматурные стержни на величину одного диаметра.

7 Допускается замена арматуры А500СН по ГОСТ 34028–2016 на А500С по ГОСТ 34028–2016 при условии подтверждения в сертификатах качества, на поставляемый арматурный прокат, пластических характеристик металла не ниже значений, приведенных в таблице 7 ГОСТ 34028–2016 и соответствующих категории пластичности "Н".

8 Объединение арматурных стержней выполнять сварочными клещами соединением К1–Кт по ГОСТ 14098–2014 ненормированной прочности или при помощи вязальной проволоки во всех точках пересечения стержней.

9 Для обеспечения совместной работы монолитных стен и перекрытия со стальной колонной фахверка выполнять приварку арматурных стержней к полкам стойки. Соединение стержней (поз. 38, 43, 44, 49) выполнять электродами типа Э50А по ГОСТ 9467–75 соединением Н1–Рш по ГОСТ 14098–2014 с длиной сварного шва не менее 60 мм.

10 В скобках указаны номера позиций расположенных в тени на расстоянии одного шага.

11 Данный лист смотреть совместно с листами СТВ0020–СТВ0030, СТВ0032.

ВЕДОМОСТЬ РАСХОДА СТАЛИ НА ЭЛЕМЕНТ, кг

Марка элемента	Изделия арматурные										Всего
	Арматура класса										
	А240С				А500СН						
	ГОСТ 34028–2016				ГОСТ 34028–2016						
	ø8	ø12		Итого	ø12	ø16	ø20	ø28		Итого	
Фрагмент 2	33.70	109.12		142.82	276.52	58.88	1358.09	177.29		1870.78	2013.60

СПЕЦИФИКАЦИЯ ЭЛЕМЕНТОВ ФРАГМЕНТА 2

/начало/

Поз.	Обозначение	Наименование	Кол.	Масса ед.,кг	Примечание
		Детали			
		Арматура ГОСТ 34028–2016			
1*		ø28–А500СН L=2900	1	14.02	14.02
2*		ø28–А500СН L=1500	1	7.25	7.25
3*		ø28–А500СН L=2900	1	14.02	14.02
4*		ø28–А500СН L=1500	1	7.25	7.25
5*		ø28–А500СН L=3480	2	16.82	33.64
6*		ø28–А500СН L=2080	1	10.05	10.05
7*		ø28–А500СН L=3480	1	16.82	16.82
8*		ø28–А500СН L=2080	2	10.05	20.10
9*		ø28–А500СН L=3480	1	16.82	16.82
10*		ø28–А500СН L=3860	2	18.66	37.32
11*		ø20–А500СН L=4780	10	11.79	117.90
12*		ø20–А500СН L=3780	11	9.32	102.52
13*		ø20–А500СН L=2570	3	6.34	19.02
14*		ø20–А500СН L=1570	3	3.87	11.61
15*		ø20–А500СН L=3250	11	8.01	88.11
16*		ø20–А500СН L=2250	10	5.55	55.50
17*		ø20–А500СН L=3250	7	8.01	56.07
18*		ø20–А500СН L=2250	7	5.55	38.85
19*		ø20–А500СН L=3250	7	8.01	56.07
20*		ø20–А500СН L=2250	7	5.55	38.85
21*		ø20–А500СН L=3030	7	7.47	52.29
22*		ø20–А500СН L=2950	21	7.27	152.67
23*		ø20–А500СН L=2900	7	7.15	50.05
24		ø20–А500СН L=2170	4	5.35	21.40
25*		ø20–А500СН L=7560	4	18.64	74.56
26*		ø20–А500СН L=7560	5	18.64	93.20
27*		ø20–А500СН L=6880	8	16.97	135.76
28*		ø20–А500СН L=6880	8	16.97	135.76
29*		ø20–А500СН L=6460	2	15.93	31.86
30*		ø20–А500СН L=1510	7	3.72	26.04
31		ø16–А500СН L=2330	8	3.68	29.44
32*		ø16–А500СН L=2330	8	3.68	29.44
33*		ø12–А500СН L=6045	3	5.37	16.11
34*		ø12–А500СН L=3995	12	3.55	42.60
35*		ø12–А500СН L=2655	15	2.36	35.40
36*		ø12–А500СН L=6495	3	5.77	17.31
37*		ø12–А500СН L=4445	12	3.95	47.40
38*		ø12–А500СН L=1410	30	1.25	37.50
39*		ø12–А500СН L=1400	38	1.24	47.12
40*		ø12–А500СН L=1370	7	1.22	8.54
41*		ø12–А500СН L=1360	16	1.21	19.36
42		ø12–А500СН L=2220	2	1.97	3.94
43*		ø12–А500СН L=700	2	0.62	1.24

УСЛОВНЫЕ ОБОЗНАЧЕНИЯ

– арматурный стержень с нарезанной резьбой под муфту

KUR.0130.20UMX.0.KZ.TB0008/33.1

С01	–	–	–	–	–
Изм.	Кол.уч.	Лист	N док.	Подп.	Дата
Разраб. инж. 2 к.		Исаев			
Пров. инж. 1 к.		Ковалева			
Пров. инж. 1 к.		Кириллова			
Нач. гр.		Букин			
Н. контр.		Плюснин			

KUR.0130.20UMX.0.KZ.TB0008–СТВ0031

КУРСКАЯ АЭС–2 ЭНЕРГОБЛОКИ N° 1 и 2

Здание блочной обессоливающей установки (20UMX). Внутренние стены и перегородки (подземной и надземной части)	Стадия	Лист	Листов
	Р	1	1
Фрагмент 2. Армирование Спецификация элементов фрагмента 2	АО "Атомэнергопроект" НИАЭП		

Инв. № подл. А–204048 | Подп. и дата | Взам. инв. №

Формат А1

ПЛИТА МОНОЛИТНАЯ Пм1

Армирование

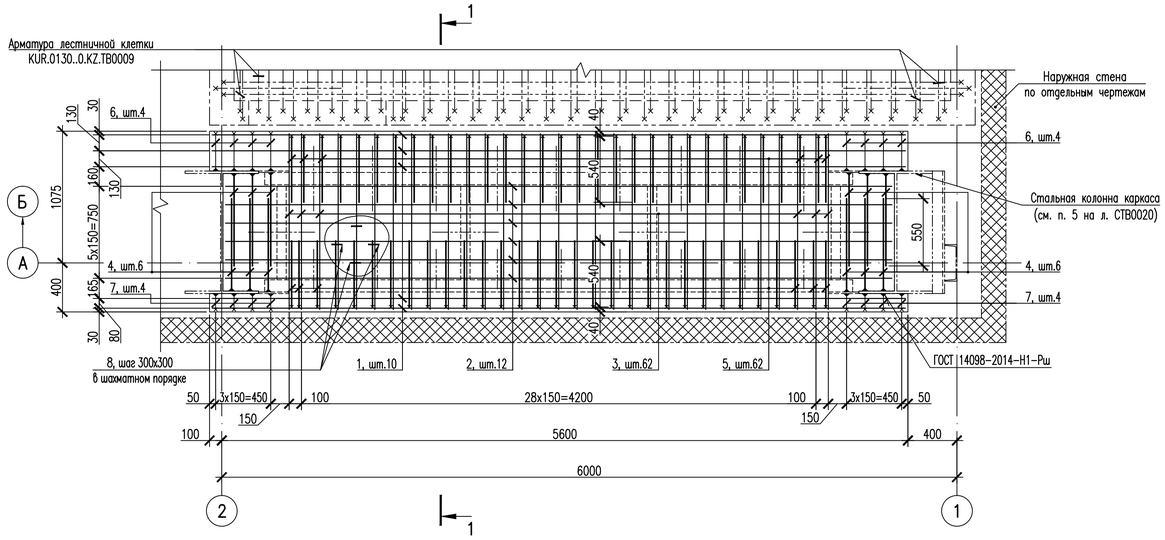

ПЛИТА МОНОЛИТНАЯ Пм1

СХЕМА РАСПОЛОЖЕНИЯ АНКЕРНЫХ СТЕРЖНЕЙ

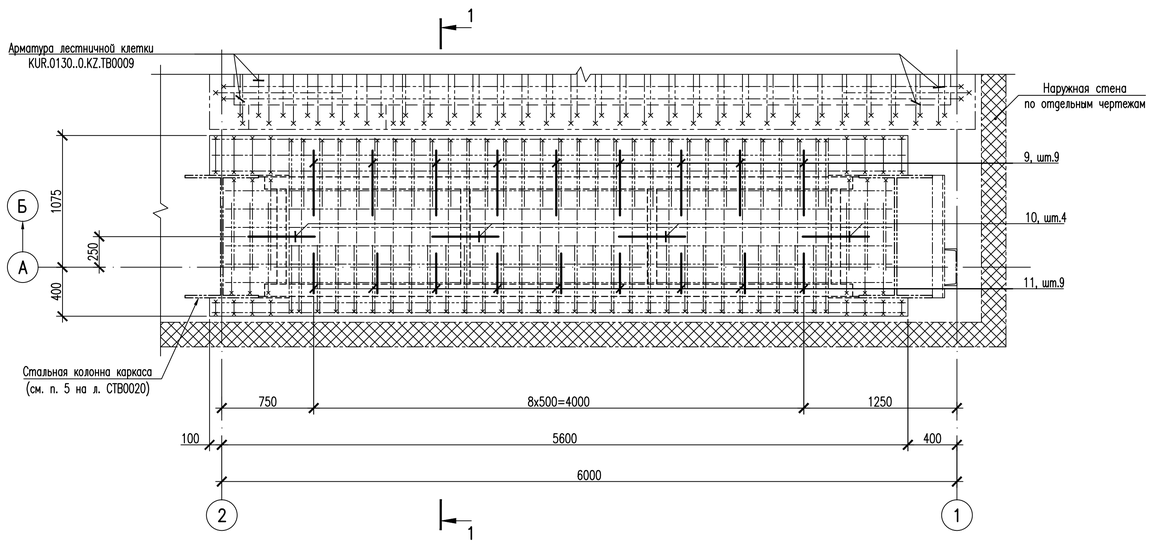

РАЗРЕЗ 1–1

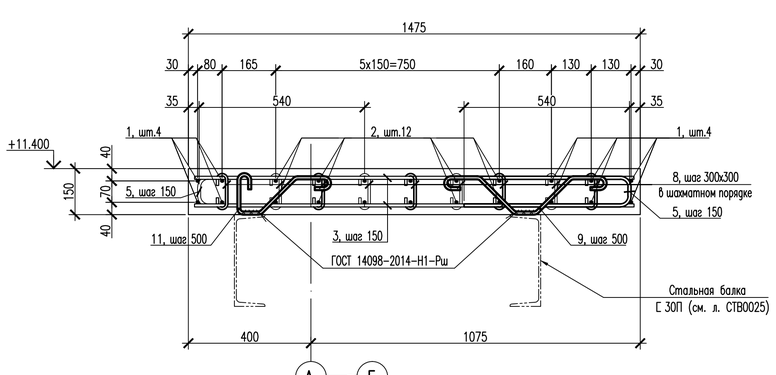

ВЕДОМОСТЬ ДЕТАЛЕЙ

Поз.	Эскиз
4, 5	R30; 80; 750 - для поз. 4; 540 - для поз. 5
6, 7	75; 80*; 290*; 115*; 75
8	75; 120; 75
9	70; 115; 115; 115; 115; 70; 115; 70
10	70; 130; 105; 105; 130; 70; 105; 70
11	115; 115; 70; 70; 130; 115; 70

* – размер указан по внутренним граням стержней;
** – размер указан по наружным граням стержней

СПЕЦИФИКАЦИЯ ЭЛЕМЕНТОВ ПЛИТЫ МОНОЛИТНОЙ Пм1

Поз.	Обозначение	Наименование	Кол.	Масса ед.,кг	Примечание
		Детали			
		Арматура ГОСТ 34028-2016			186.0600
1		ø10-А500СН L=5660	10	3.49	34.90
2		ø10-А500СН L=5440	12	3.36	40.32
3		ø10-А500СН L=1435	62	0.89	55.18
4*		ø10-А500СН L=1570	12	0.97	11.64
5*		ø10-А500СН L=1150	62	0.71	44.02
6*		ø10-А240С L=890	8	0.55	4.40
7*		ø10-А240С L=540	8	0.33	2.64
8*		ø8-А240С L=270	380	0.11	41.80
9*		ø10-А240С L=770	9	0.48	4.32
10*		ø10-А240С L=770	4	0.48	1.92
11*		ø10-А240С L=620	9	0.38	3.42
		Материалы			
		Бетон В25, W6, F100 , $м^3$	1.3		

Позиции, обозначенные знаком *, смотреть "Ведомость деталей".

1 В случае пересечения стержней допускается сдвигать арматурные стержни на величину одного диаметра.

2 Допускается замена арматуры А500СН по ГОСТ 34028-2016 на А500С по ГОСТ 34028-2016 при условии подтверждения в сертификатах качества, на поставляемый арматурный прокат, пластических характеристик металла не ниже значений, приведенных в таблице 7 ГОСТ 34028-2016 и соответствующих категории пластичности "Н".

3 Объединение арматурных стержней выполнять сварочными клещами соединением К1-Кт по ГОСТ 14098-2014 ненормированной прочности или при помощи вязальной проволоки во всех точках пересечения стержней.

4 Для обеспечения совместной работы плиты со стальными колоннами каркаса выполнять приварку арматурных стержней к полкам стоек. Для обеспечения совместной работы плиты со стальными балками применять арматурные стержни (анкеры) (поз. 9-11). Анкеры устанавливать с шагом 500 мм по длине балки.

Соединение стержней выполнять электродами типа Э50А по ГОСТ 9467-75 соединением Н1-Рш по ГОСТ 14098-2014 с длиной сварного шва не менее 60 мм.

5 Данный лист смотреть совместно с листами СТВ0020-СТВ0031.

ВЕДОМОСТЬ РАСХОДА СТАЛИ НА ЭЛЕМЕНТ, кг

Марка элемента	Изделия арматурные								Всего
	Арматура класса								
	А240С				А500СН				
	ГОСТ 34028-2016				ГОСТ 34028-2016				
	ø8	ø10		Итого	ø10			Итого	
Пм1	41.80	16.70		58.50	186.06			186.06	244.56

KUR.0130.20UMX.0.KZ.TB0008/34.1

С01	–	–	–	–	
Изм.	Кол.уч.	Лист	N док.	Подп.	Дата
Разраб. инж. 2 к.		Исаев			
Пров. инж. 1 к.		Ковалева			
Пров. инж. 1 к.		Кириллова			
Нач. гр.		Букин			
Н. контр.		Плюснин			

KUR.0130.20UMX.0.KZ.TB0008-СТВ0032

КУРСКАЯ АЭС-2 ЭНЕРГОБЛОКИ N° 1 и 2

Здание блочной обессоливающей установки (20UMX). Внутренние стены и перегородки (подземной и надземной части)

Стадия	Лист	Листов
Р	1	1

Плита монолитная Пм1
Армирование

АО "Атомэнергопроект" НИАЭП

Формат А1

Взам. инв. № | Подп. и дата | Инв. № подл. А-204048