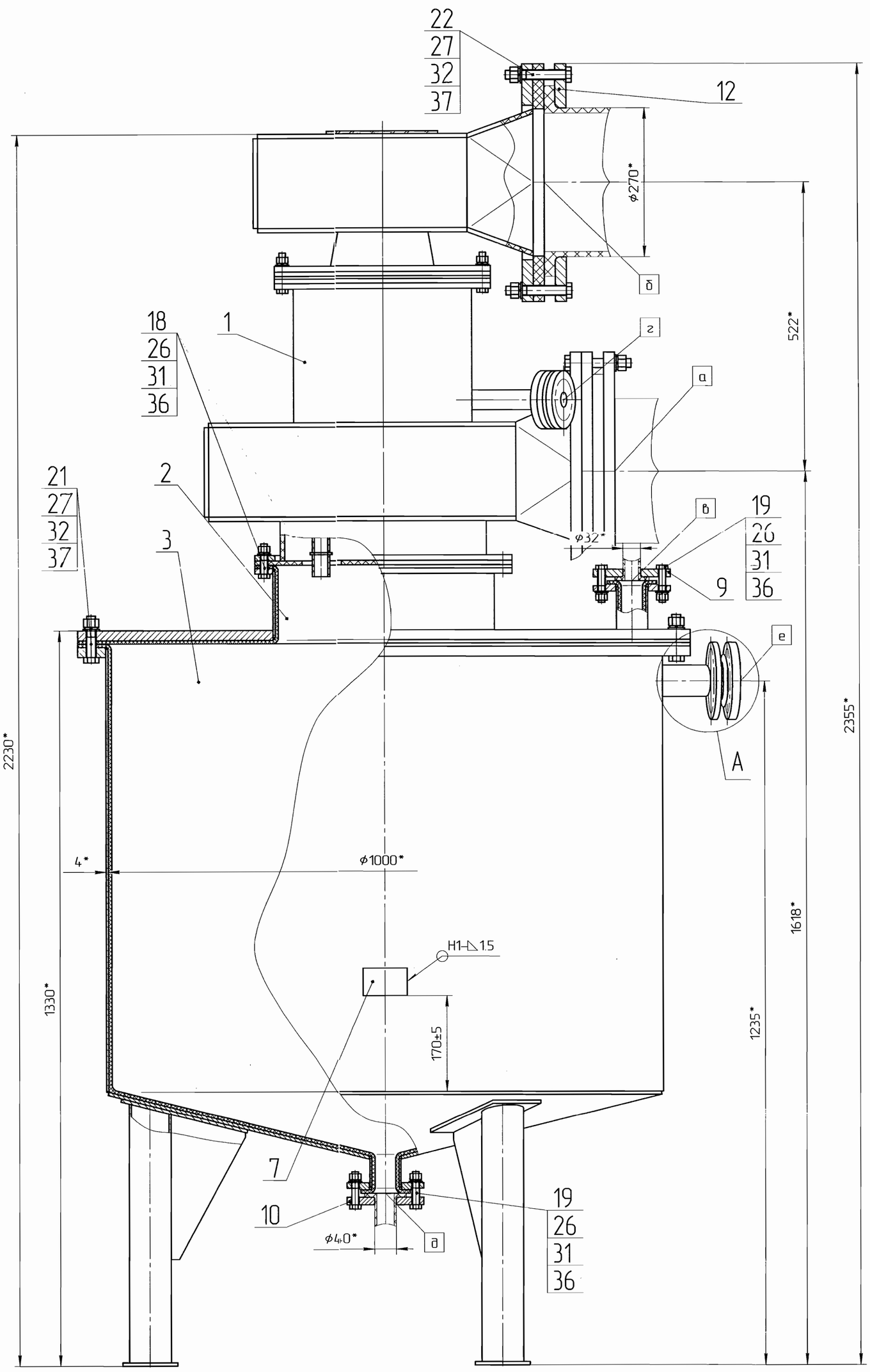

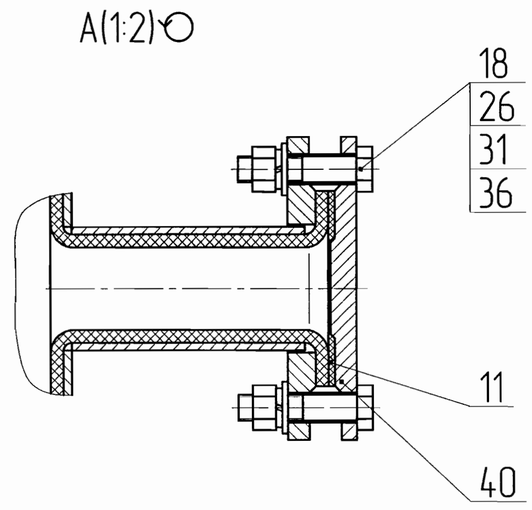

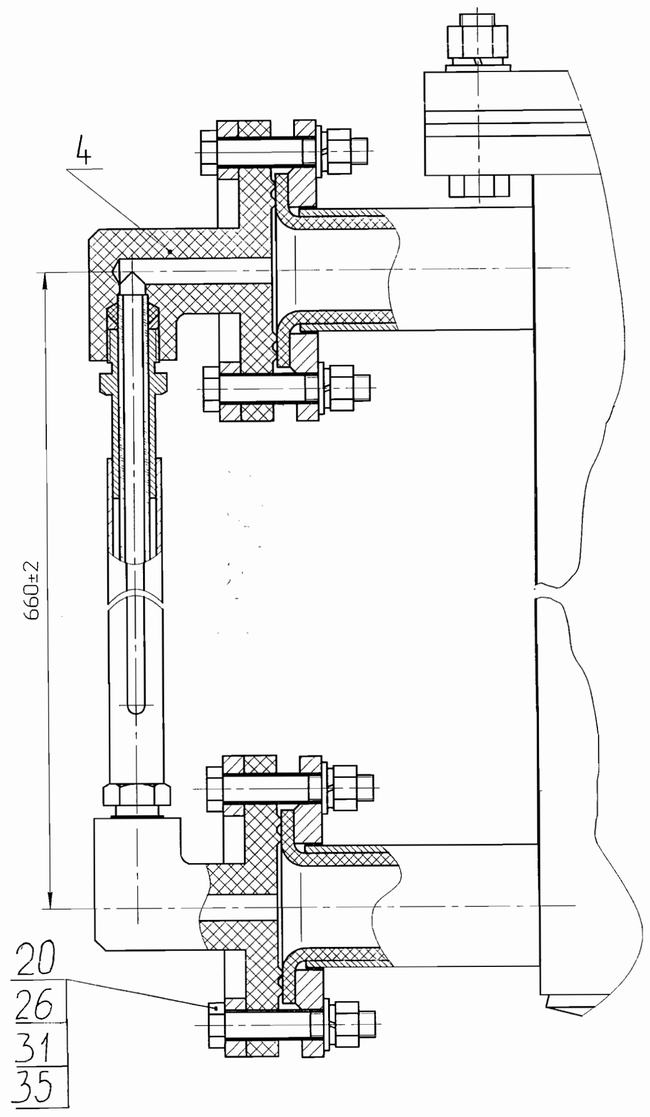

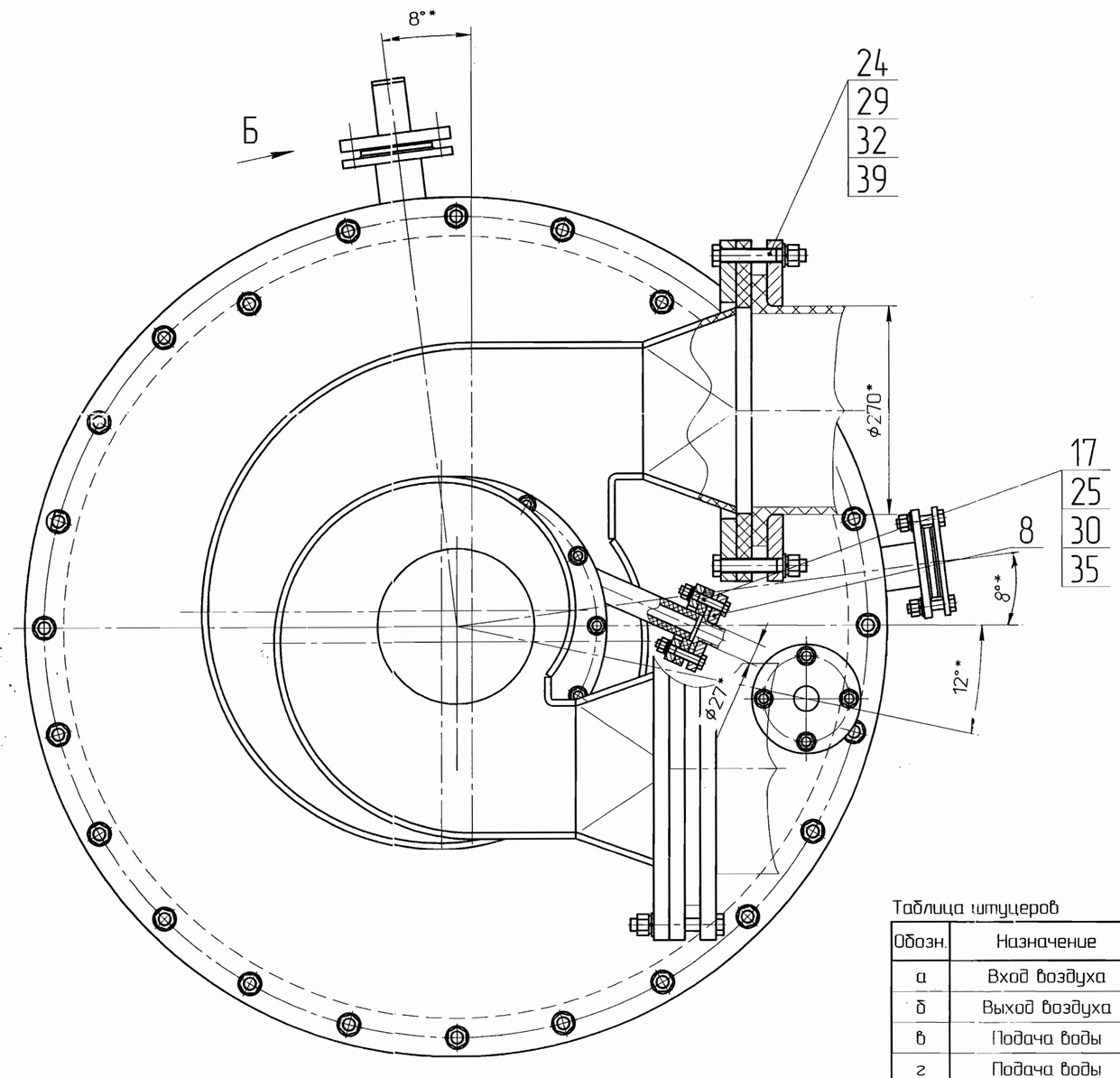

Техническая характеристика

1. Предназначена для улавливания паров хлорного железа в системе газоочистки по проекту 028.П-5966-009-ОВ, ВГЗ.

2. Объем, $м^3$(л)	0.7 (700)
3. Рабочее давление	под налив
4. Расчетное давление	под налив
5. Температура, °С	18...20
6. Номинальный расход воздуха, $м^3$/час	1000...1200
7. Удельное орошение, л/$м^3$	0.2...0.3
8. Гидравлическое сопротивление, Па	1000
9. Давление орошающего раствора, кПа	20
10. Коэффициент очистки воздуха, %	85
11. Скорость коррозии, мм/год	0.07
12. Ресурс оборудования, лет	10
13. Основной материал	Ст3

Технические требования

1. *Размеры для справок.
2. Сварной шов по ГОСТ 14771-76.
3. Сварочная проволока Св-08Х19Н9Т ГОСТ 2246-70.

Таблица штуцеров

Обозн.	Назначение	Кол.	Ду, мм
а	Вход воздуха	1	250
б	Выход воздуха	1	250
в	Подача воды	1	25
г	Подача воды	1	20
д	Слив раствора	1	32
е	Резервный	1	38

65 (11.375)

Изм.	Лист	№ докум.	Подп.	Дата	091.734.00.000СБ			
Разраб.		Маракова		14.09.05	Емкость	Лит.	Масса	Масштаб
Пров.							400	1:5
Т.контр.		Малеев		30.09.05	Сборочный чертеж	Лист	Листов 1	
Нач. бюро		Коркин		30.09.05		ОКПНО		
Н.контр.		Петрова		4.10.05				
Утв.		Маслов		7.10.05				

Копировал

Формат А1

Инв. № подл. | Подп. и дата | Взам. инв. № | Инв. № дубл. | Подп. и дата

К008-06 | 20.09.06

Гладкий И.В.

Шифер-конструктор 16 ВУ

Формат	Зона	Поз.	Обозначение	Наименование	Кол.	Примечание
				Документация		
А1			091.734.00.000СБ	Сборочный чертеж		
				Сборочные единицы		
А4		1	091.734.01.000	Скруббер	1	
А4		2	091.734.02.000	Переходник	1	
А4		3	091.734.03.000	Емкость	1	
А4		4	531.021.00.000	Указатель уровня	1	
				Детали		
А4		7	091.734.00.001	Табличка	1	
А4		8	091.734.00.002	Фланец	1	
А4		9	091.734.00.003	Фланец	1	
		10	–01	Фланец	1	
БЧ		11	091.734.00.004	Прокладка	1	
				Пластина 2–1–ТМКЩ–С–3		
				ГОСТ 7338–90		
				ф140-1		
А4		12	091.734.00.005	Фланец	2	

Подп. и дата | Инв. № дубл. | Взам. инв. № | Подп. и дата Трейер 20.01.06 | Инв. № подл. К008-06

Изм.	Лист	№ докум.	Подп.	Дата	091.734.00.000			
Разраб.		Маракова		14.09.05	Емкость	Лит.	Лист 1	Листов 3
Пров.								
Нач. бюро		Коркин		30.09.05		ОКПНО		
Н.контр.		Петрова		4.10.05				
Утв.		Маслов						

Формат	Зона	Поз.	Обозначение	Наименование	Кол.	Примечание
				Стандартные изделия		
		17		Болт М10-8g х 60.58.20.016	4	
				ГОСТ 7798-70		
		18		Болт М12-8g х 55.58.20.016	16	
				ГОСТ 7798-70		
		19		Болт М12-8g х 60.58.20.016	8	
				ГОСТ 7798-70		
		20		Болт М12-8g х 70.58.20.016	8	
				ГОСТ 7798-70		
		21		Болт М16-8g х 75.58.20.016	24	
				ГОСТ 7798-70		
		22		Болт М16-8g х 110.58.20.016	24	
				ГОСТ 7798-70		
		25		Гайка М10-7Н.5.20.016	4	
				ГОСТ 5915-70		
		26		Гайка М12-7Н.5.20.016	32	
				ГОСТ 5915-70		
		27		Гайка М16-7Н.5.20.016	48	
				ГОСТ 5915-70		

Подп. и дата

Инв. № дубл.

Взам. инв. №

Подп. и дата 10.02.06

Инв. № подл. К008-06

Формат	Зона	Поз.	Обозначение	Наименование	Кол.	Примечание
		30		Шайба 10 65Г	4	
				ГОСТ 6402-70		
		31		Шайба 12 65Г	32	
				ГОСТ 6402-70		
		32		Шайба 16 65Г	48	
				ГОСТ 6402-70		
		35		Шайба А 10	4	
				ГОСТ 11371-78		
		36		Шайба А 12	32	
				ГОСТ 11371-78		
		37		Шайба А 16	48	
				ГОСТ 11371-78		
		40		Заглушка 1-50-1 ВСт3сп	1	
				ОСТ 95 84-84		

Подп. и дата | Инв. № дубл. | Взам. инв. № | Подп. и дата Трейку 30.04.06 | Инв. № подл. К008-06

Изм.	Лист	№ докум.	Подп.	Дата	091.734.00.000	Лист 3

Формат	Зона	Поз.	Обозначение	Наименование	Кол.	Приме-чание
				Документация		
A2			091.734.01.000СБ	Сборочный чертеж		
				Сборочные единицы		
A4		1	091.734.01.100	Завихритель	1	
A4		2	091.734.01.200	Улитка	1	
A4		3	091.734.01.300	Улитка	1	
A4		4	091.734.01.400	Поддон	1	
A4		5	091.734.01.500	Корпус	1	
				Детали		
A4		8	091.734.01.001	Прокладка	1	
				Стандартные изделия		
		13		Болт М12-8g х 65.58.20.016 ГОСТ 7798-70	12	

Подп. и дата

Инв. № дубл.

Взам. инв. №

Подп. и дата Трубу 20.02.06

Инв. № подл. К008-06

Изм.	Лист	№ докум.	Подп.	Дата
Разраб.		Маракова		07.09.05
Пров.				
Нач. бюро		Коркин		28.09.05
Н.контр.		Петрова		3.10.05
Утв.				

091.734.01.000

Скруббер

Лит.	Лист	Листов
	1	2

ОКПНО

Формат А4

Формат	Зона	Поз.	Обозначение	Наименование	Кол.	Примечание
		14		Гайка М12-7Н.5.20.016	12	
				ГОСТ 5915-70		
		16		Шайба 12.65Г	12	
				ГОСТ 6402-70		
		18		Шайба А 12.02.Ст.3.016	12	
				ГОСТ 11371-78		

Подп. и дата

Инв. № дубл.

Взам. инв. №

Подп. и дата Трейш 10.02.06

Инв. № подл. К008-06

Изм	Лист	№ докум.	Подп.	Дата

091.734.01.000

Лист 2

091.734.01.100СБ

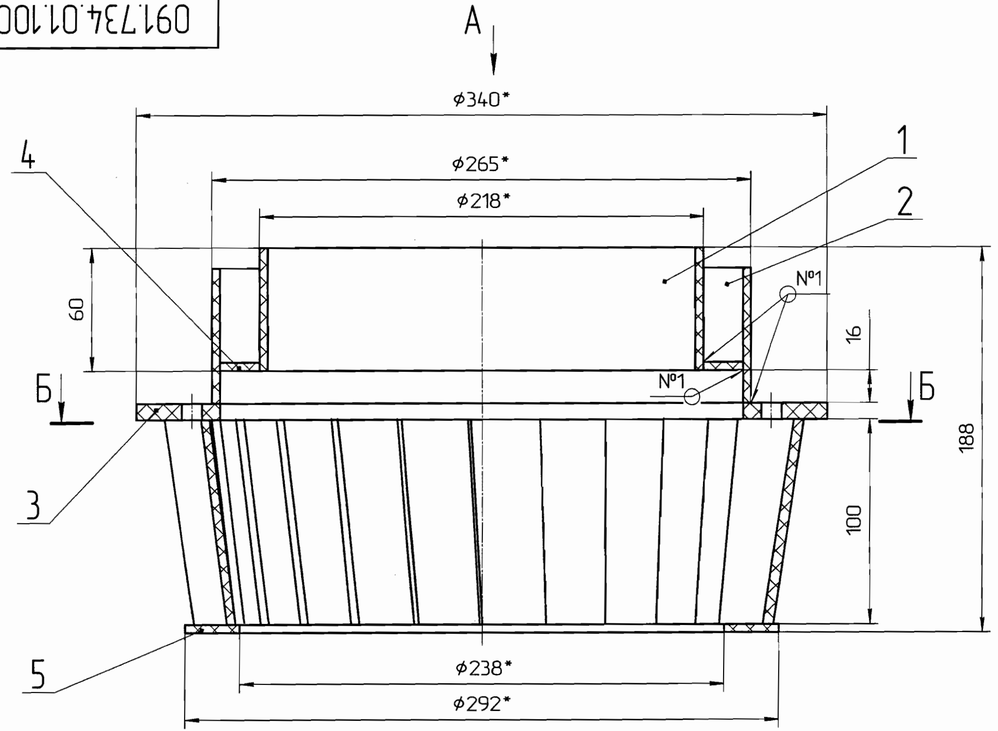

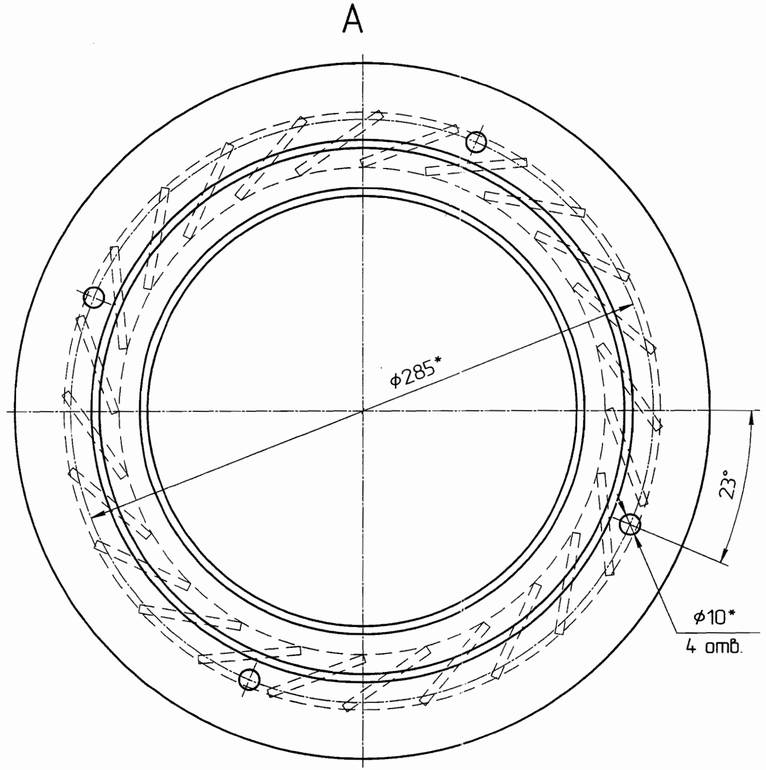

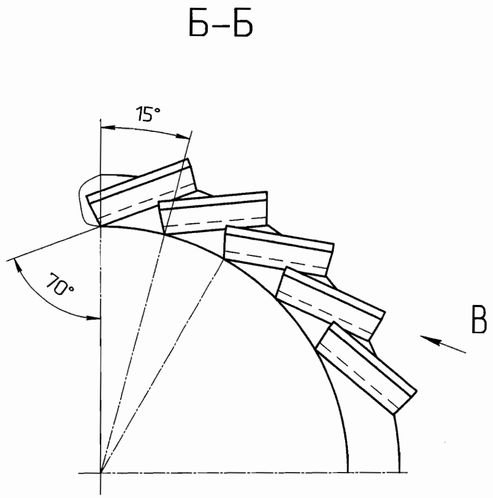

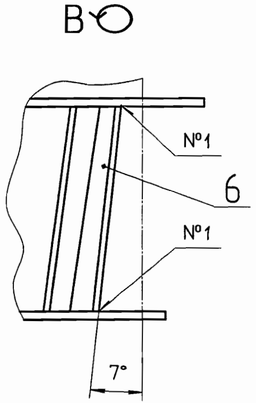

1. *Размеры для справок.
2. Пруток сварочный ф3 ТУ 6-05-1160-75.

Таблица сварных швов

№ шва	Обозначение стандарта	Тип шва	Катет, мм	Вспомогательные знаки	Кол.
1	ГОСТ 16310-80	Т1	4		51

					091.734.01.100СБ			
Изм.	Лист	№ докум.	Подп.	Дата	Завихритель	Лит.	Масса	Масштаб
Разраб.		Моисеева		02.09.05			1	1:2
Пров.								
Т.контр.					Сборочный чертеж	Лист	Листов 1	
Нач.бюро		Коркин		02.09.05				
Н.контр.		Петрова		02.09.05		ОКПНО		
Утв.								

Копировал

Формат А4×3

Инв. № подл. | Подп. и дата | Взам. инв. № | Инв. № дубл. | Подп. и дата

КООР 06 | 02.09.06

Формат	Зона	Поз.	Обозначение	Наименование	Кол.	Приме-чание
				Документация		
*			091.734.01.100СБ	Сборочный чертеж		*)А4×3
				Детали		
А4		1	091.734.01.101	Обечайка	1	
		2	–01	Обечайка	1	
А4		3	091.734.01.102	Кольцо	1	
А4		4	091.734.01.103	Кольцо	1	
		5	–01	Кольцо	1	
А4		6	091.734.01.104	Лопатка	24	

Подп. и дата

Инв. № дубл.

Взам. инв. №

Подп. и дата Гаевер 10.02.06

Инв. № подл. К008-06

Изм.	Лист	№ докум.	Подп.	Дата
Разраб.		Моисеева		02.09.05
Пров.				
Нач.бюро		Коркин		7.09.05
Н.контр.		Петрова		3.10.05
Утв.				

091.734.01.100

Завихритель

Лит.	Лист	Листов
		1

ОКПНО

Формат А1

091.734.01.101

Ra 12,5 (√)

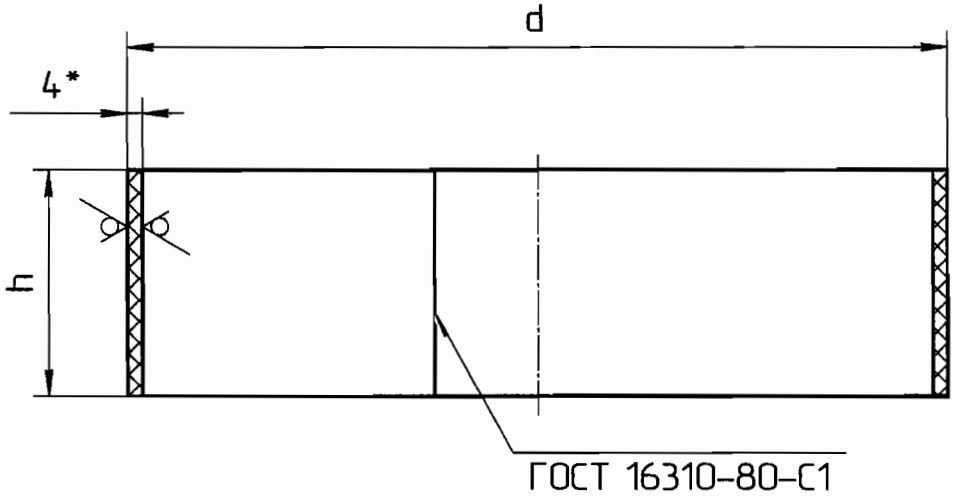

Таблица исполнений

Обозначение	Размеры, мм	
	h	d
091.734.01.101	60	218
-01	66	265

1. *Размер для справок
2. Общие допуски по ГОСТ 30893.2 – cL.
3. Пруток сварочный ⌀3 ТУ 6-05-1160-75.

Изм.	Лист	№ докум.	Подп.	Дата
Разраб.		Моисеева		02.09.05
Пров.				
Т.контр.				
Нач.бюро		Коркин		09.09.05
Н.контр.		Петрова		3.10.05
Утв.				

091.734.01.101

Обечайка

Лист винипласта ВН 4

ГОСТ 9639-71

Лит.	Масса	Масштаб
		1:2
Лист	Листов 1	

ОКПНО

Подп. и дата: Трубер 20.02.06

Инв. № подл.: К008-06

Взам. инв. №

Инв. № дубл.

Подп. и дата

091.734.01.102

Ra 12,5 (√)

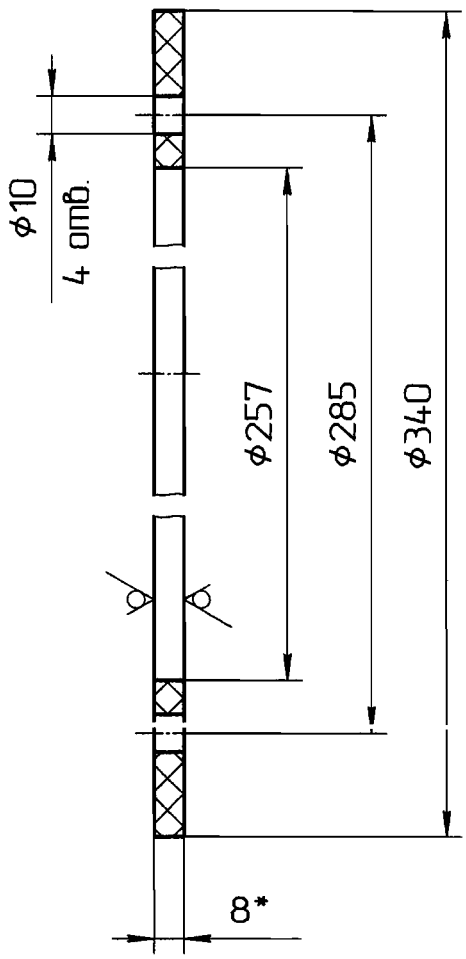

1. *Размер для справок
2. Общие допуски по ГОСТ 30893.2 – cL.

Подп. и дата	Инв. № дубл.	Взам. инв. №	Подп. и дата	Инв. № подл.
			Трейд 10.01.06	КООР-06

Изм.	Лист	№ докум.	Подп.	Дата	091.734.01.102			
Разраб.		Моисеева		02.09.05	Кольцо	Лит.	Масса	Масштаб 1:2
Пров.						Лист	Листов 1	
Т.контр.								
Нач.бюро		Коркин		080905	Лист винипласта ВН 8 ГОСТ 9639-71	ОКПНО		
Н.контр.		Петрова		8.10.05				
Утв.								

091.734.01.103

Ra 12,5 (√)

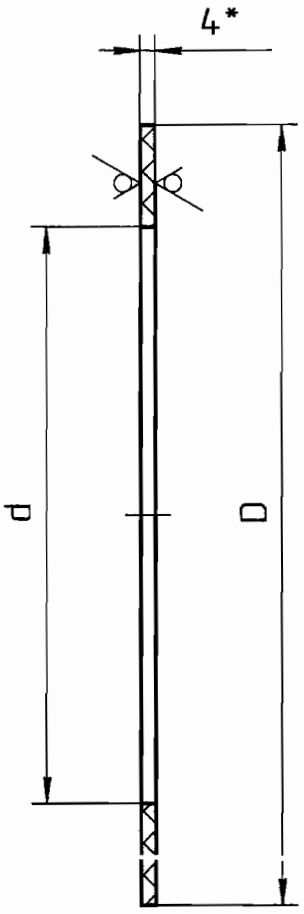

Таблица исполнений

Обозначение	Размеры, мм	
	D	d
091.734.01.103	257	218
-01	292	238

1. *Размер для справок
2. Общие допуски по ГОСТ 30893.2 – cL.

Изм.	Лист	№ докум.	Подп.	Дата	091.734.01.103		
Разраб.		Моисеева		02.09.05	Кольцо	Лит.	Масса	Масштаб 1:2
Пров.						Лист	Листов 1
Т.контр.							
Нач.бюро		Коркин		29.09.05	Лист винипласта ВН 4 ГОСТ 9639-71	ОКПНО	
Н.контр.		Петрова		5.10.05			
Утв.							

Подп. и дата | Инв. № дубл. | Взам. инв. № | Подп. и дата 10.02.06 | Инв. № подл. КОСР-06

091.734.01.104

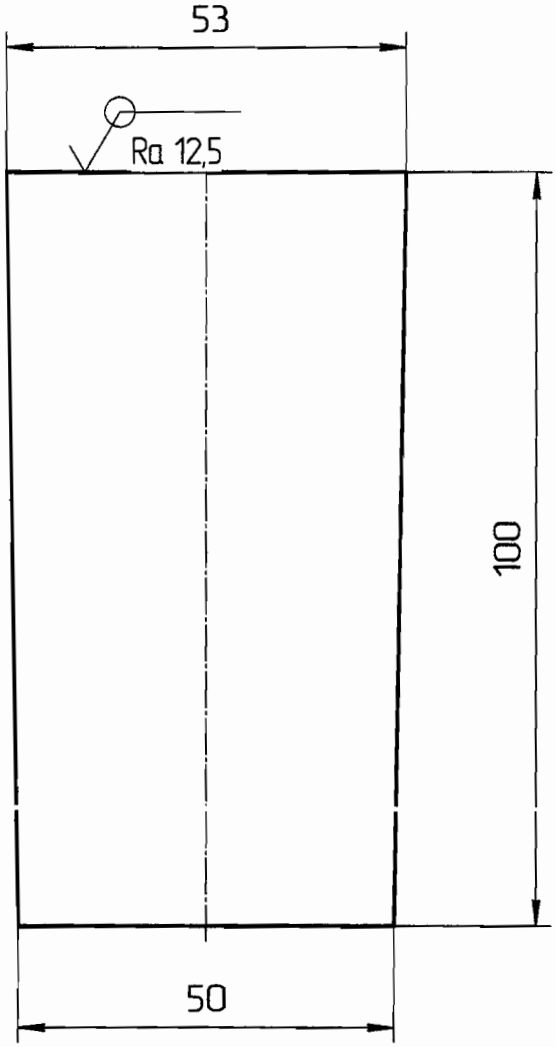

1. Общие допуски по ГОСТ 30893.2 – cL.

Подп. и дата							
Инв. № дубл.							
Взам. инв. №							
Подп. и дата	10.02.06						
Инв. № подл.	К008-06						

Изм.	Лист	№ докум.	Подп.	Дата	091.734.01.104			
Разраб.		Моисеева		02.09.05	Лопатка	Лит.	Масса	Масштаб 1:1
Пров.						Лист	Листов 1	
Т.контр.								
Нач.бюро		Коркин		08.09.05	Лист винипласта ВН 4 ГОСТ 9639-71	ОКПНО		
Н.контр.		Петрова		3.10.05				
Утв.								

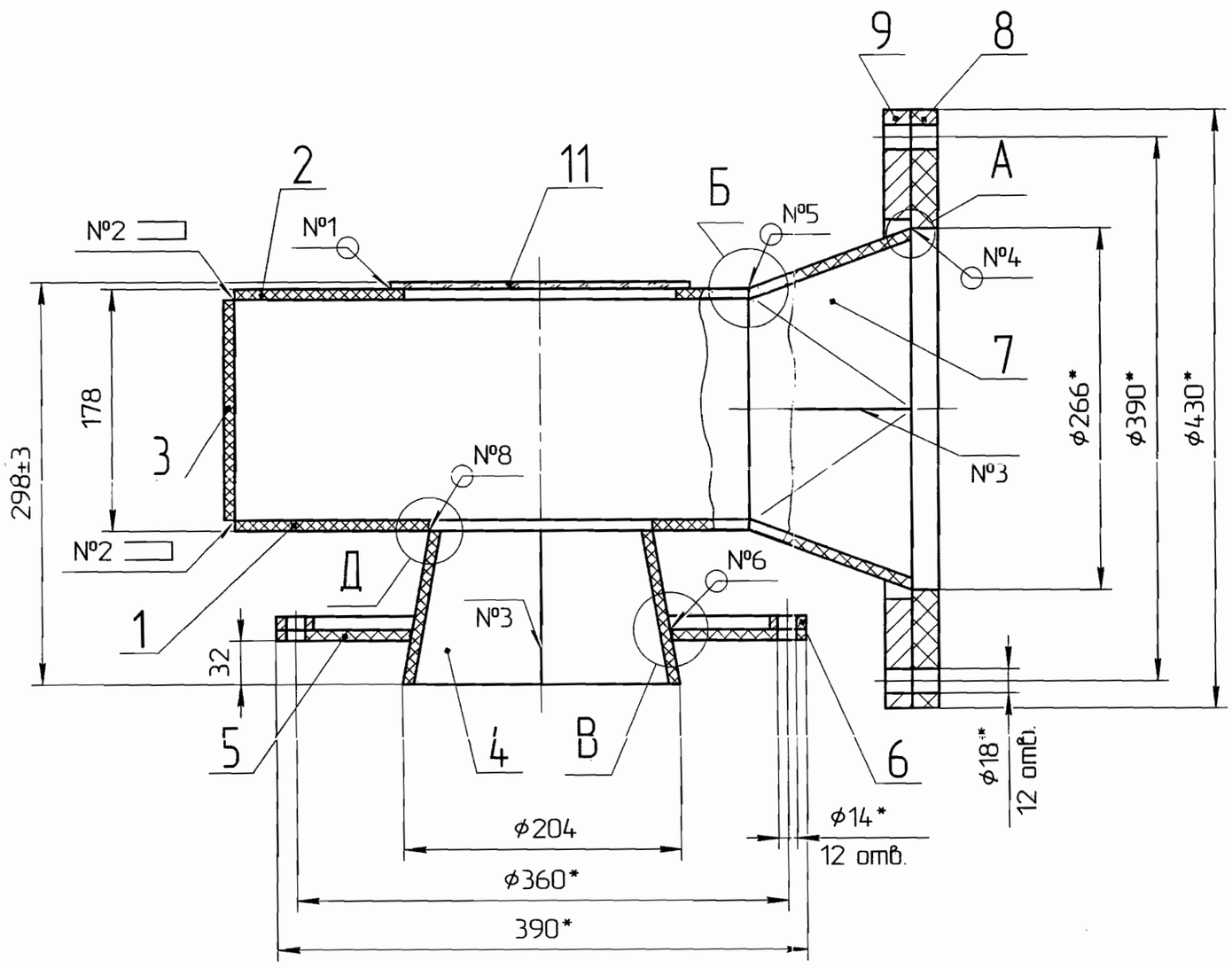

Деталь поз.11 не показана

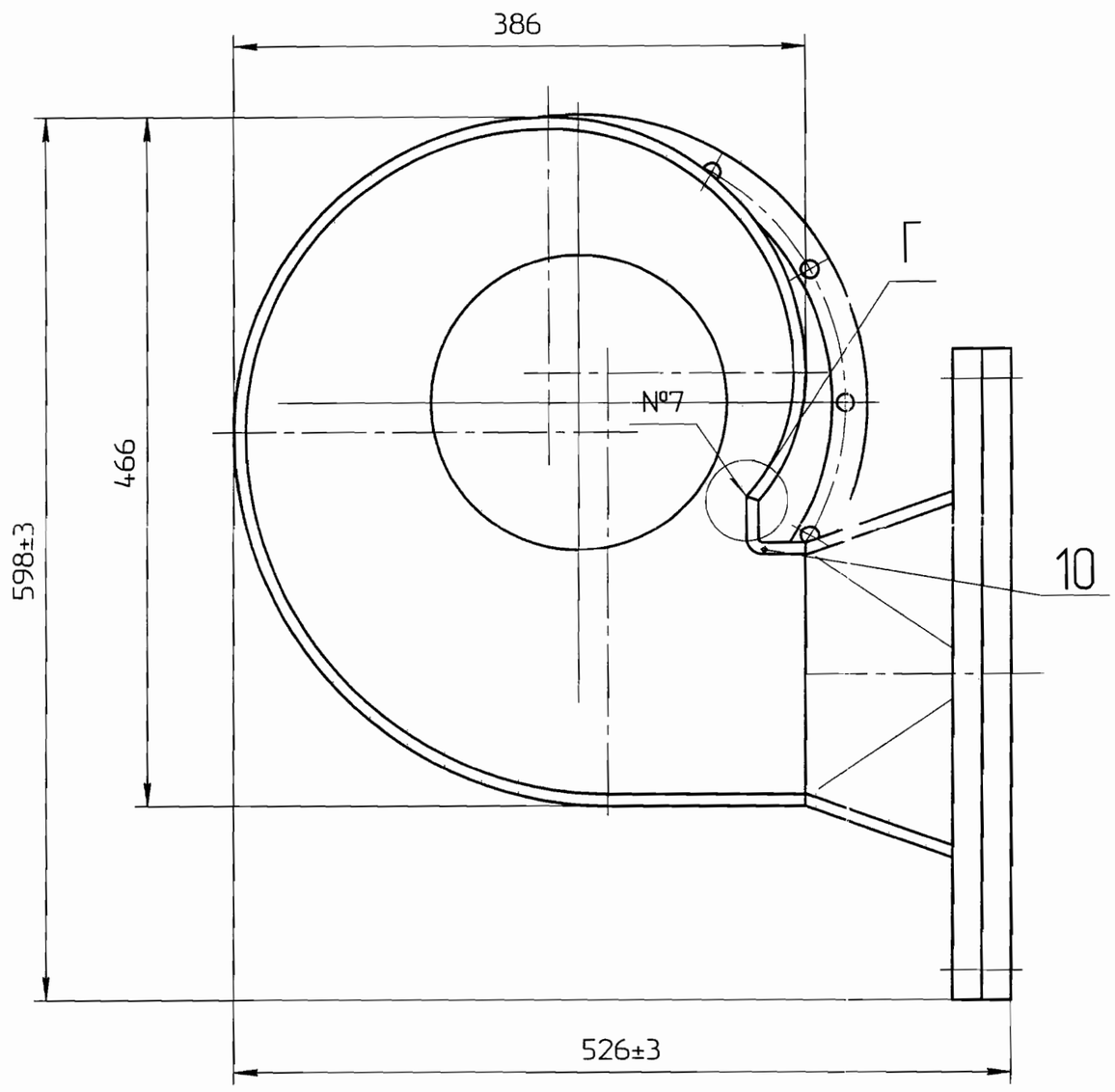

А(1:2)

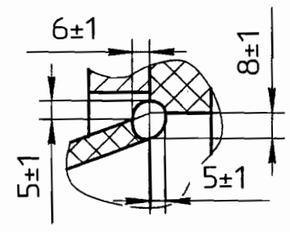

Б(1:2)

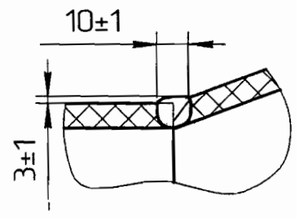

В(1:2)

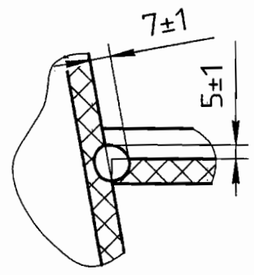

Г(1:2)

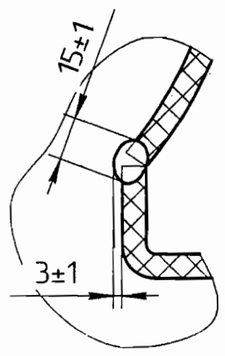

Д(1:2)

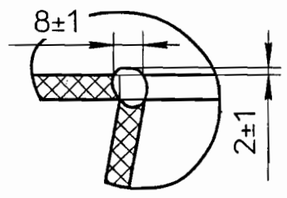

Таблица сварных швов

№ шва	Обозначение стандарта	Тип шва	Катет, мм	Вспомогательные знаки	Кол.
1	ГОСТ 16310–80	Н1	5		1
2	ГОСТ 16310–80	У1	8		2
3	ГОСТ 16310–80	С5	–		2
4	См. п.3 ТТ	–	–		1
5	См. п.3 ТТ	–	–		1
6	См. п.3 ТТ	–	–		1
7	См. п.3 ТТ	–	–		1
8	См. п.3 ТТ	–	–		1

1. *Размеры для справок.
2. Общие допуски ГОСТ 30893.2 – cL.
3. Сварные швы №4–8 выполнить сваркой нагретым газом с присадочным прутком.
4. Пруток сварочный ф3 ТУ 6-05-1160-75.
5. Сварные швы испытать на герметичность смачиванием керосином по СТП 229-98.

Изм.	Лист	№ докум.	Подп.	Дата	091.734.01.200СБ			
Разраб.		Маракова		01.09.05	Улитка	Лит.	Масса	Масштаб
Пров.							4	1:4
Т.контр.					Сборочный чертеж	Лист	Листов 1	
Нач.бюро		Коркин		28.09.05		ОКПНО		
Н.контр.		Петрова		4.10.05				
Утв.								

Копировал Формат А2

Подп. и дата | Инв. № дубл. | Взам. инв. № | Подп. и дата 13.02.06 | Инв. № подл. К008-06

Формат	Зона	Поз.	Обозначение	Наименование	Кол.	Приме-чание
				Документация		
А2			091.734.01.200СБ	Сборочный чертеж		
				Детали		
А4		1	091.734.01.201	Стенка	1	
		2	–01	Стенка	1	
А4		3	091.734.01.202	Бококвина	1	
А4		4	091.734.01.203	Конус	1	
А4		5	091.734.01.204	Фланец	1	
А4		6	091.734.01.205	Фланец	1	
А4		7	091.734.01.206	Переходник	1	
А4		8	091.734.01.207	Фланец	1	
А4		9	091.734.01.208	Фланец	1	
А4		10	091.734.01.209	Боковина	1	
БЧ		11	091.734.01.211	Стекло	1	
				Оргстекло ТОСП 5		
				ГОСТ 17622–72		
				$\phi 220_{-1}$		

Подп. и дата | Инв. № дубл. | Взам. инв. № | Подп. и дата 10.02.06 | Инв. № подл. К008-06

Изм.	Лист	№ докум.	Подп.	Дата
Разраб.		Маракова		02.09.05
Пров.				
Нач. бюро		Коркин		28.09.05
Н.контр.		Петрова		3.10.05
Утв.				

091.734.01.200

Улитка

Лит.	Лист	Листов
		1

ОКПНО

Формат А4

091.734.01.201

Ra 12,5 (✓)

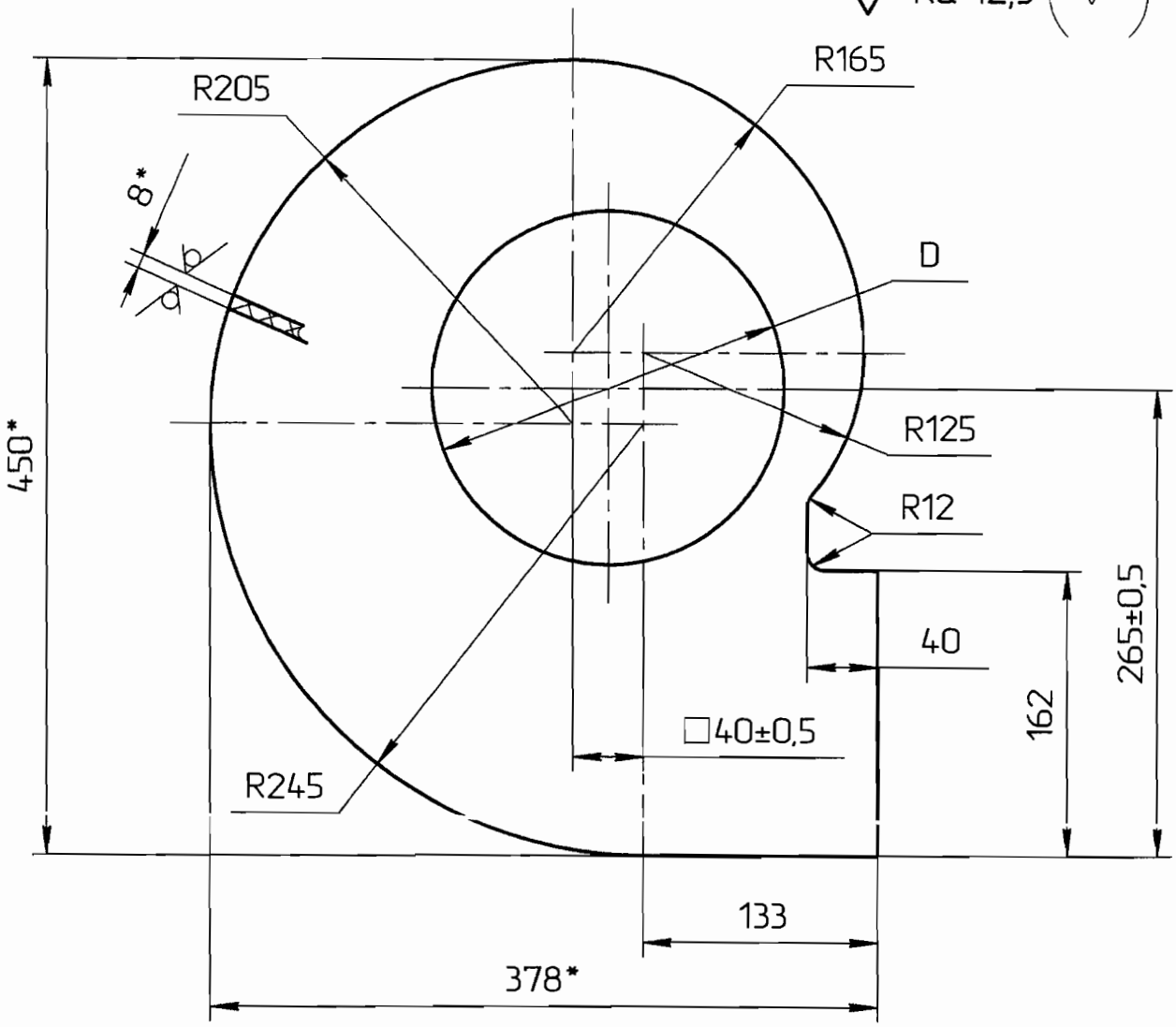

Таблица исполнений

Обозначение	D, мм
091.734.01.201	165
–01	200

1. *Размеры для справок
2. Общие допуски ГОСТ 30893.2 – cL..

Изм.	Лист	№ докум.	Подп.	Дата
Разраб.		Маракова		01.09.05
Пров.				
Т.контр.				
Нач. бюро		Коркин		28.09.05
Н.контр.		Петрова		31.09.05
Утв.				

091.734.01.201

Стенка

Лист винипласта ВН 8

ГОСТ 9639-71

Лит.	Масса	Масштаб
		1:4
Лист	Листов 1	

ОКПНО

Подп. и дата | Инв. № дубл. | Взам. инв. № | Подп. и дата | Инв. № подл.

Коск-06 Трейдер 20.01.06

091.734.01.202

Ra 12,5 (√)

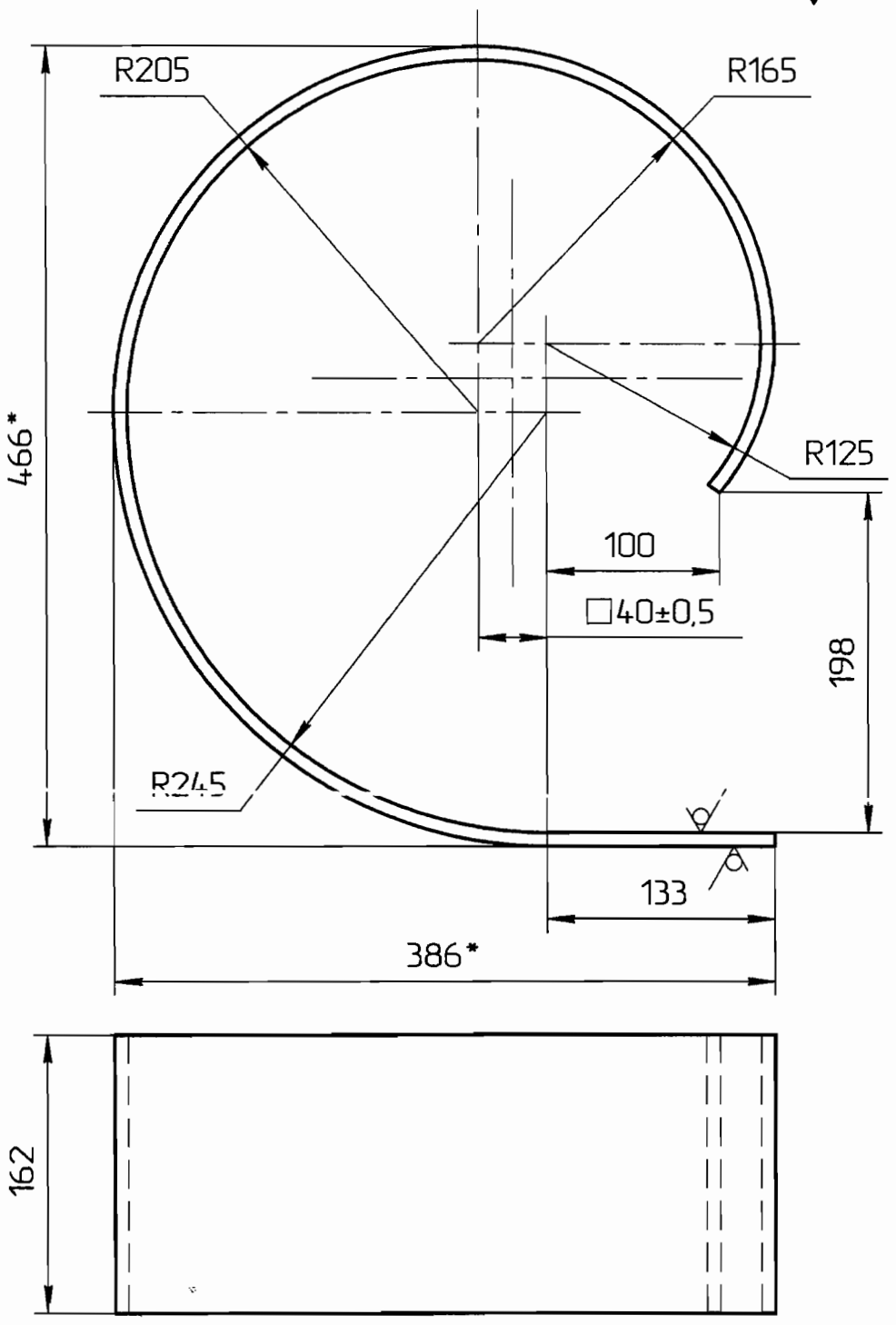

1. *Размер для справок
2. Общие допуски ГОСТ 30893.2 – cL.

Изм.	Лист	№ докум.	Подп.	Дата
Разраб.		Маракова		02.09.05
Пров.				
Т.контр.				
Нач. бюро		Коркин		29.09.05
Н.контр.		Петрова		3.10.05
Утв.				

091.734.01.202

Боковина

Лист винипласта ВН 8

ГОСТ 9639-71

Лит.	Масса	Масштаб
		1:4
Лист	Листов 1	

ОКПНО

Подп. и дата

Инв. № дубл.

Взам. инв. №

Подп. и дата 20.02.06

Инв. № подл. К028-06

091.734.01.203

Ra 12,5 (√)

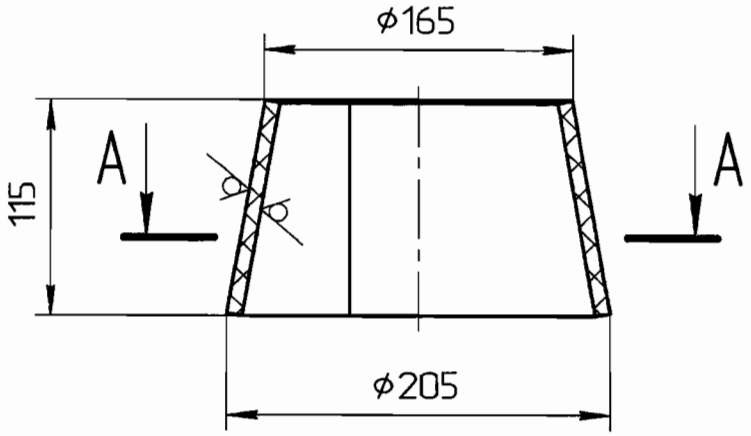

A–A(1:1)

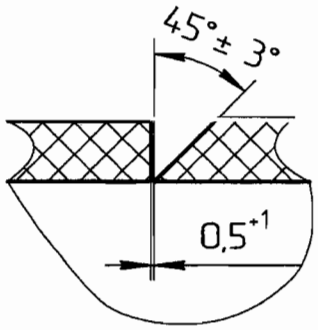

1. Общие допуски ГОСТ 30893.2 – cL.

Изм.	Лист	№ докум.	Подп.	Дата
Разраб.		Маракова		02.09.05
Пров.				
Т.контр.				
Нач. бюро		Коркин		29.09.05
Н.контр.		Петрова		3.10.05
Утв.				

091.734.01.203

Конус

Лит.	Масса	Масштаб
		1:4

Лист | Листов 1

Лист винипласта ВН 8

ГОСТ 9639-71

ОКПНО

Подп. и дата: Гриф 20.02.06

Инв. № подл.: К008-06

Взам. инв. №

Инв. № дубл.

Подп. и дата

091.734.01.204

Ra 12,5 (√)

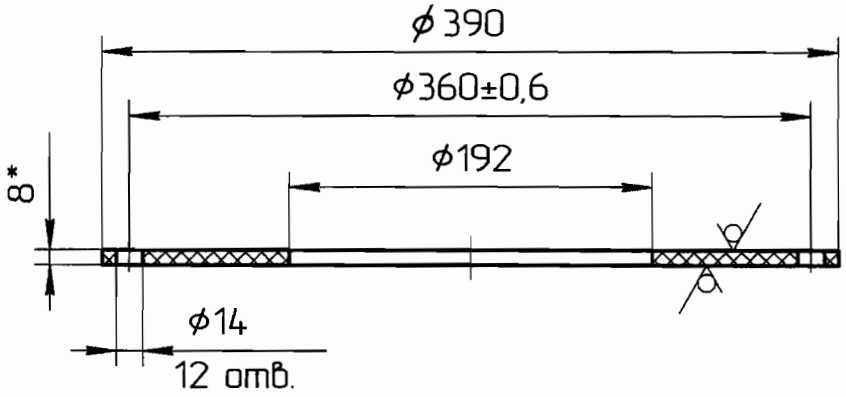

1. *Размер для справок.
2. Общие допуски ГОСТ 30893.2 – cL.

Изм.	Лист	№ докум.	Подп.	Дата	091.734.01.204			
Разраб.		Маракова		02.09.05	Фланец	Лит.	Масса	Масштаб 1:4
Пров.						Лист	Листов 1	
Т.контр.								
Нач. бюро		Коркин		2.09.05	Лист винипласта ВН 8 ГОСТ 9639-71	ОКПНО		
Н.контр.		Петрова		3.11.05				
Утв.								

Подп. и дата: Грабер 20.12.06

Инв. № подл.: 1408-06

Взам. инв. №

Инв. № дубл.

Подп. и дата

Формат А4

091.734.01.205

Ra 12,5 (√)

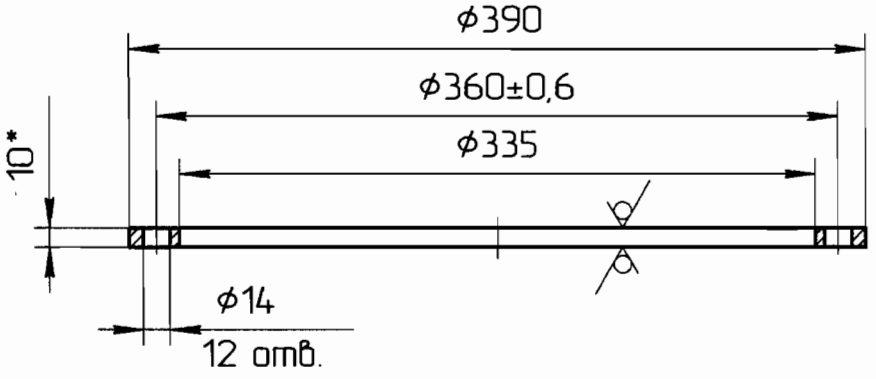

1. *Размер для справок.
2. Общие допуски ГОСТ 30893.2 – cL.
3. Покрытие наружных поверхностей:
   грунтовка АК-070 ГОСТ 25718-83;
   эмаль ХВ-785 ГОСТ 7313-75.

Изм.	Лист	№ докум.	Подп.	Дата	091.734.01.205			
Разраб.		Маракова		02.09.05	Фланец	Лит.	Масса	Масштаб 1:4
Пров.						Лист	Листов 1	
Т.контр.								
Нач. бюро		Коркин		30.09.05	Лист Б-10 ГОСТ 19903-74 / Ст3 ГОСТ 14637-89	ОКПНО		
Н.контр.		Петрова		3.10.05				
Утв.								

Подп. и дата | Инв. № дубл. | Взам. инв. № | Подп. и дата 20.02.06 | Инв. № подл. К008-06

091.734.01.206

Ra 25 (✓)

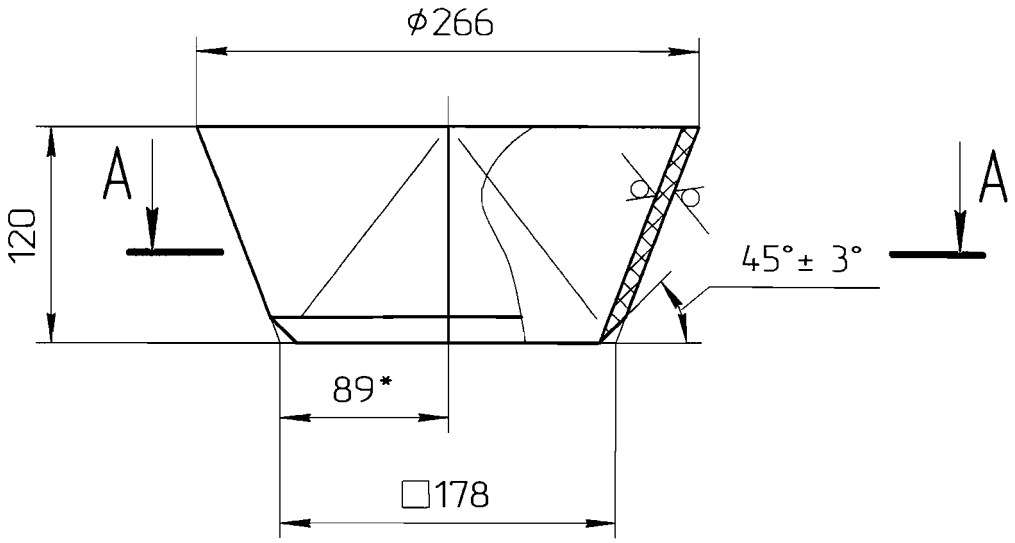

A–A(1:1)

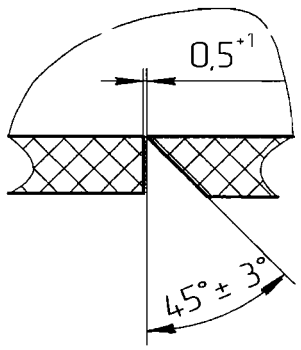

1. *Размер для справок.
2. Общие допуски ГОСТ 30893.2 – cL.

Изм.	Лист	№ докум.	Подп.	Дата	091.734.01.206			
Разраб.		Маракова		02.09.05	Переходник	Лит.	Масса	Масштаб 1:4
Пров.						Лист	Листов 1	
Т.контр.								
Нач. бюро		Коркин		2.09.05	Лист винипласта ВН 8 ГОСТ 9639-71	ОКПНО		
Н.контр.		Петрова		2.09.05				
Утв.								

Подп. и дата: 02.09.05

Инв. № подл.: К008-06

Взам. инв. №

Инв. № дубл.

Подп. и дата

Копировал

Формат А4

091.734.01.207

Ra 12,5 (✓)

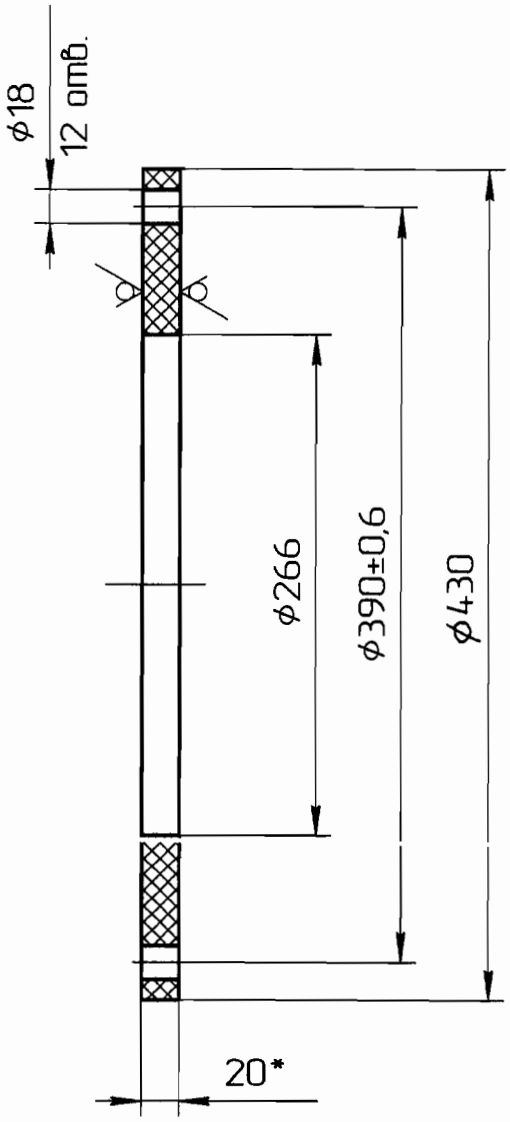

1. *Размер для справок
2. Общие допуски ГОСТ 30893.2 – cL.

					091.734.01.207		
Изм.	Лист	№ докум.	Подп.	Дата	Фланец	Лит.	Масса	Масштаб
Разраб.		Маракова		02.09.05				1:4
Пров.							
Т.контр.						Лист	Листов 1
Нач. бюро		Коркин		23.09.05	Лист винипласта ВН 20 ГОСТ 9639-71	ОКПНО	
Н.контр.		Петрова		3.10.05			
Утв.							

Подп. и дата

Инв. № дубл.

Взам. инв. №

Подп. и дата 20.02.06

Инв. № подл. К008-06

091.734.01.208

Ra 12,5 (√)

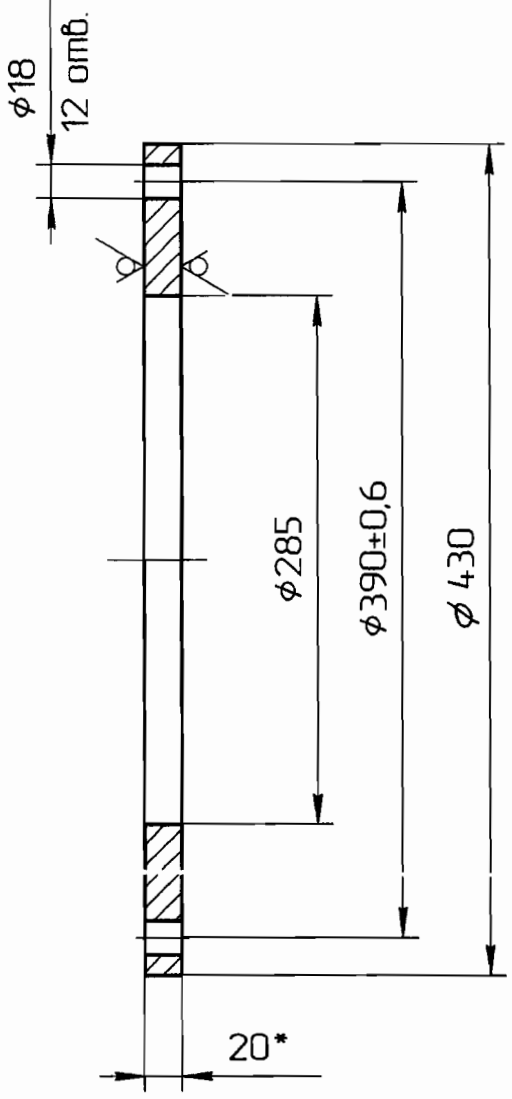

1. *Размер для справок
2. Общие допуски ГОСТ 30893.2 – cL.
3. Покрытие наружных поверхностей:
   грунтовка АК-070 ГОСТ 25718-83;
   эмаль ХВ-785 ГОСТ 7313-75.

					091.734.01.208			
Изм.	Лист	№ докум.	Подп.	Дата	Фланец	Лит.	Масса	Масштаб
Разраб.		Маракова		02.09.05				1:4
Пров.						Лист	Листов 1	
Т.контр.								
Нач. бюро		Коркин		28.09.05	Лист Б-20 ГОСТ 19903-74 / Ст3 ГОСТ 14637-89	ОКПНО		
Н.контр.		Петрова		3.10.05				
Утв.								

Подп. и дата | Инв. № дубл. | Взам. инв. № | Подп. и дата | Инв. № подл. 1002-06 Гейдар 20.02.06

091.734.01.209

Ra 25 (√)

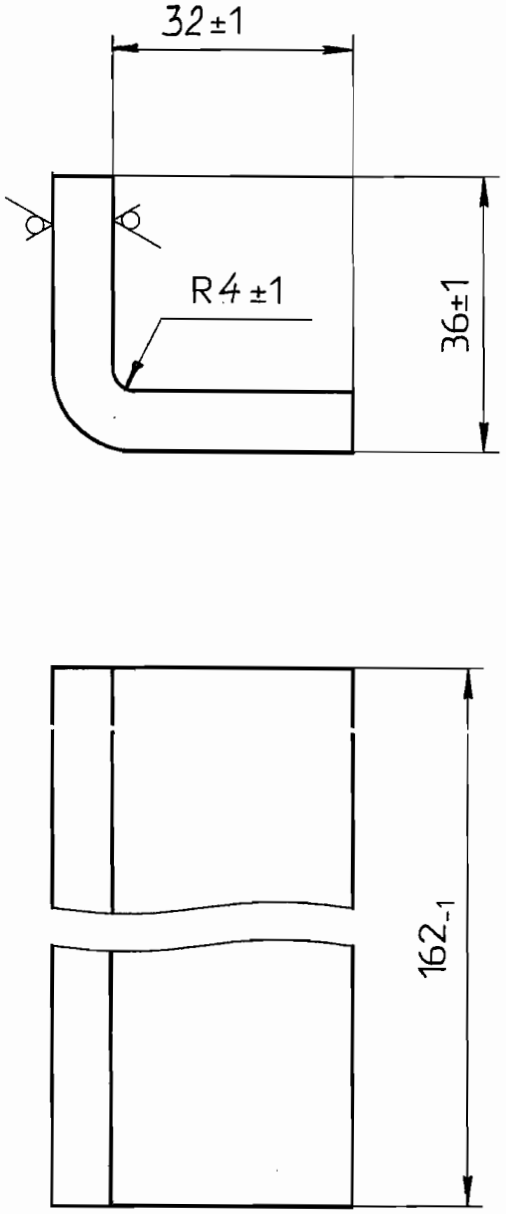

Подп. и дата							
Инв. № дубл.							
Взам. инв. №							
Подп. и дата	Трейер 10.02.06						
Инв. № подл.	К008-06						

Изм.	Лист	№ докум.	Подп.	Дата	091.734.01.209			
Разраб.		Маракова		02.09.05	Боковина	Лит.	Масса	Масштаб 1:1
Пров.						Лист	Листов 1	
Т.контр.								
Нач. бюро		Коркин		290905	Лист винипласта ВН 8 ГОСТ 9639-71	ОКПНО		
Н.контр.		Петрова		4.15.05				
Утв.								

091.734.01.301

Ra 12,5 (√)

Рис.1

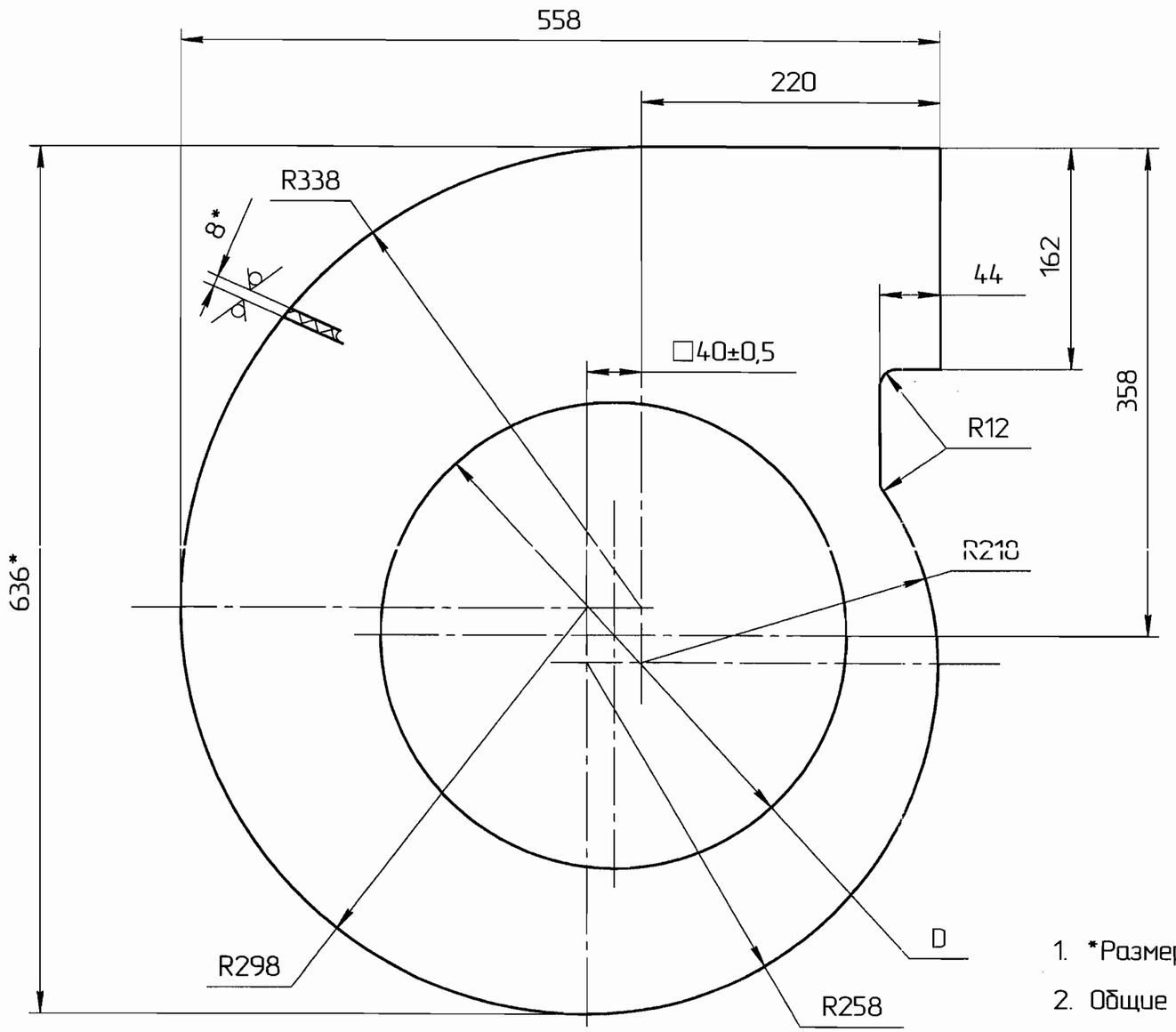

Таблица исполнений

Обозначение	D, мм	D_1, мм	Рис.
091.734.01.301	375	–	1
–01	342	358	2

Рис.2
Остальное – см. рис.1

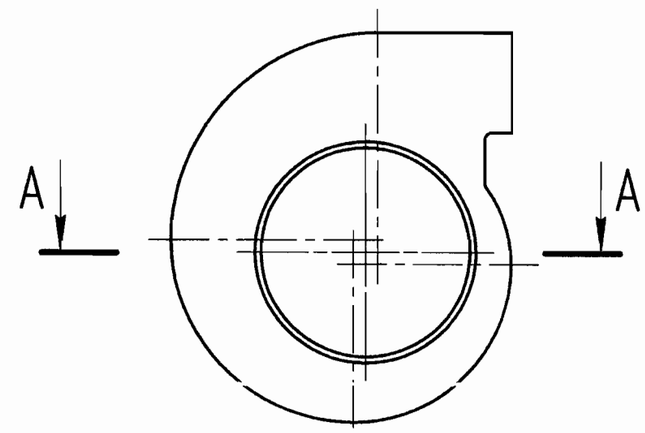

А–А(1:10)

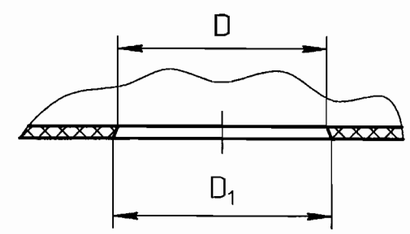

1. *Размеры для справок
2. Общие допуски ГОСТ 30893.2 – cL..

Изм.	Лист	№ докум.	Подп.	Дата	091.734.01.301			
Разраб.		Маракова		20.09.05	Стенка	Лит.	Масса	Масштаб 1:4
Пров.						Лист	Листов 1	
Т.контр.								
Нач. бюро		Коркин		28.09.05	Лист винипласта ВН 8 ГОСТ 9639-71	ОКПНО		
Н.контр.		Петрова		3.10.05				
Утв.								

Инв. № подл.	Подп. и дата	Взам. инв. №	Инв. № дубл.	Подп. и дата
К008-06	Пейзу 20.02.06			

Ra 25(√)

091.734.01.302

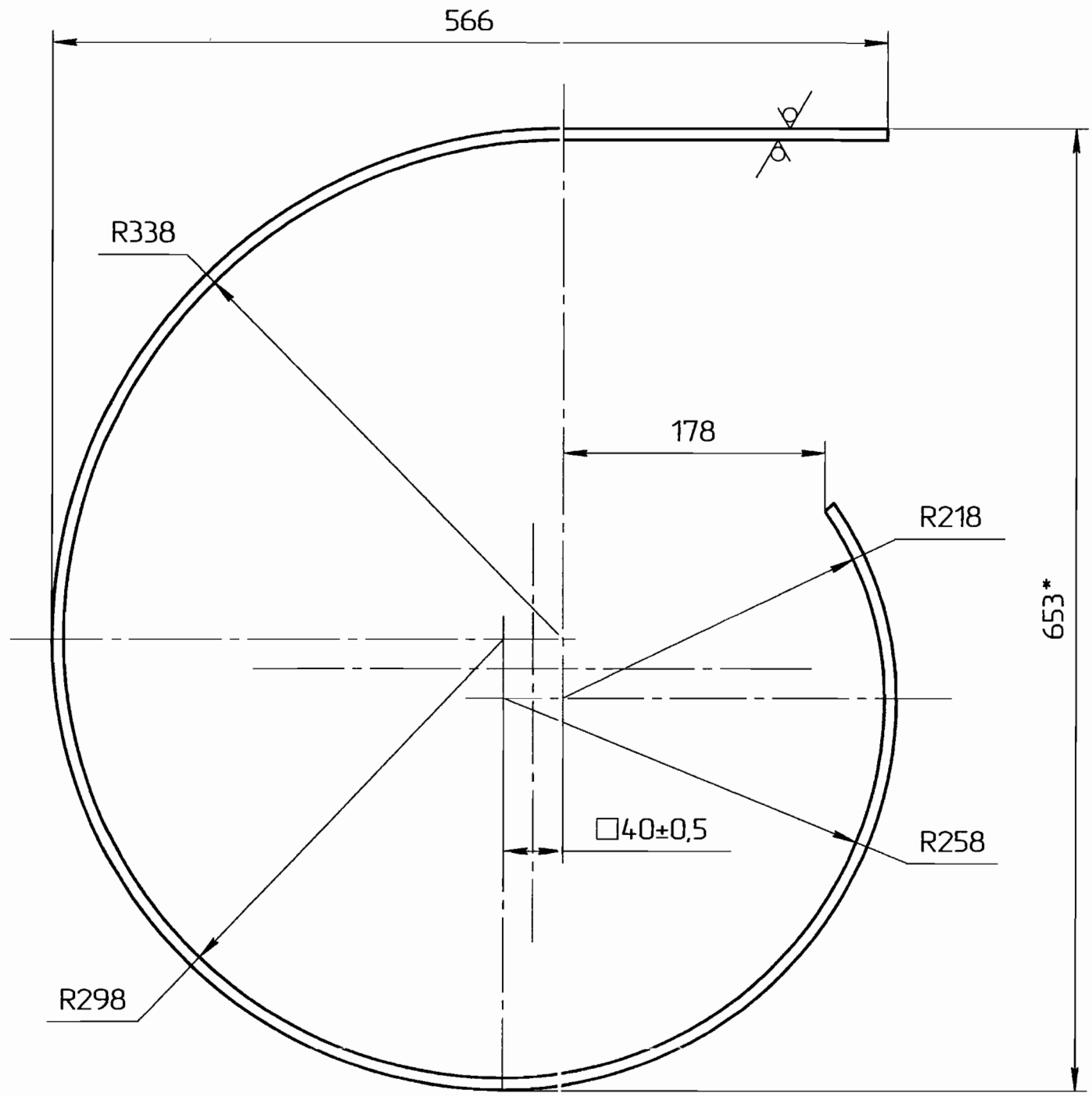

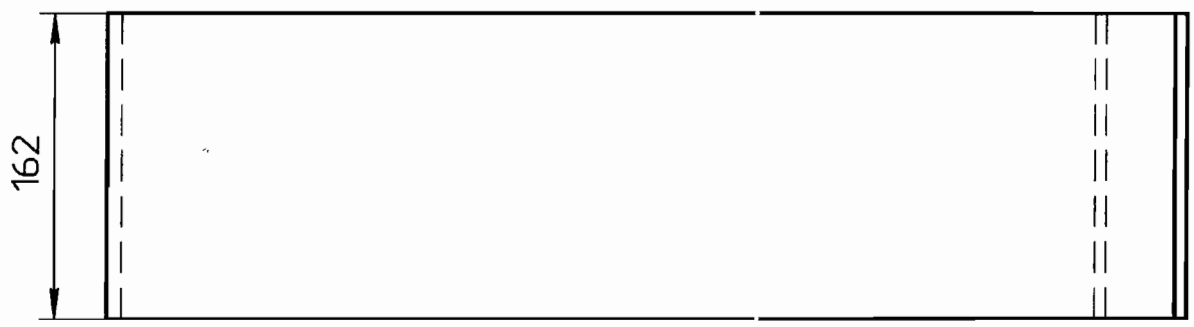

1. *Размер для справок
2. Общие допуски ГОСТ 30893.2 – cL.

Изм.	Лист	№ докум.	Подп.	Дата
Разраб.		Маракова		05.09.05
Пров.				
Т.контр.				
Нач. бюро		Коркин		28.08.05
Н.контр.		Петрова		3.10.05
Утв.				

091.734.01.302

Боковина

Лит.	Масса	Масштаб
		1:4

Лист | Листов 1

Лист винипласта ВН 8

ГОСТ 9639-71

ОКПНО

Копировал | Формат А2

Подп. и дата | Инв. № дубл. | Взам. инв. № | Подп. и дата | Инв. № подл. К008-06 Трейдер 10.02.06

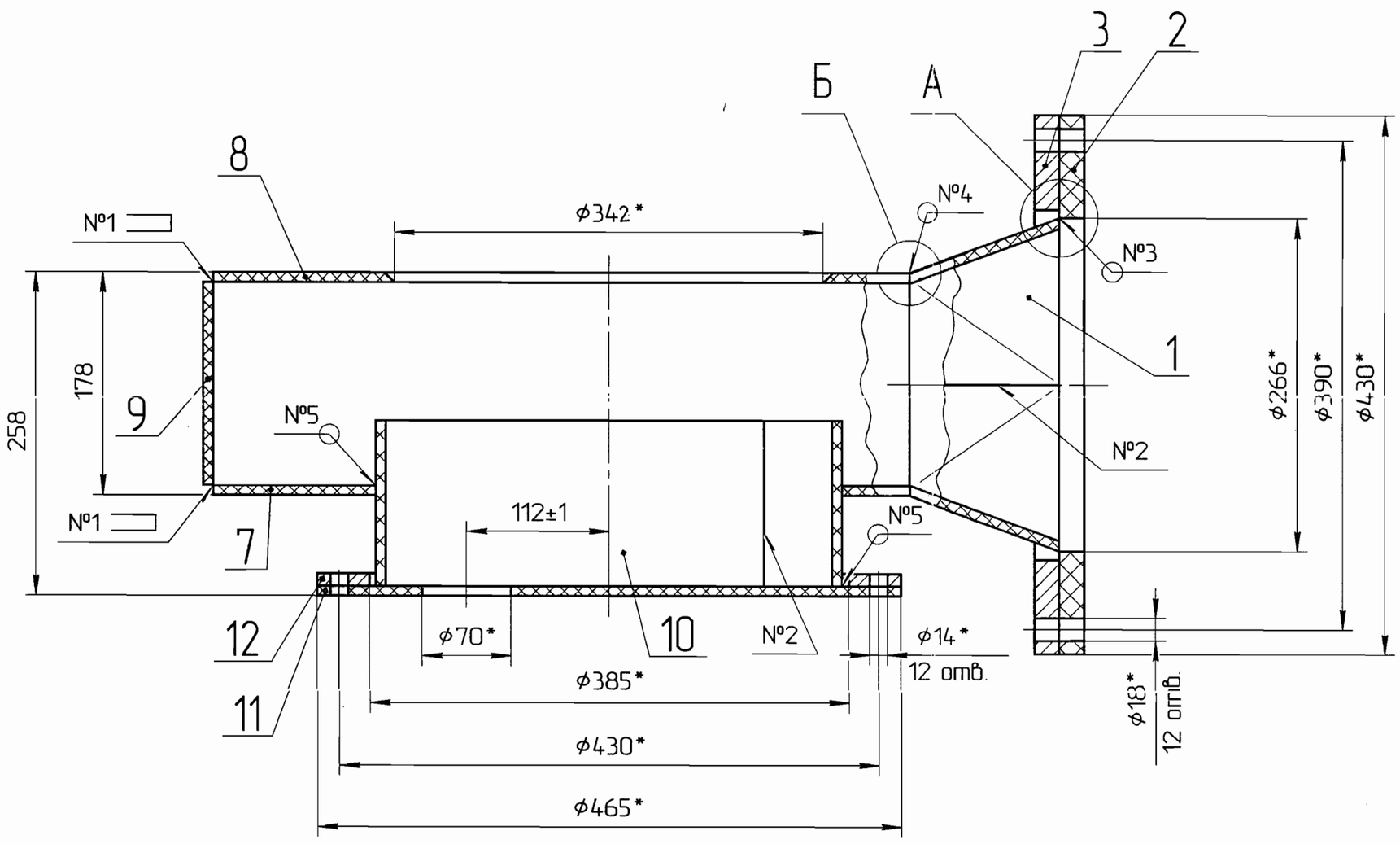

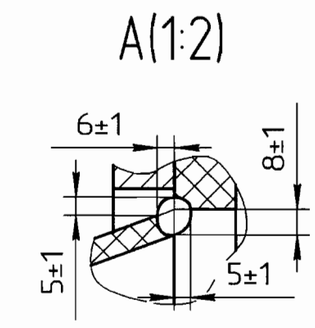

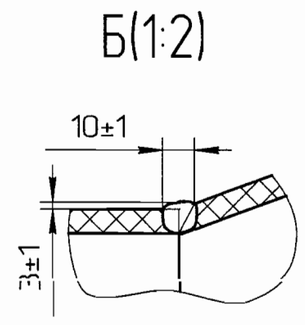

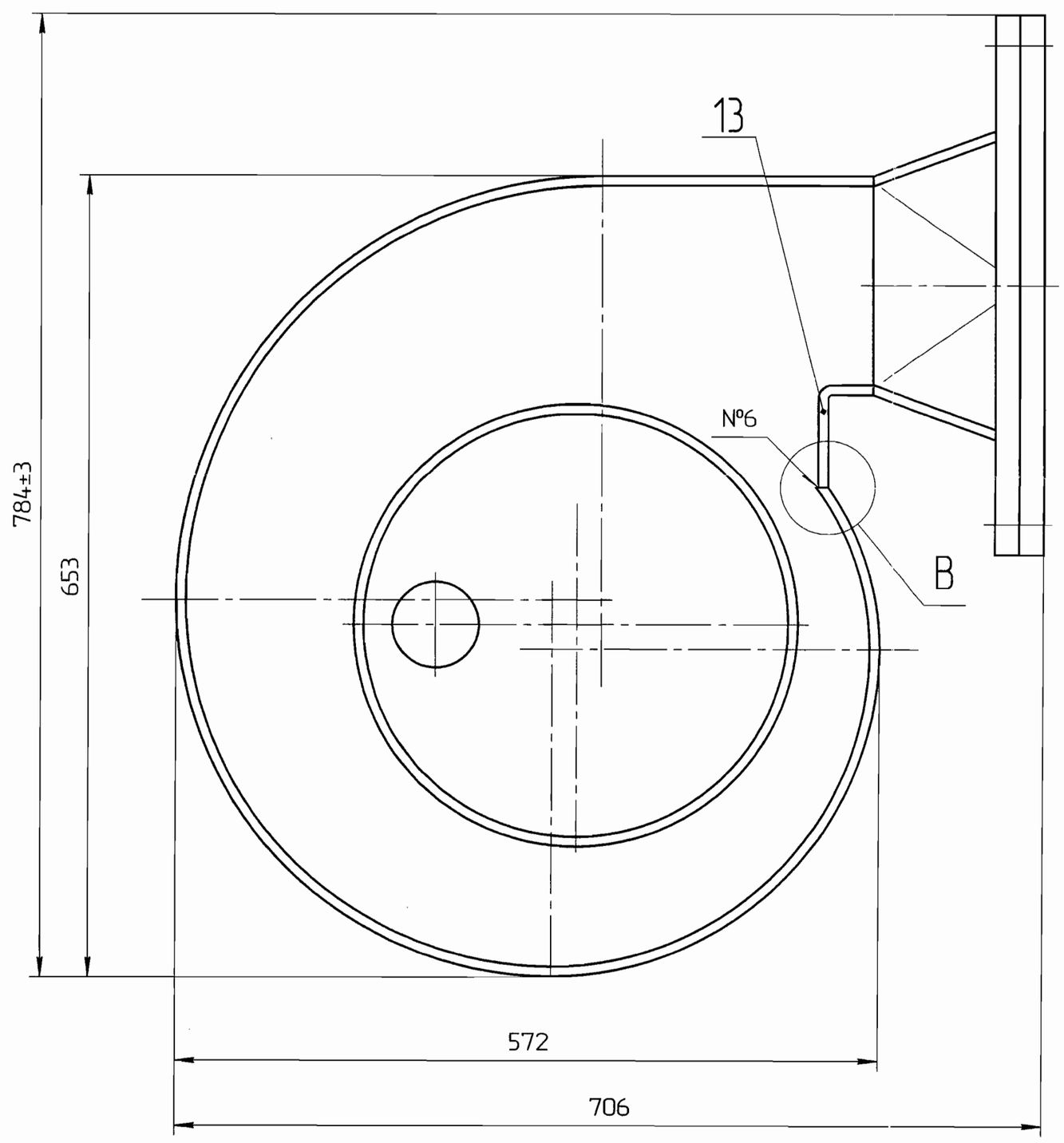

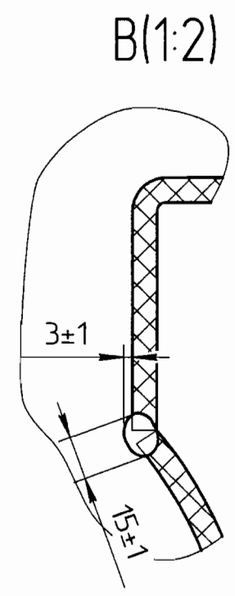

Таблица сварных швов

№ шва	Обозначение стандарта	Тип шва	Катет, мм	Вспомогательные знаки	Кол.
1	ГОСТ 16310–80	У1	8		2
2	ГОСТ 16310–80	С5	–		2
3	См. п.3 ТТ	–	–		1
4	См. п.3 ТТ	–	–		1
5	ГОСТ 16310-80	Т1	8		2
6	См. п.3 ТТ	–	–		1

1. *Размеры для справок.
2. Общие допуски ГОСТ 30893.2 – cL.
3. Сварные швы №3,4,6 выполнить сваркой нагретым газом с присадочным прутком.
4. Пруток сварочный ϕ3 ТУ 6–05–1160–75.
5. Сварные швы испытать на герметичность смачиванием керосином по СТП 229–98.

Изм.	Лист	№ докум.	Подп.	Дата	091.734.01.300СБ			
Разраб.		Маракова		02.09.05	Улитка	Лит.	Масса	Масштаб
Пров.							5	1:4
Т.контр.					Сборочный чертеж	Лист	Листов 1	
Нач. бюро		Коркин		29.09.05		ОКПНО		
Н.контр.		Петрова		4.10.05				
Утв.								

Подп. и дата	Инв. № дубл.	Взам. инв. №	Подп. и дата	Инв. № подл.
			20.09.06	4008-06

091.734.01.300СБ

Формат	Зона	Поз.	Обозначение	Наименование	Кол.	Приме-чание
				Документация		
А2			091.734.01.300СБ	Сборочный чертеж		
				Детали		
А4		1	091.734.01.206	Переходник	1	
А4		2	091.734.01.207	Фланец	1	
А4		3	091.734.01.208	Фланец	1	
А3		7	091.734.01.301	Стенка	1	
		8	-01	Стенка	1	
А3		9	091.734.01.302	Боковина	1	
А4		10	091.734.01.303	Обечайка	1	
А4		11	091.734.01.304	Фланец	1	
А4		12	091.734.01.305	Фланец	1	
А4		13	091.734.01.306	Боковина	1	

Подп. и дата | Инв. № дубл. | Взам. инв. № | Подп. и дата 20.02.06 | Инв. № подл. КОВР-06

Изм.	Лист	№ докум.	Подп.	Дата	091.734.01.300		
Разраб.		Маракова		05.09.05	Улитка	Лит.	Лист	Листов 1
Пров.						ОКПНО	
Нач. бюро		Коркин		8.09.05			
Н.контр.		Петрова		3.11.05			
Утв.							

Формат А4

091.734.01.303

Ra 25 (✓)

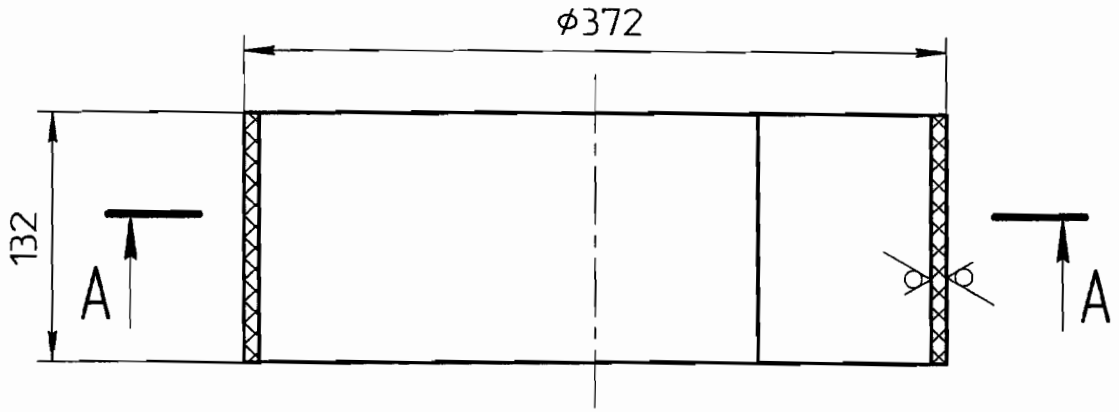

A–A(1:1)

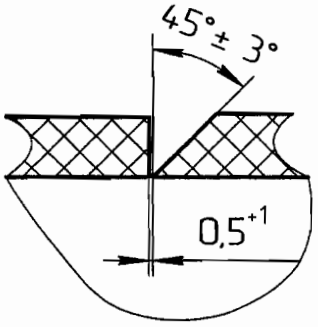

1. Общие допуски ГОСТ 30893.2 – cL.

					091.734.01.303		
Изм.	Лист	№ докум.	Подп.	Дата	Обечайка	Лит.	Масса	Масштаб
Разраб.		Маракова		05.09.05				1:4
Пров.						Лист	Листов 1
Т.контр.							
Нач. бюро		Коркин		30.09.05	Лист винипласта ВН 8 ГОСТ 9639-71	ОКПНО	
Н.контр.		Петрова		30.09.05			
Утв.							

Подп. и дата: Грабу 20.02.06

Инв. № подл.: К008-06

Взам. инв. №

Инв. № дубл.

Подп. и дата

091.734.01.304

Ra 12,5 (√)

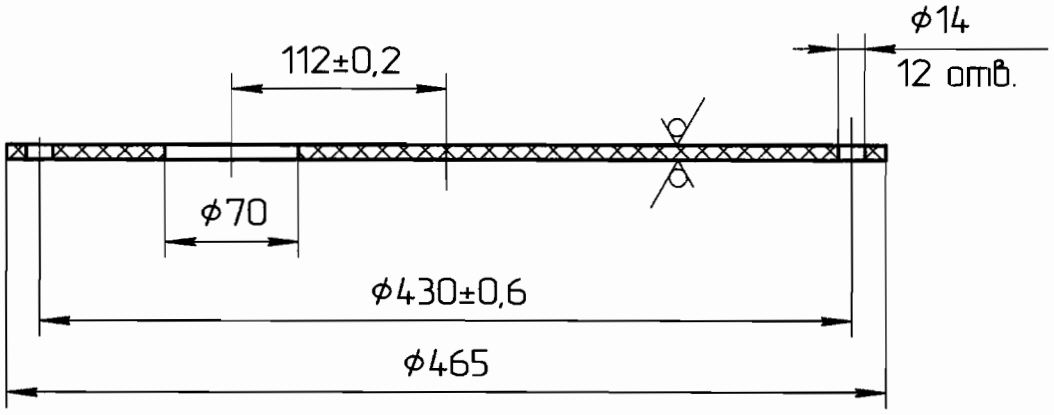

1. Общие допуски ГОСТ 30893.2 – cL.

Изм.	Лист	№ докум.	Подп.	Дата	091.734.01.304		
Разраб.		Маракова		05.09.05	Фланец	Лит.	Масса	Масштаб 1:4
Пров.						Лист	Листов 1
Т.контр.							
Нач. бюро		Коркин		22.09.05	Лист винипласта ВН 8 ГОСТ 9639-71	ОКПНО
Н.контр.		Петрова		23.09.05		
Утв.						

Подп. и дата

Инв. № дубл.

Взам. инв. №

Подп. и дата 20.02.06

Инв. № подл. К008-06

091.734.01.305

Ra 12,5 (√)

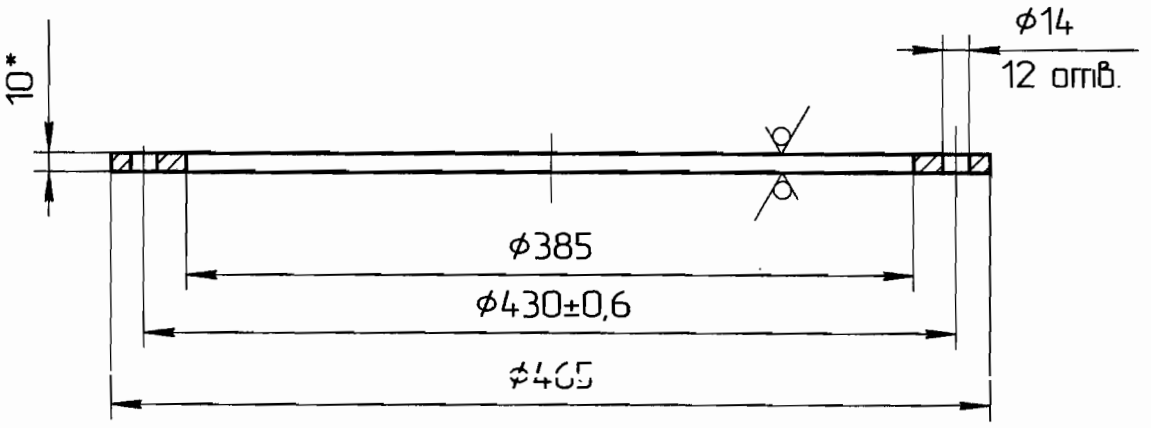

1. *Размер для справок.
2. Общие допуски ГОСТ 30893.2 – cL.
3. Покрытие наружных поверхностей:
   грунтовка АК-070 ГОСТ 25718-83;
   эмаль ХВ-785 ГОСТ 7313-75.

Изм.	Лист	№ докум.	Подп.	Дата	091.734.01.305		
Разраб.		Маракова		05.09.05	Фланец	Лит.	Масса	Масштаб 1:1
Пров.							
Т.контр.						Лист	Листов 1
Нач. бюро		Коркин		29.09.05	Лист Б-10 ГОСТ 19903-74 / Ст3 ГОСТ 14637-89	ОКПНО	
Н.контр.		Петрова		3.10.05			
Утв.							

Подп. и дата: Грезер 20.02.06

Инв. № подл.: 1100Р-06

Взам. инв. №

Инв. № дубл.

Подп. и дата

091.734.01.306

Ra 25 (√)

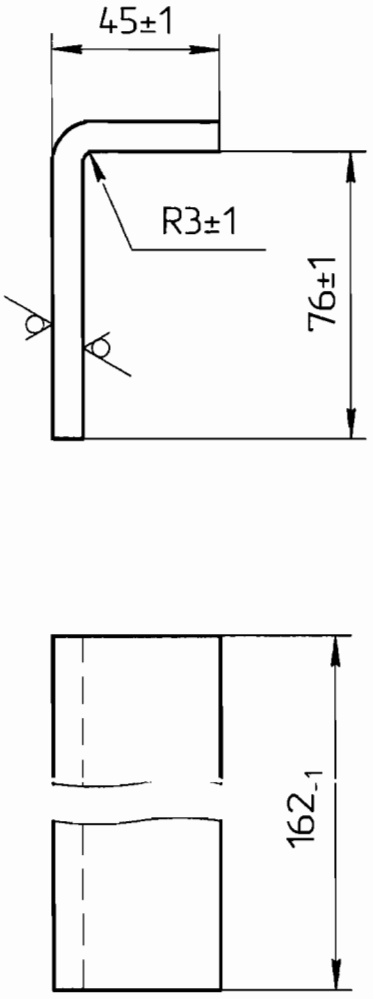

Подп. и дата	Инв. № дубл.	Взам. инв. №	Подп. и дата	Инв. № подл.
			Приказ 1002.06	КОПР-06

Изм.	Лист	№ докум.	Подп.	Дата
Разраб.		Маракова		05.09.05
Пров.				
Т.контр.				
Нач. бюро		Коркин		2909.05
Н.контр.		Петрова		3.10.05
Утв.				

091.734.01.306

Боковина

Лит.	Масса	Масштаб
		1:1
Лист	Листов 1	

Лист винипласта ВН 8

ГОСТ 9639-71

ОКПНО

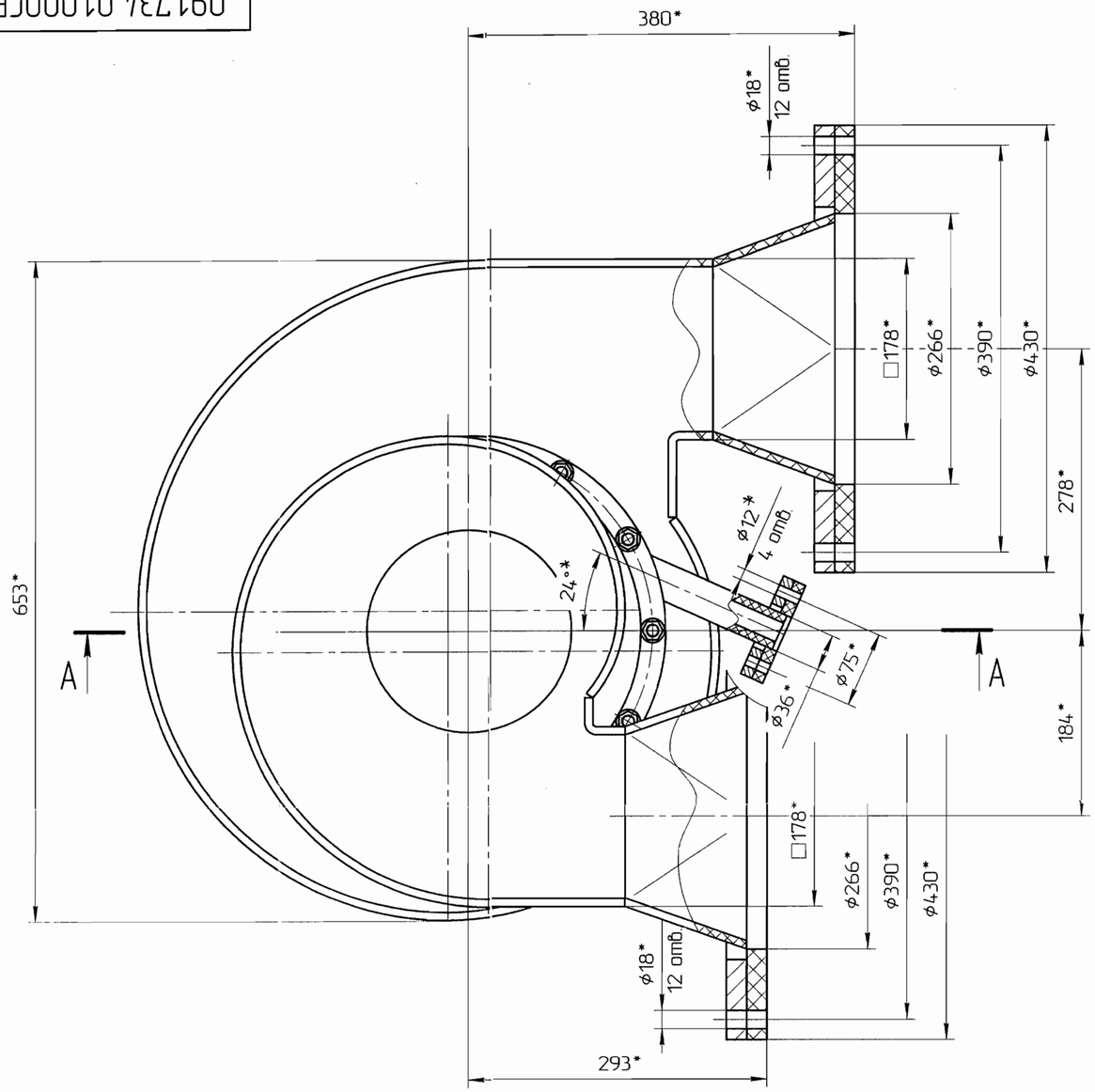

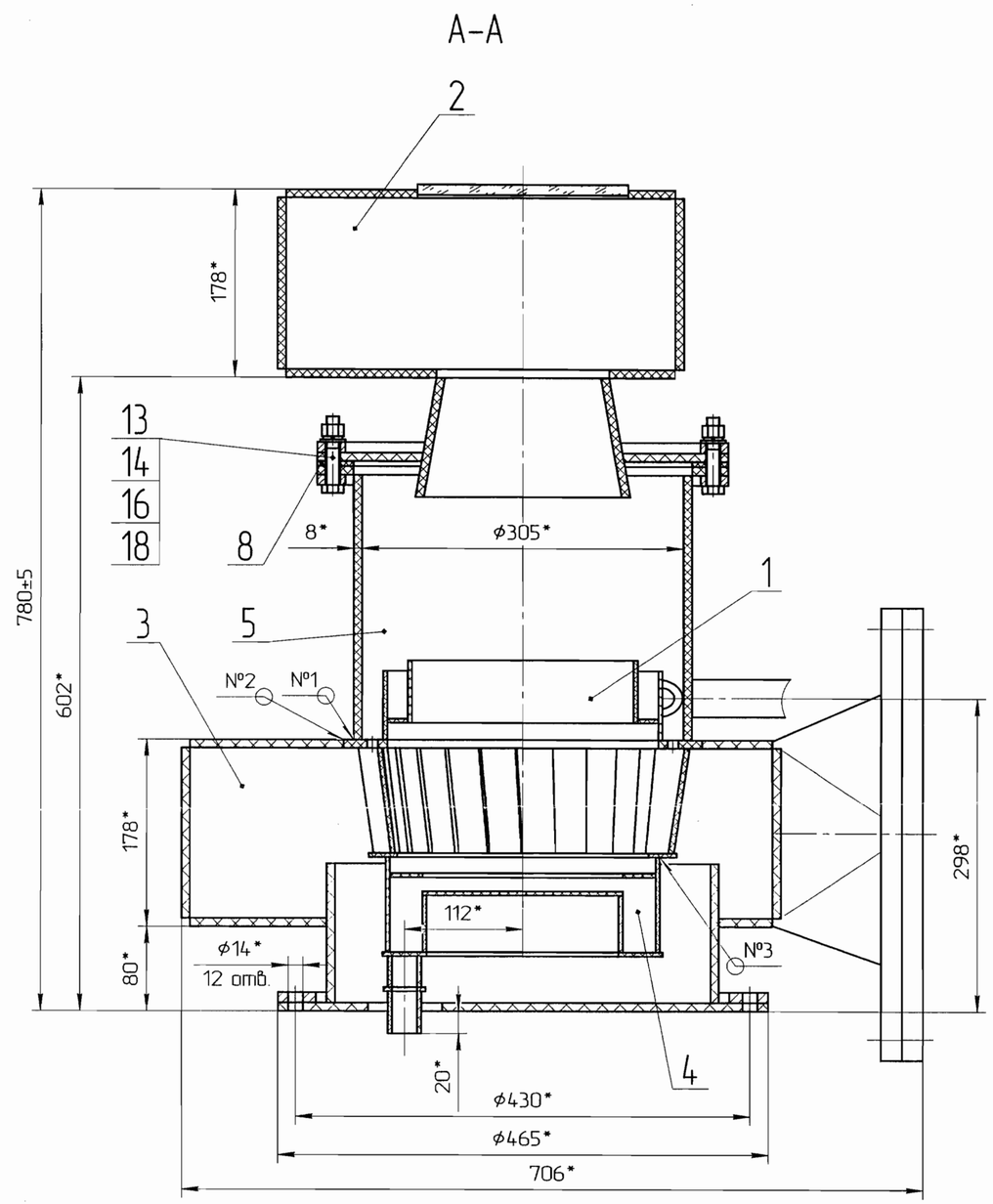

1. *Размеры для справок.
2. Пруток сварочный ø3 ТУ 6-05-1160-75.
3. Сварные швы испытать на герметичность смачиванием керосином по СТП 229-98.

Таблица сварных швов

№ шва	Обозначение стандарта	Тип шва	Катет, мм	Вспомогательные знаки	Кол.
1	ГОСТ 16310-80	Т1	8		1
2	ГОСТ 16310-80	С5	–		1
3	ГОСТ 16310-80	Т1	4		1

Изм.	Лист	№ докум.	Подп.	Дата	091.734.01.000СБ			
Разраб.		Маракова		06.09.05	Скруббер	Лит.	Масса	Масштаб
Пров.							12	1:4
Т.контр.					Сборочный чертеж	Лист	Листов 1	
Нач. бюро		Коркин		07.09.05		ОКПНО		
Н.контр.		Петрова		06.09.05				
Утв.								

Инв. № подл. | Подп. и дата | Взам. инв. № | Инв. № дубл. | Подп. и дата

КОДР-06 | 20.02.06

Копировал | Формат А2

091.734.01.400СБ

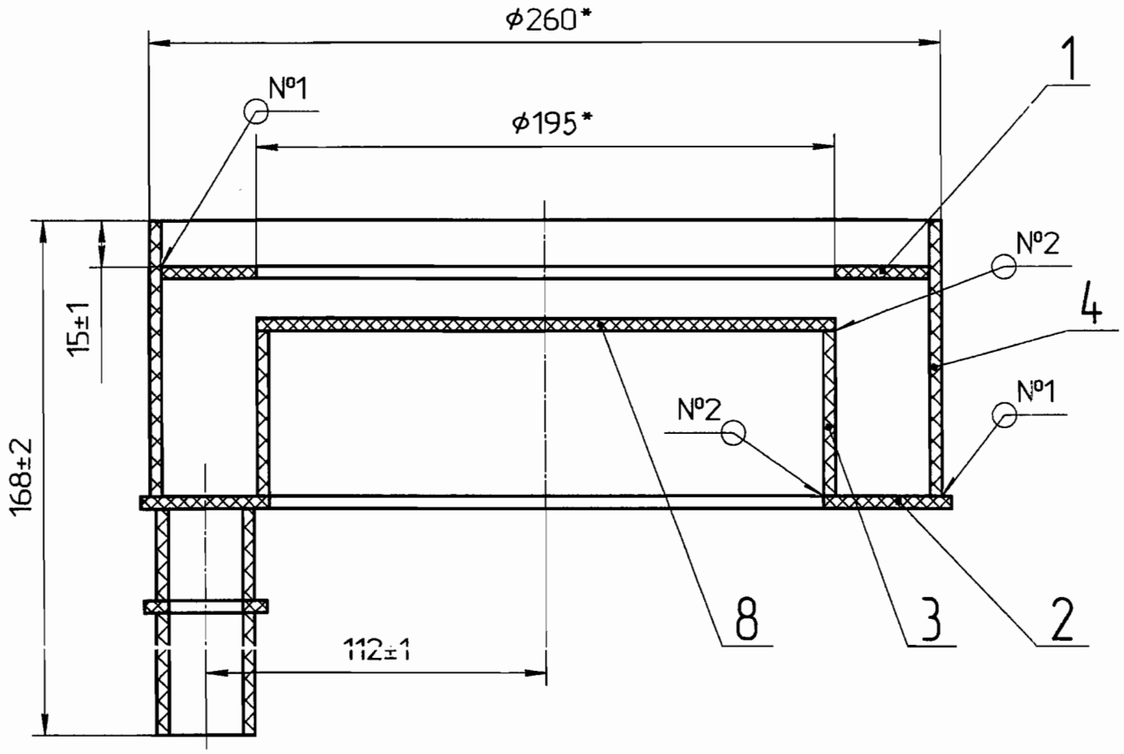

Таблица сварных швов

№ шва	Обозначение стандарта	Тип шва	Катет, мм	Вспомогательные знаки	Кол.
1	ГОСТ 16310-80	Т1	4		5
2	ГОСТ 16310-80	У2	4		2

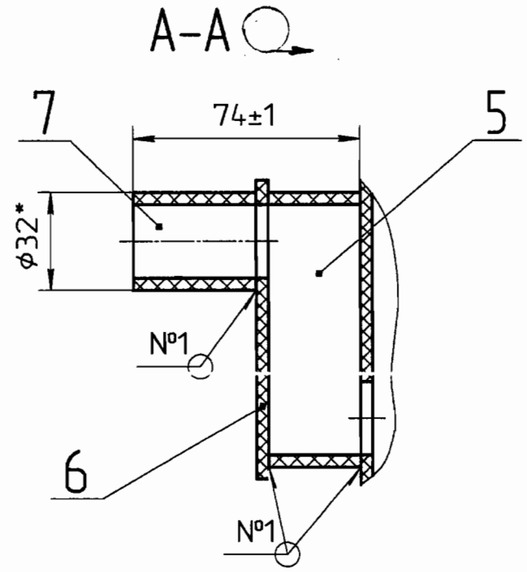

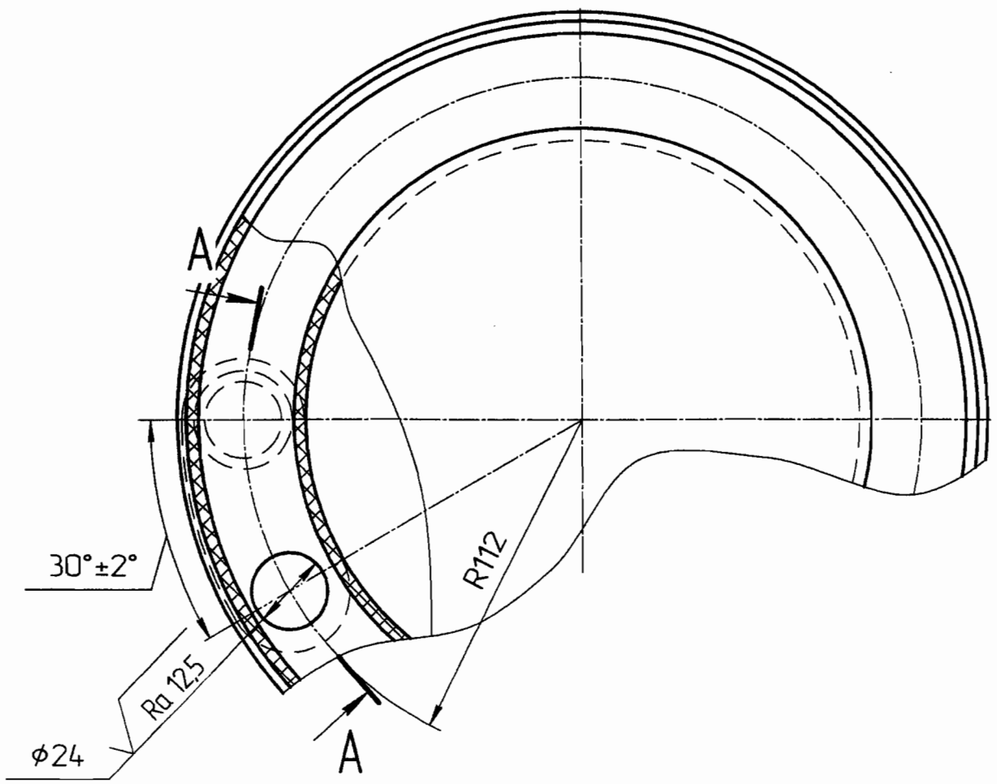

1. *Размеры для справок.
2. Общие допуски ГОСТ 30893.2-cL.
3. Пруток сварочный ф3 ТУ 6-05-1160-75.
4. Контроль герметичности сварных швов производить смачиванием керосином по СТП 229-98.

Изм.	Лист	№ докум.	Подп.	Дата	091.734.01.400СБ			
Разраб.		Белоусов		05.09.05	Поддон	Лит.	Масса	Масштаб
Пров.							0,6	1:2
Т.контр.					Сборочный чертеж	Лист	Листов	1
Нач. бюро		Коркин		28.09.05		ОКПНО		
Н.контр.		Петрова		4.10.05				
Утв.								

Подп. и дата | Инв. № дубл. | Взам. инв. № | Подп. и дата Февр 20.02.06 | Инв. № подл. К008-06

Формат	Зона	Поз.	Обозначение	Наименование	Кол.	Примечание
				Документация		
А3			091.734.01.400СБ	Сборочный чертеж		
				Детали		
А4		1	091.734.01.401	Кольцо	1	
		2	-01	Кольцо	1	
А4		3	091.734.01.402	Обечайка	1	
		4	-01	Обечайка	1	
А4		5	091.734.01.403	Обечайка	1	
А4		6	091.734.01.404	Дно	1	
БЧ		7	091.734.01.405	Патрубок	1	
				Труба винипластовая 32х4		
				ТУ 6-05-1573-77		
				L=40$_{-1}$		
БЧ		8	091.734.01.406	Дно	1	
				Лист винипласта ВН 4		
				ГОСТ 9639-71		
				⌀185$_{-1}$		

Подп. и дата | Инв. № дубл. | Взам. инв. № | Подп. и дата | Инв. № подл.

Изм.	Лист	№ докум.	Подп.	Дата	091.734.01.400			
Разраб.		Белоусов		06.09.05	Поддон	Лит.	Лист	Листов
Пров.								1
Нач. бюро		Коркин		28.09.05		ОКПНО		
Н.контр.		Петрова		3.10.05				
Утв.								

091.734.01.401

Ra 12,5 (✓)

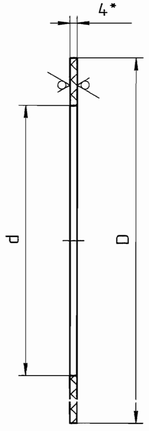

Таблица исполнений

Обозначение	Размеры, мм	
	D	d
091.734.01.401	252	195
–01	266	182

1. *Размер для справок
2. Общие допуски по ГОСТ 30893.2 – cL.

Изм.	Лист	№ докум.	Подп.	Дата	091.734.01.401			
Разраб.		Белоусов		07.09.05	Кольцо	Лит.	Масса	Масштаб 1:2
Пров.						Лист	Листов 1	
Т.контр.								
Нач. бюро		Коркин		28.09.05	Лист винипласта ВН 4 ГОСТ 9639-71	ОКПНО		
Н.контр.		Петрова		3.10				
Утв.								

Подп. и дата

Инв. № дубл.

Взам. инв. №

Подп. и дата 28.09.05

Инв. № подл. 1002.05

091.734.01.402

Ra 12,5 (✓)

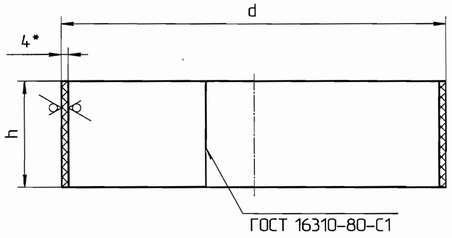

Таблица исполнений

Обозначение	Размеры, мм	
	h	d
091.734.01.402	54	190
-01	90	260

1. *Размер для справок
2. Общие допуски по ГОСТ 30893.2 – cL.
3. Пруток сварочный ф3 ТУ 6-05-1160-75.
4. Контроль герметичности сварного шва производить смачиванием керосином по СТП 229-98.

Изм.	Лист	№ докум.	Подп.	Дата	091.734.01.402			
Разраб.		Белоусов		07.09.05	Обечайка	Лит.	Масса	Масштаб 1:2
Пров.						Лист	Листов 1	
Т.контр.								
Нач. бюро		Коркин			Лист винипласта ВН 4 ГОСТ 9639-71	ОКПНО		
Н.контр.		Петрова						
Утв.								

Подп. и дата

Инв. № дубл.

Взам. инв. №

Подп. и дата 10.02.06

Инв. № подл. 11002-06

091.734.01.403

Ra 12,5 (✓)

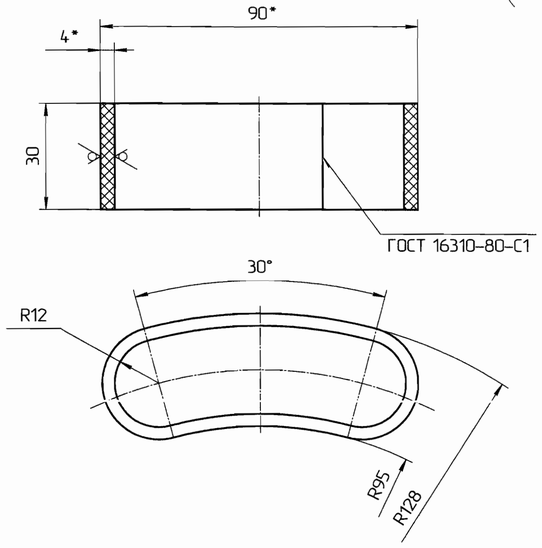

1. *Размеры для справок
2. Общие допуски по ГОСТ 30893.2 – cL.
3. Пруток сварочный ф3 ТУ 6-05-1160-75.
4. Контроль герметичности сварного шва производить смачиванием керосином по СТП 229-98.

					091.734.01.403			
Изм.	Лист	№ докум.	Подп.	Дата	Обечайка	Лит.	Масса	Масштаб
Разраб.		Белоусов		07.09.05				1:1
Пров.						Лист	Листов 1	
Т.контр.								
Нач. бюро		Коркин		20.09.05	Лист винипласта ВН 4 ГОСТ 9639-71	ОКПНО		
Н.контр.		Петрова		9.09.05				
Утв.								

Подп. и дата: 20.09.05

Инв. № подл.: К008.06

Взам. инв. №

Инв. № дубл.

Подп. и дата

091.734.01.404

Ra 12,5 (√)

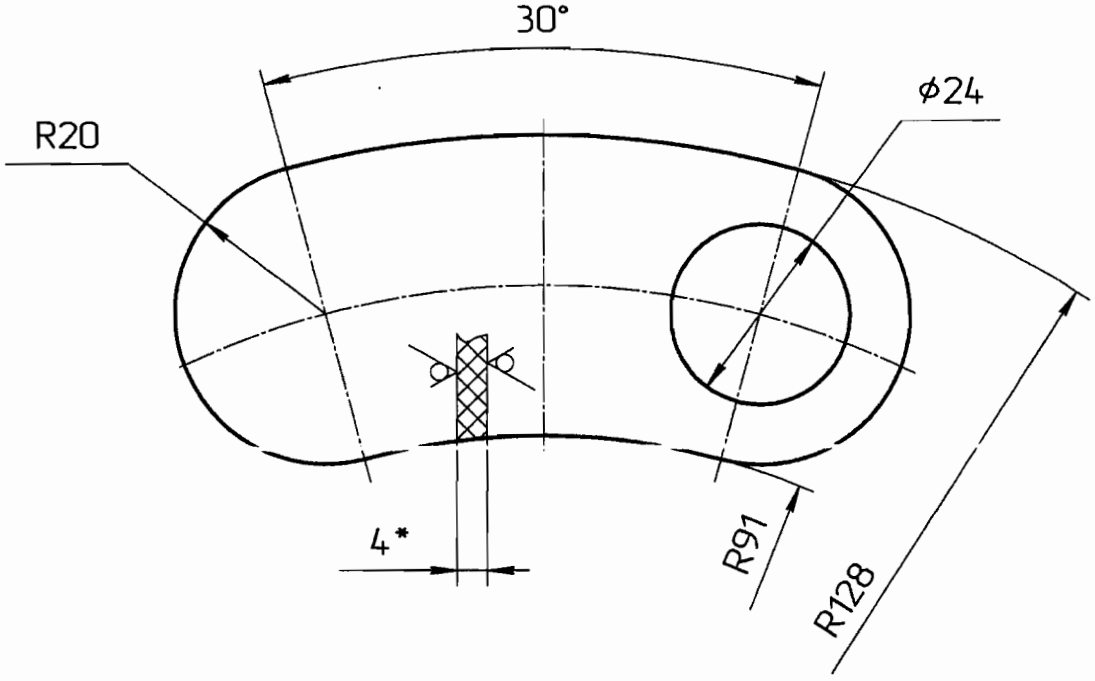

1. *Размер для справок
2. Общие допуски по ГОСТ 30893.2 – cL.

Изм.	Лист	№ докум.	Подп.	Дата	091.734.01.404		
Разраб.		Белоусов		07.09.05	Дно	Лит.	Масса	Масштаб 1:1
Пров.							
Т.контр.						Лист	Листов 1
Нач. бюро		Коркин		28.09.05	Лист винипласта ВН 4 ГОСТ 9639-71	ОКПНО	
Н.контр.		Петрова		3.10.05			
Утв.							

Подп. и дата: Тайбу 20.02.06

Инв. № подл.: К008-06

Подп. и дата

Взам. инв. №

Инв. № дубл.

091.734.01.500СБ

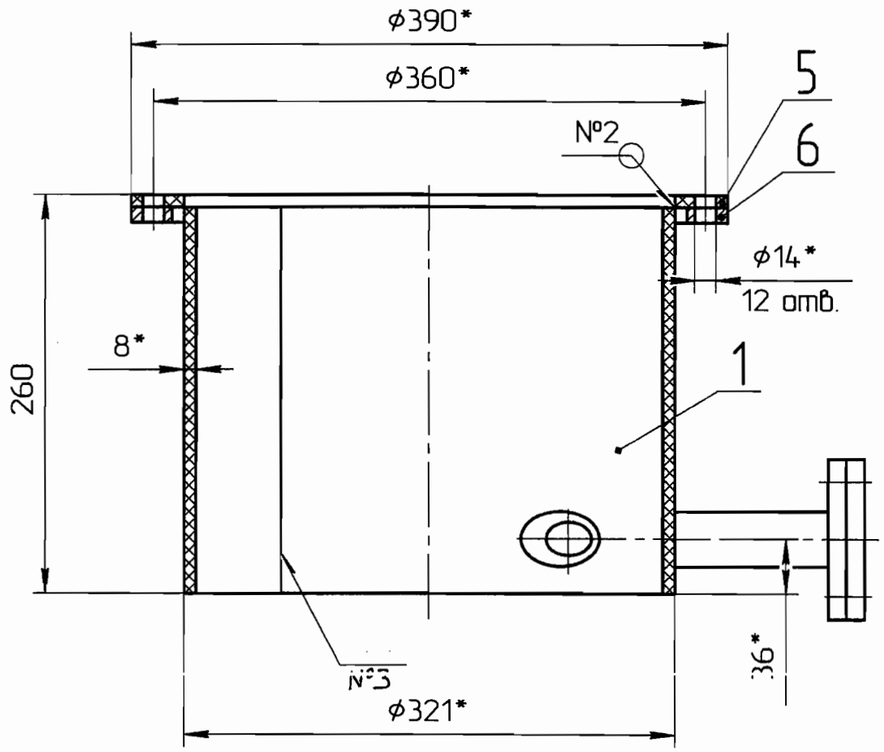

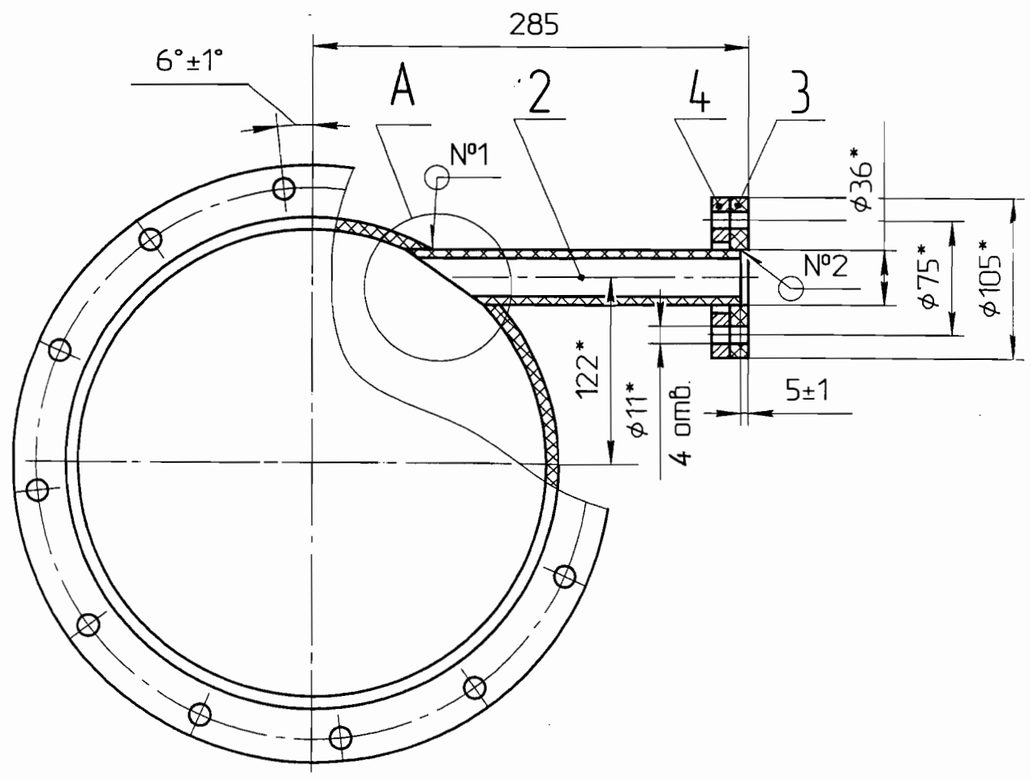

Таблица сварных швов

№ шва	Обозначение стандарта	Тип шва	Катет, мм	Вспомогательные знаки	Кол.
1	см. п.3 ТТ	–	–		1
2	ГОСТ 16310–80	У3	8		2
3	ГОСТ 16310–80	С5	–		1

А(1:1)

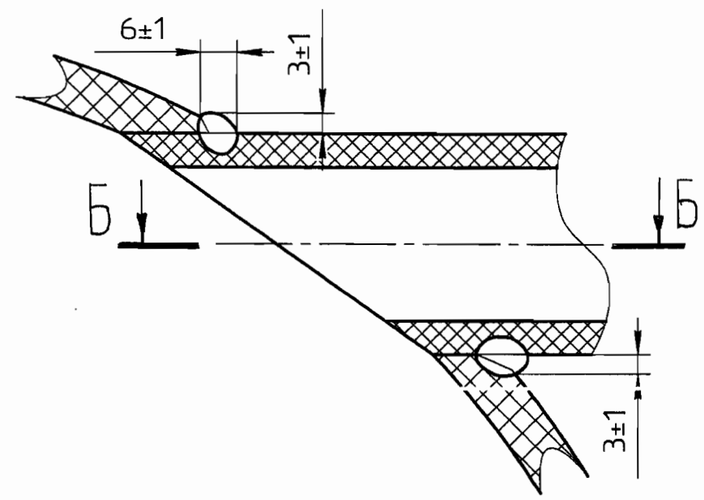

Б–Б(1:1)

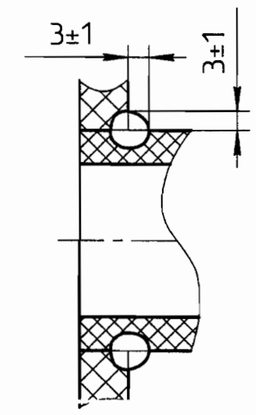

1. *Размеры для справок.
2. Общие допуски ГОСТ 30893.2 – cL.
3. Сварной шов №1 выполнен сваркой нагретым газом с присадочным прутком.
4. Пруток сварочный ф3 ТУ 6–05–1160–75.
5. Сварные швы испытать на герметичность смачиванием керосином по СТП 229–98.

Изм.	Лист	№ докум.	Подп.	Дата	091.734.01.500СБ			
Разраб.		Маракова		05.09.05	Корпус	Лит.	Масса	Масштаб
Пров.							1	1:4
Т.контр.					Сборочный чертеж	Лист	Листов 1	
Нач. бюро		Коркин		28.09.05		ОКПНО		
Н.контр.		Петрова		4.10.05				
Утв.								

Инв. № подл.	Подп. и дата	Взам. инв. №	Инв. № дубл.	Подп. и дата
К008-06	Трейер 20.02.06			

Формат	Зона	Поз.	Обозначение	Наименование	Кол.	Приме-чание
				Документация		
А3			091.734.01.500СБ	Сборочный чертеж		
				Детали		
А3		1	091.734.01.501	Обечайка	1	
А4		2	091.734.01.502	Патрубок	1	
А4		3	091.734.01.503	Фланец	1	
А4		4	091.734.01.504	Фланец	1	
А4		5	091.734.01.505	Фланец	1	
А4		6	091.734.01.506	Фланец	1	

Подп. и дата | Инв. № дубл. | Взам. инв. № | Подп. и дата 20.02.06 | Инв. № подл. К008-06

Изм.	Лист	№ докум.	Подп.	Дата	091.734.01.500			
Разраб.		Маракова		07.09.05	Корпус	Лит.	Лист	Листов 1
Пров.						ОКПНО		
Нач. бюро		Коркин		2.09.05				
Н.контр.		Петрова		4.11.05				
Утв.								

Формат А4

091.734.01.501

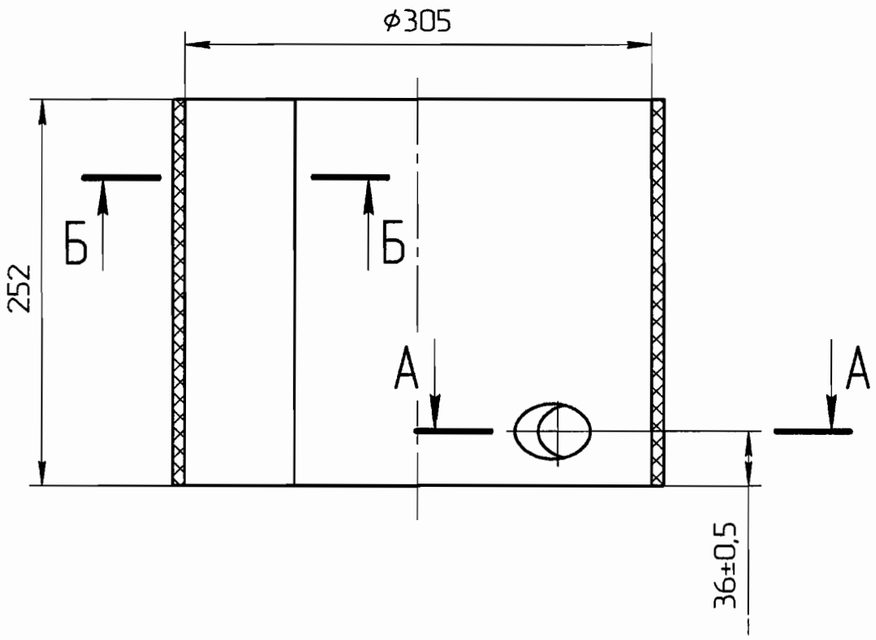

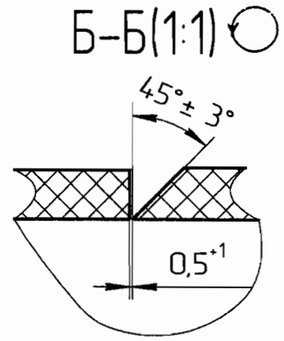

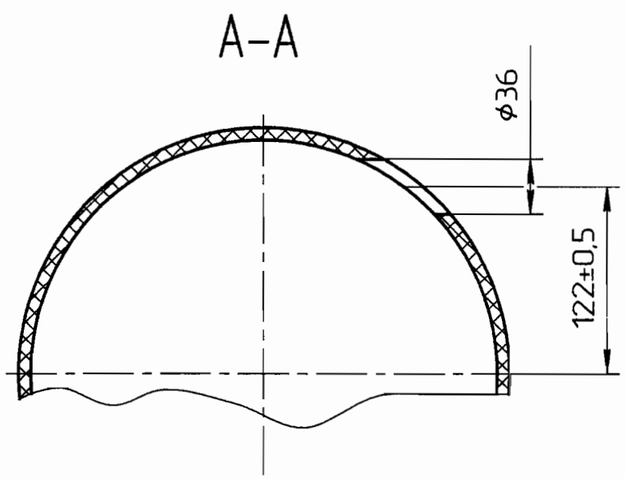

1. *Размер для справок
2. Общие допуски ГОСТ 30893.2 – cL.

					091.734.01.501			
Изм.	Лист	№ докум.	Подп.	Дата	Обечайка	Лит.	Масса	Масштаб
Разраб.		Маракова		06.09.05				1:4
Пров.						Лист	Листов 1	
Т.контр.								
Нач. бюро		Коркин		20.09.05	Лист винипласта ВН 8 ГОСТ 9639-71	ОКПНО		
Н.контр.		Петрова		4.10.05				
Утв.								

Инв. № подл.	Подп. и дата	Взам. инв. №	Инв. № дубл.	Подп. и дата
К002-06	Грев 20.02.06			

091.734.01.502

Ra 12,5 (✓)

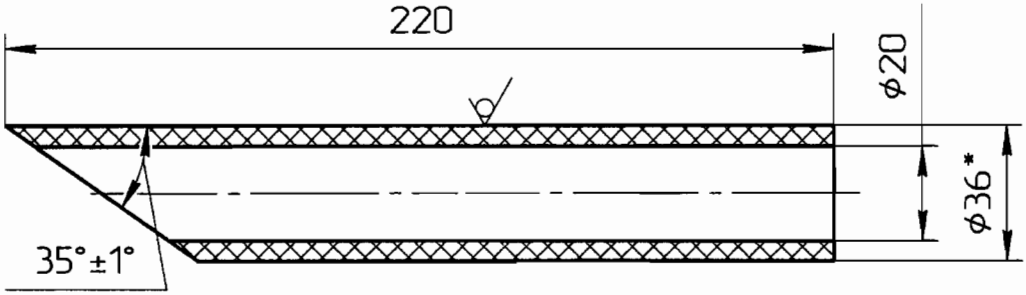

1. *Размер для справок
2. Общие допуски ГОСТ 30893.2 – cL.

					091.734.01.502		
Изм.	Лист	№ докум.	Подп.	Дата	Патрубок	Лит.	Масса	Масштаб
Разраб.		Маракова		06.09.05				1:1
Пров.						Лист	Листов 1
Т.контр.							
Нач. бюро		Коркин		28.09.06	Стержень винипластовый 36 ТУ6-05-1573-77	ОКПНО	
Н.контр.		Петрова					
Утв.							

Подп. и дата: Трёзер 20.02.06

Инв. № подл.: К008-06

Взам. инв. №

Инв. № дубл.

Подп. и дата

091.734.01.503

Ra 12,5 (√)

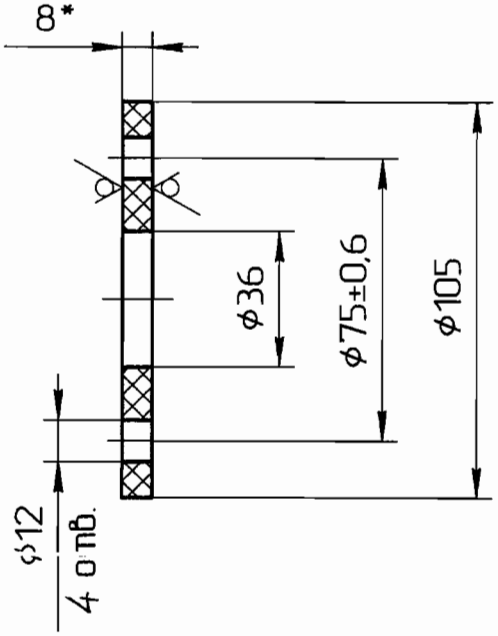

1. *Размер для справок
2. Общие допуски ГОСТ 30893.2 – cL.

Изм.	Лист	№ докум.	Подп.	Дата	091.734.01.503		
Разраб.		Маракова		06.09.05	Фланец	Лит.	Масса	Масштаб 1:2
Пров.						Лист	Листов 1
Т.контр.							
Нач. бюро		Коркин		8.09.05	Лист винипласта ВН 8 ГОСТ 9639-71	ОКПНО
Н.контр.		Петрова		11.09.05		
Утв.						

Подп. и дата: Трубу 20.02.06

Инв. № подл.: К008-06

Взам. инв. №

Инв. № дубл.

Подп. и дата

091.734.01.504

Ra 12,5 (√)

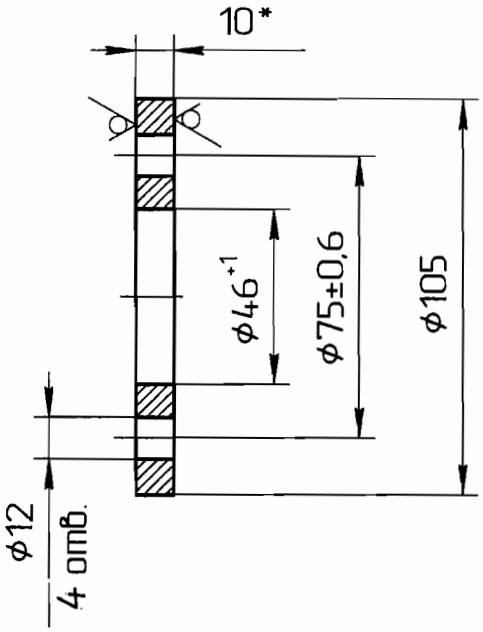

1. *Размер для справок
2. Общие допуски ГОСТ 30893.2 – cL.
3. Покрытие наружных поверхностей:
   грунтовка АК-070 ГОСТ 25718-83;
   эмаль ХВ-785 ГОСТ 7313-75.

Подп. и дата							
Инв. № дубл.							
Взам. инв. №							
Подп. и дата	10.02.06						
Инв. № подл.	К009-06						
	Изм.	Лист	№ докум.	Подп.	Дата		
	Разраб.		Маракова		06.09.05		
	Пров.						
	Т.контр.						
	Нач. бюро		Коркин		2.09.05		
	Н.контр.		Петрова		4.09.05		
	Утв.						

091.734.01.504

Фланец

Лит.	Масса	Масштаб
		1:1
Лист	Листов 1	

Лист Б-10 ГОСТ 19903-74 / Ст3 ГОСТ 14637-89

ОКПНО

091.734.01.505

Ra 12,5 (√)

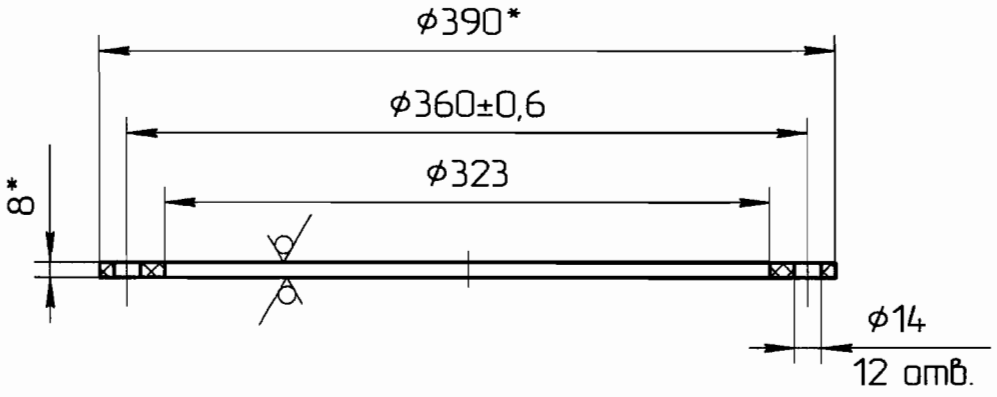

1. *Размер для справок
2. Общие допуски ГОСТ 30893.2 – cL.

Изм.	Лист	№ докум.	Подп.	Дата	091.734.01.505		
Разраб.		Маракова		06.09.05	Фланец	Лит.	Масса	Масштаб 1:4
Пров.						Лист	Листов 1
Т.контр.							
Нач. бюро		Коркин		28.09.05	Лист винипласта ВН 8 ГОСТ 9639-71	ОКПНО
Н.контр.		Петрова		28.09.05		
Утв.						

Подп. и дата | Инв. № дубл. | Взам. инв. № | Подп. и дата 20.02.06 | Инв. № подл. 1008-06

091.734.01.506

Ra 12,5 (√)

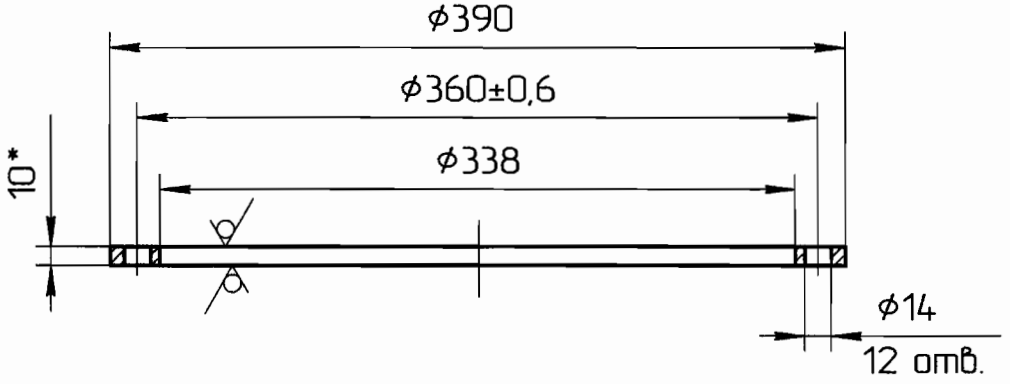

1. *Размер для справок
2. Общие допуски ГОСТ 30893.2 – cL.
3. Покрытие наружных поверхностей:
   грунтовка АК-070 ГОСТ 25718-83;
   эмаль ХВ-785 ГОСТ 7313-75.

Изм.	Лист	№ докум.	Подп.	Дата	091.734.01.506		
Разраб.		Маракова		06.09.05	Фланец	Лит.	Масса	Масштаб 1:1
Пров.						Лист	Листов 1
Т.контр.							
Нач. бюро		Коркин		08.09.05	Лист Б-10 ГОСТ 19903-74 / Ст3 ГОСТ 14637-89	ОКПНО
Н.контр.		Петрова		4.10.05		
Утв.						

Подп. и дата: Грибу 10.02.06

Инв. № подл.: К008-06

Взам. инв. №

Инв. № дубл.

Подп. и дата

091.734.01.001

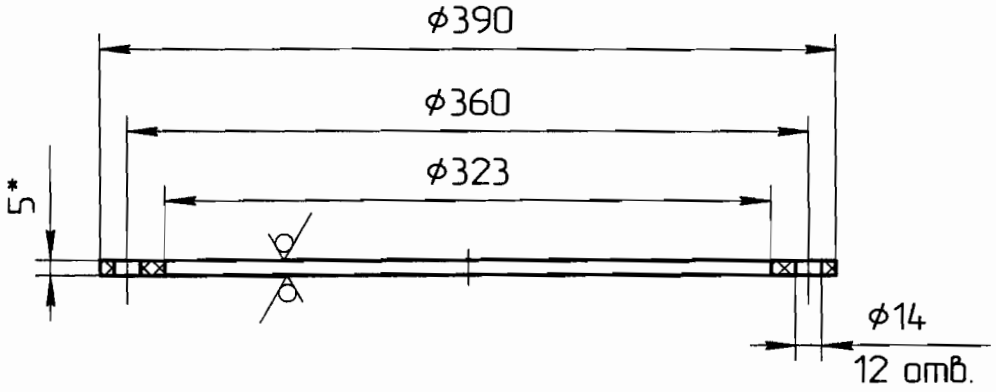

1.* Размер для справок.

Изм.	Лист	№ докум.	Подп.	Дата	091.734.01.001		
Разраб.		Маракова		07.09.05	Прокладка	Лит.	Масса	Масштаб 1:1
Пров.						Лист	Листов 1
Т.контр.							
Нач. бюро		Коркин		08.09.05	Пластина 2-1-ТМКЩ-С-5 ГОСТ 7338-90	ОКПНО
Н.контр.		Петрова		4.11.05		

Подп. и дата

Инв. № дубл.

Взам. инв. №

Подп. и дата 20.02.06

Инв. № подл. КООР-06

091.734.02.000СБ

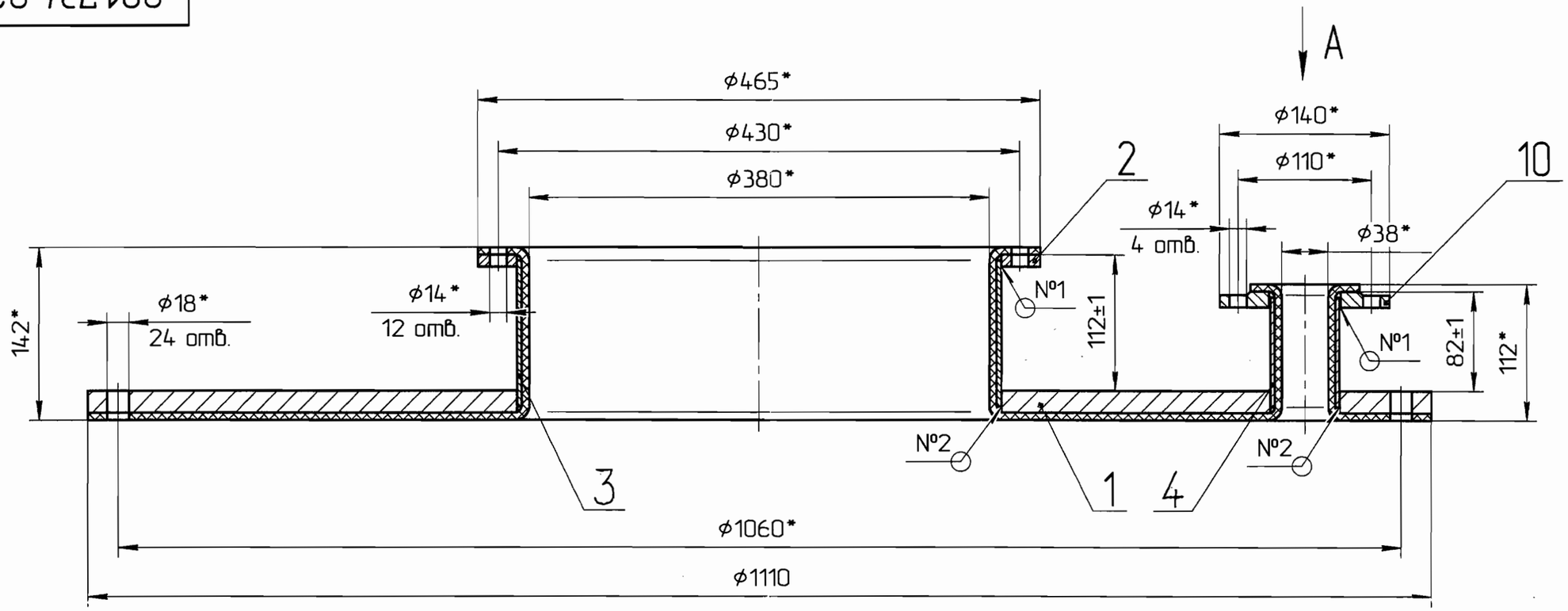

A(1:10)

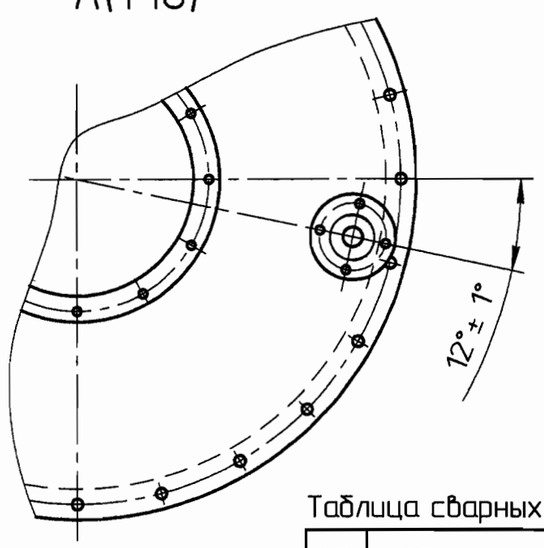

1. *Размеры для справок.
2. Электрод Э-42А ГОСТ 9467-75.
3. Сварные швы перед гуммированием зачистить радиусом не менее 5мм. Гуммировку производить согласно ОСТ 26-17-015-85.
4. Гуммировать резиной ГХ-2566 ТУ 38 105 1559-87 толщиной слоя 6мм..

Таблица сварных швов

№ шва	Обозначение стандарта	Тип шва	Катет, мм	Вспомогательные знаки	Кол.
1	ГОСТ 16037-80	У5	–		2
2	ГОСТ 5264-80	У5	4		2

Изм.	Лист	№ докум.	Подп.	Дата	091.734.02.000СБ			
Разраб.		Маракова		09.09.05	Переходник	Лит.	Масса 140	Масштаб 1:4
Пров.								
Т.контр.					Сборочный чертеж	Лист	Листов 1	
Нач. бюро		Коркин		30.09.05		ОКПНО		
Н.контр.		Петрова		4.10.05				
Утв.								

Подп. и дата	Инв. № дубл.	Взам. инв. №	Подп. и дата	Инв. № подл.
			10.09.06	4008-06

Формат	Зона	Поз.	Обозначение	Наименование	Кол.	Примечание
				Документация		
А3			091.734.02.000СБ	Сборочный чертеж		
				Детали		
А4		1	091.734.02.001	Крышка	1	
А4		2	091.734.02.002	Фланец	1	
А4		3	091.734.02.003	Обечайка	1	
БЧ		4	091.734.02.004	Патрубок	1	
				Труба $\frac{57x3.5\ ГОСТ\ 8734-75}{В20\ ГОСТ\ 8733-74}$		
				$L=90_{-1}$		
				Стандартные изделия		
		10		Фланец 1-50-2,5 ВСт3сп ОСТ 95 10063-84	1	

Подп. и дата | Инв. № дубл. | Взам. инв. № | Подп. и дата 10.02.06 | Инв. № подл. К002-06

Изм.	Лист	№ докум.	Подп.	Дата
Разраб.		Маракова		09.09.05
Пров.				
Нач. бюро		Коркин		2009.05
Н.контр.		Петрова		4.10.05
Утв.				

091.734.02.000

Переходник

Лит.	Лист	Листов
		1

ОКПНО

Копировал

Формат А4

091.734.02.001

Ra 25 (✓)

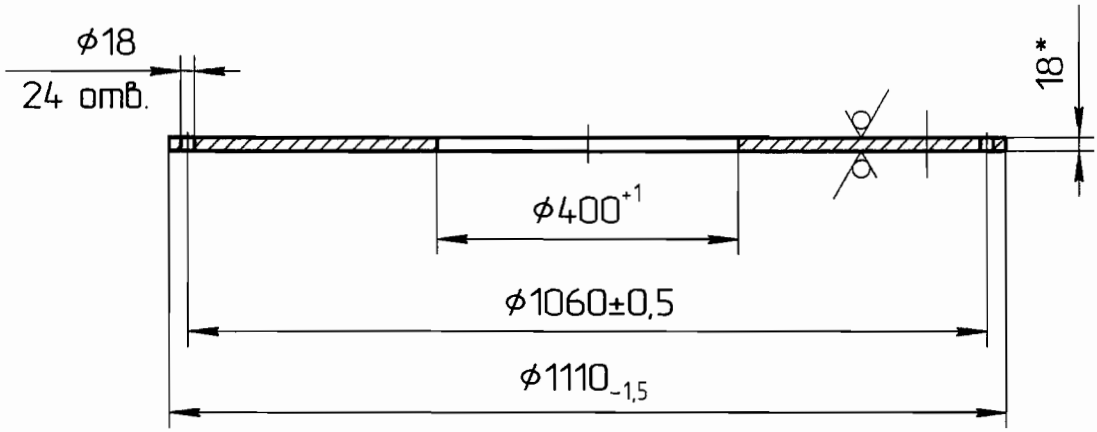

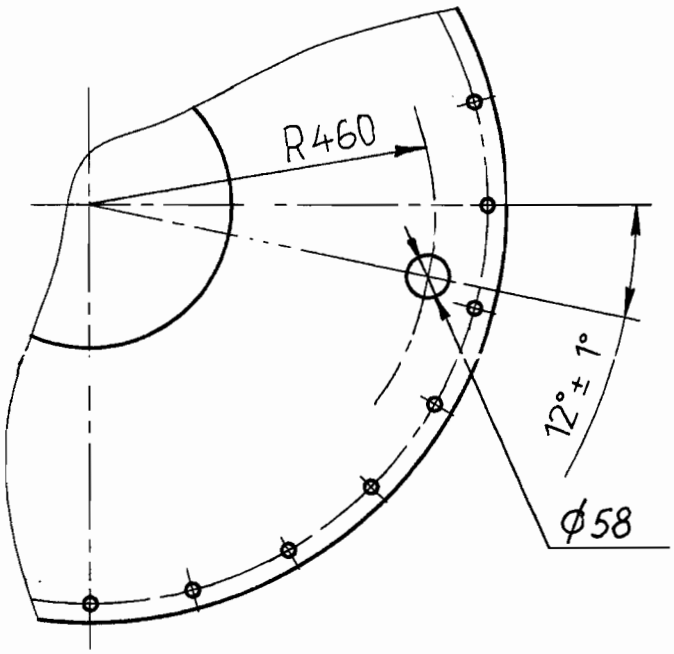

1. *Размер для справок
2. Общие допуски ГОСТ 30893.2-cL.

Подп. и дата	Инв. № дубл.	Взам. инв. №	Подп. и дата	Инв. № подл.
			Грибу 20.04.06	К008-06

Изм.	Лист	№ докум.	Подп.	Дата
Разраб.		Маракова		09.09.05
Пров.				
Т.контр.				
Нач. бюро		Коркин		30.09.05
Н.контр.		Петрова		4.10.05
Утв.				

091.734.02.001

Крышка

Лит.	Масса	Масштаб
		1:10
Лист	Листов 1	

Лист Б-18 ГОСТ 19903-74 / Ст3 ГОСТ 14637-89

ОКПНО

091.734.02.002

Ra 12,5 (√)

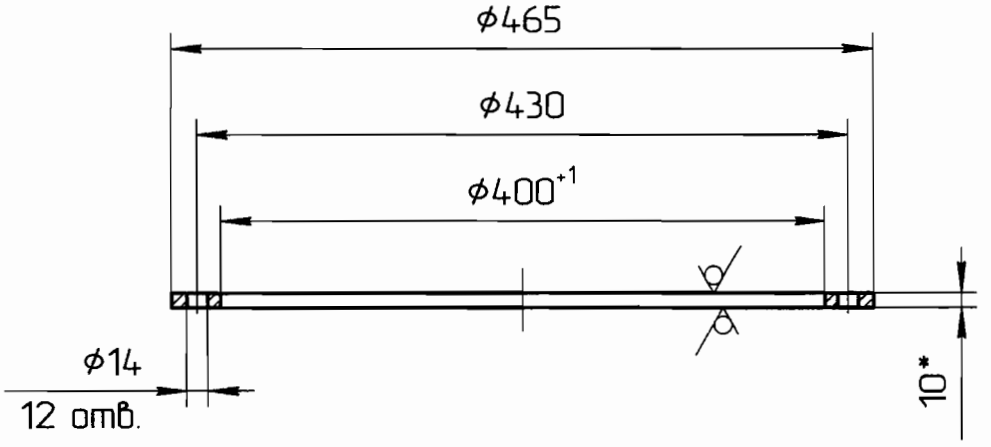

1. *Размер для справок

Подп. и дата							
Инв. № дубл.							
Взам. инв. №							
Подп. и дата	20.09.05						
Инв. № подл.	К008-06	Изм.	Лист	№ докум.	Подп.	Дата	
		Разраб.		Маракова		20.09.05	Фланец
		Пров.					
		Т.контр.					
		Нач. бюро		Коркин		20.09.05	
		Н.контр.		Петрова		20.09.05	
		Утв.					

091.734.02.002

Лит.	Масса	Масштаб
		1:5
Лист	Листов 1	

Лист Б-10 ГОСТ 19903-74 / Ст3 ГОСТ 14637-89

ОКПНО

091.734.02.003

Ra 25 (√)

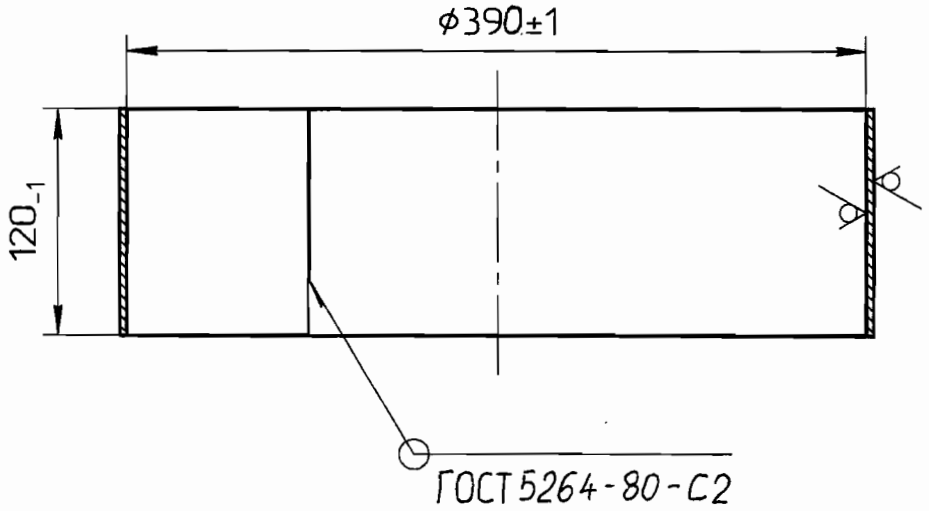

1. Электрод Э-42А ГОСТ 9467-75.

					091.734.02.003		
Изм.	Лист	№ докум.	Подп.	Дата	Обечайка	Лит. / Масса	Масштаб 1:4
						Лист / Листов 1	
Разраб.		Маракова		09.09.05			
Пров.							
Т.контр.							
Нач. бюро		Коркин		09.09.05	Лист Б-4 ГОСТ 19903-74 / Ст3 ГОСТ 14637-89	ОКПНО	
Н.контр.		Петрова		9/09.05			
Утв.							

Подп. и дата: Трейер 20.02.06

Инв. № подл.: 11008-06

Взам. инв. №

Инв. № дубл.

Подп. и дата

091.734.03.003

Ra 25 (√)

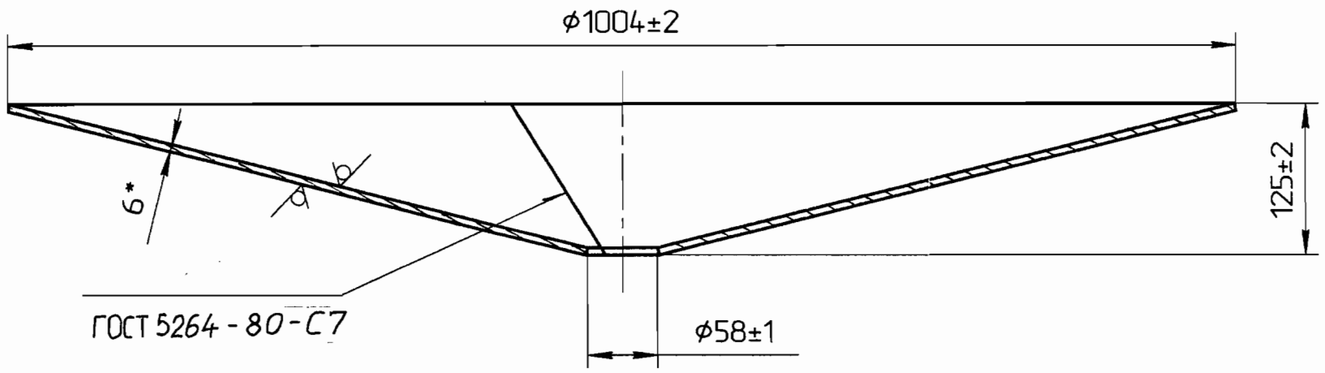

1. *Размер для справок
2. Электрод Э-42А ГОСТ 9467-75.

					091.734.03.003			
Изм.	Лист	№ докум.	Подп.	Дата	Днище	Лит.	Масса	Масштаб
Разраб.		Маракова		13.09.05				1:5
Пров.						Лист	Листов 1	
Т.контр.								
Нач. бюро		Коркин			Лист Б-6 ГОСТ 19903-74 / Ст3 ГОСТ 14637-89	ОКПНО		
Н.контр.		Петрова						
Утв.								

Инв. № подл.	Подп. и дата	Взам. инв. №	Инв. № дубл.	Подп. и дата
К002-06	Грабуд 20.04.06			

Формат	Зона	Поз.	Обозначение	Наименование	Кол.	Примечание
				Документация		
*			091.734.03.000СБ	Сборочный чертеж		*) А2×1,5
				Детали		
А4		1	091.734.03.001	Фланец	1	
А4		2	091.734.03.002	Обечайка	1	
А3		3	091.734.03.003	Днище	1	
А4		4	091.734.03.004	Нога	3	
А4		5	091.734.03.005	Косынка	3	
А4		6	091.734.03.006	Накладка	3	
БЧ		7	091.734.03.007	Патрубок	3	
				Труба $\frac{57\times3.5\ ГОСТ\ 8734-75}{В20\ ГОСТ\ 8733-74}$		
				$L=108_{-1}$		
БЧ		8	091.734.03.008	Патрубок	1	
				Труба $\frac{57\times3.5\ ГОСТ\ 8734-75}{В20\ ГОСТ\ 8733-74}$		
				$L=52_{-1}$		
БЧ		9	091.734.03.009	Пята	3	
				Лист $\frac{Б-10\ ГОСТ\ 19903-74}{Ст3\ ГОСТ\ 14637-89}$		
				$\phi120_{-1}$		

Подп. и дата | Инв. № дубл. | Взам. инв. № | Подп. и дата Февр. 20.02.06 | Инв. № подл. К008.06

Изм.	Лист	№ докум.	Подп.	Дата	091.734.03.000		
Разраб.		Маракова		13.09.05	Емкость	Лит.	Лист 1 / Листов 2
Пров.						ОКПНО	
Нач. бюро		Коркин		30.09.05			
Н.контр.		Петрова		4.10.05			
Утв.							

Формат	Зона	Поз.	Обозначение	Наименование	Кол.	Примечание
				Стандартные изделия		
		14		Фланец 1-50-2,5 ВСт3сп	4	
				ОСТ 95 10063-84		

Подп. и дата	Инв. № дубл.	Взам. инв. №	Подп. и дата	Инв. № подл.
			Грибер 20.02.06	К008-06

091.734.03.001

Ra 12,5 (√)

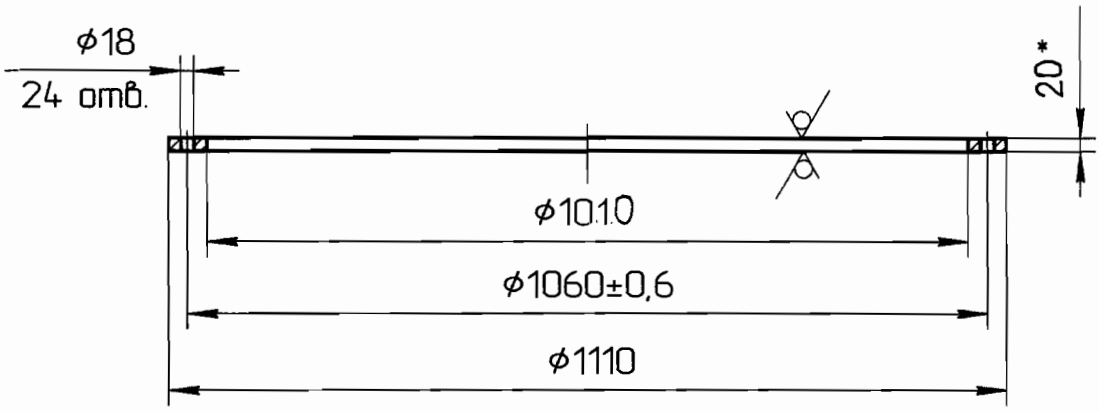

1. *Размер для справок
2. Общие допуски ГОСТ 30893.2 – cL.

Изм.	Лист	№ докум.	Подп.	Дата	091.734.03.001		
Разраб.		Маракова		13.09.05	Фланец	Лит. / Масса / Масштаб 1:10	
Пров.						Лист / Листов 1	
Т.контр.							
Нач. бюро		Коркин		30.09.05	Лист Б-20 ГОСТ 19903-74 / Ст3 ГОСТ 14637-89	ОКПНО	
Н.контр.		Петрова		4.10.05			
Утв.							

Подп. и дата: Привяз 20.02.06

Инв. № подл.: К002-06

Взам. инв. №

Инв. № дубл.

Подп. и дата

091.734.03.002

Ra 25 (✓)

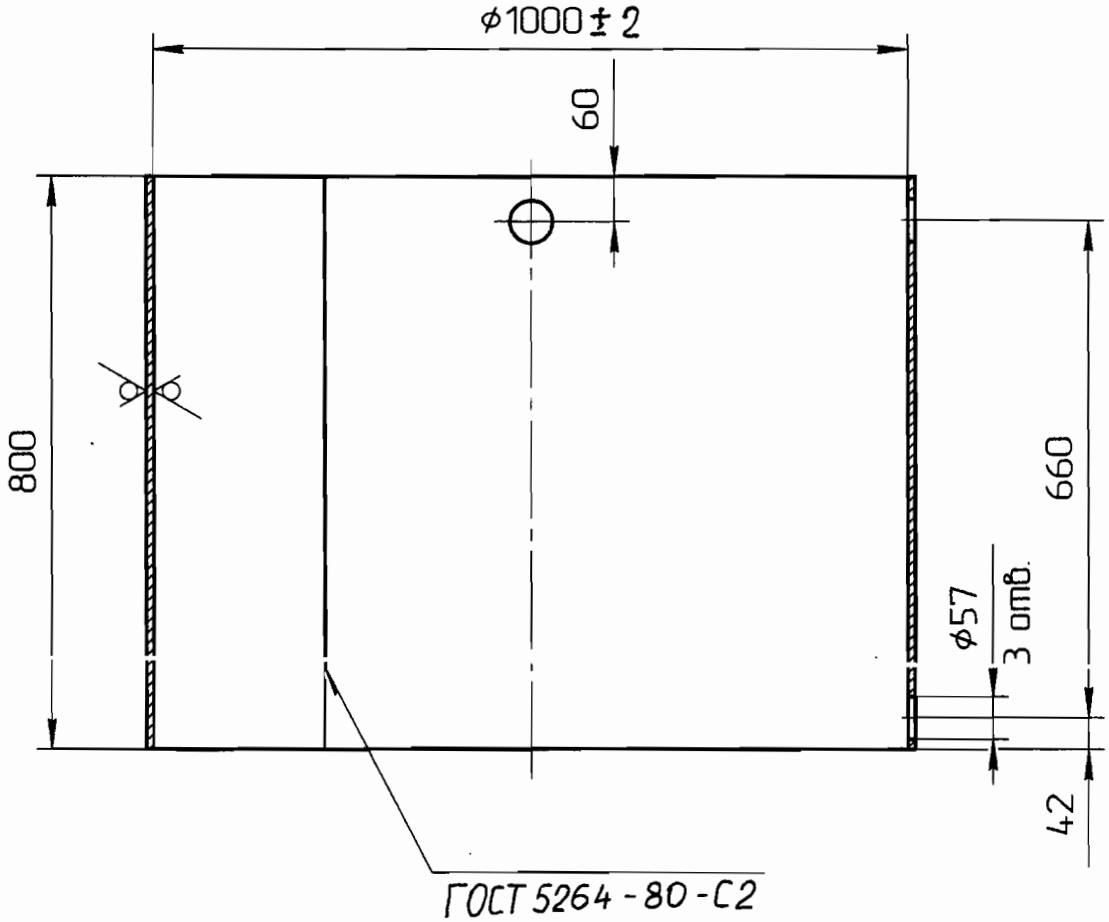

1. Общие допуски ГОСТ 30893.2 – cL.
2. Электрод Э-42А ГОСТ 9467-75.

Подп. и дата							
Инв. № дубл.							
Взам. инв. №							
Подп. и дата	10.02.06						
Инв. № подл.	К008-06						
	Изм.	Лист	№ докум.	Подп.	Дата	091.734.03.002	
	Разраб.		Маракова		13.09.05	Обечайка	Лит. / Масса / Масштаб 1:10
	Пров.						Лист / Листов 1
	Т.контр.						
	Нач. бюро		Коркин		13.09.05	Лист Б-4 ГОСТ 19903-74 / Ст3 ГОСТ 14637-89	ОКПНО
	Н.контр.		Петрова		13.09.05		
	Утв.						

091.734.03.004

Ra 25 (✓)

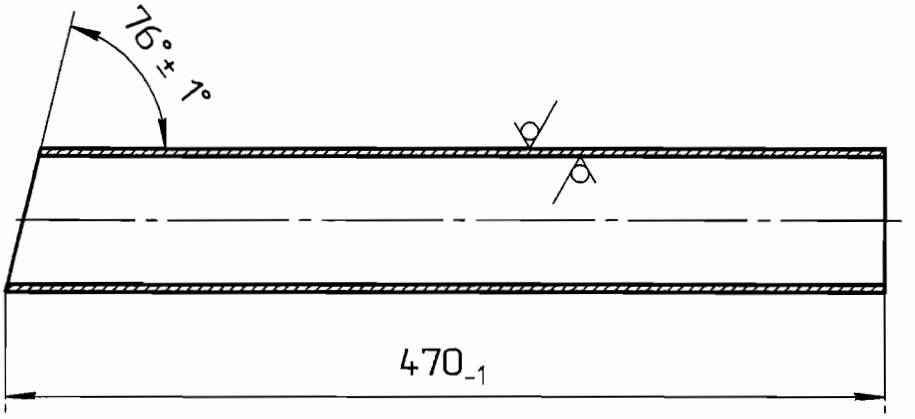

Подп. и дата							
Инв. № дубл.							
Взам. инв. №							
Подп. и дата	Трейер 20.09.06						
Инв. № подл.	К002-06						
	Изм.	Лист	№ докум.	Подп.	Дата	091.734.03.004	
	Разраб.		Маракова		13.09.05	Нога	Лит. / Масса / Масштаб 1:4
	Пров.						Лист / Листов 1
	Т.контр.						
	Нач. бюро		Коркин		20.09.05	Труба 76х4 ГОСТ 8732-78 / 20 ГОСТ 8731-74	ОКПНО
	Н.контр.		Петрова		4.10.05		
	Утв.						

091.734.03.005

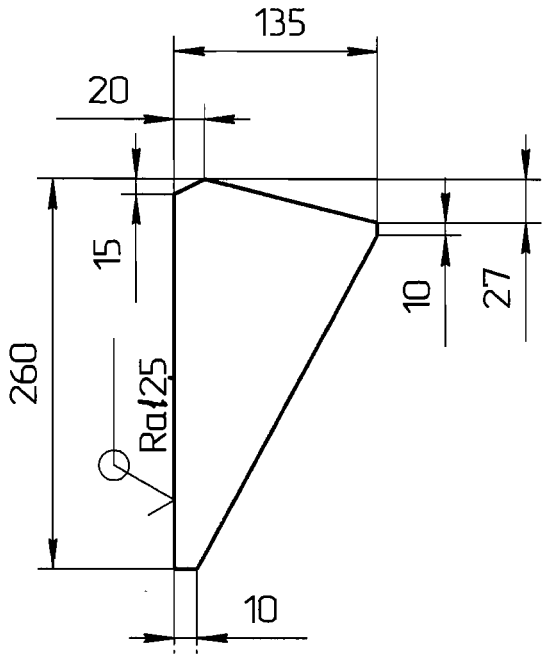

1. Общие допуски ГОСТ 30893.2 – cL.

Изм.	Лист	№ докум.	Подп.	Дата	091.734.03.005		
Разраб.		Маракова		13.09.05	Косынка	Лит.	Масса	Масштаб
Пров.								1:5
Т.контр.						Лист	Листов 1
Нач. бюро		Коркин		30.09.05	Лист Б-6 ГОСТ 19903-74 / Ст3 ГОСТ 14637-89	ОКПНО
Н.контр.		Петрова		4.10.05		
Утв.						

Подп. и дата | Инв. № дубл. | Взам. инв. № | Подп. и дата | Инв. № подл.

Подп. и дата: 10.02.06

Инв. № подл.: К008-06

091.734.03.006

Ra 25 (√)

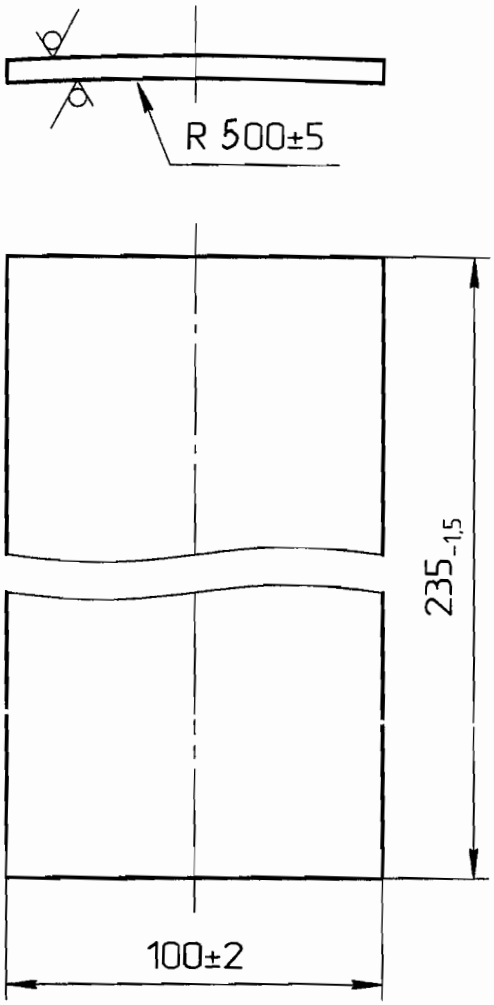

Подп. и дата						
Инв. № дубл.						
Взам. инв. №						
Подп. и дата	Трубу 2002.06					
Инв. № подл.	К008-06					

Изм.	Лист	№ докум.	Подп.	Дата
Разраб.		Маракова		13.09.05
Пров.				
Т.контр.				
Нач. бюро		Коркин		30.09.05
Н.контр.		Петрова		4.10.05
Утв.				

091.734.03.006

Накладка

Лит.	Масса	Масштаб
		1:2
Лист	Листов 1	

Лист Б-6 ГОСТ 19903-74 / Ст3 ГОСТ 14637-89

ОКПНО

091.734.03.000СБ

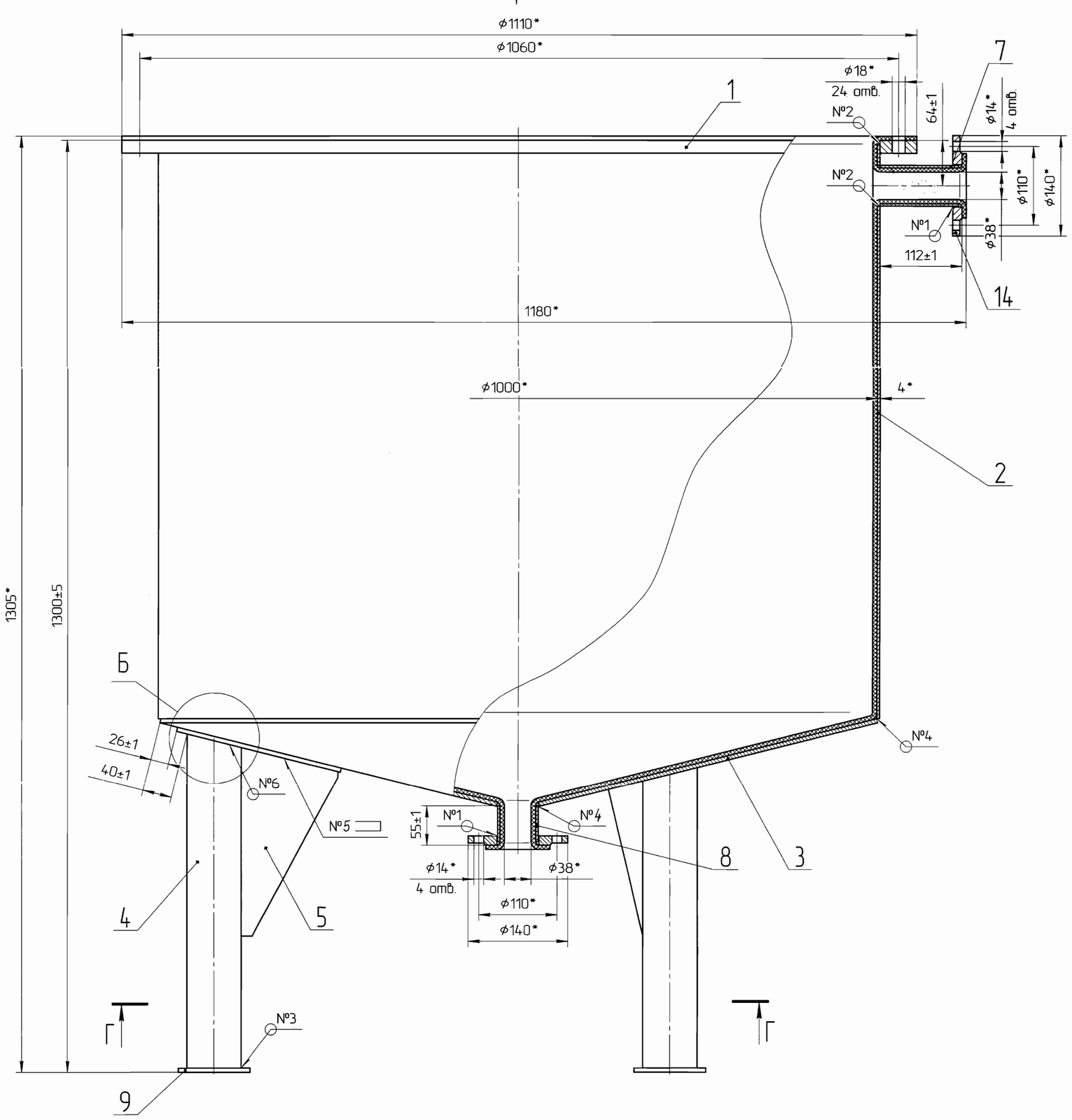

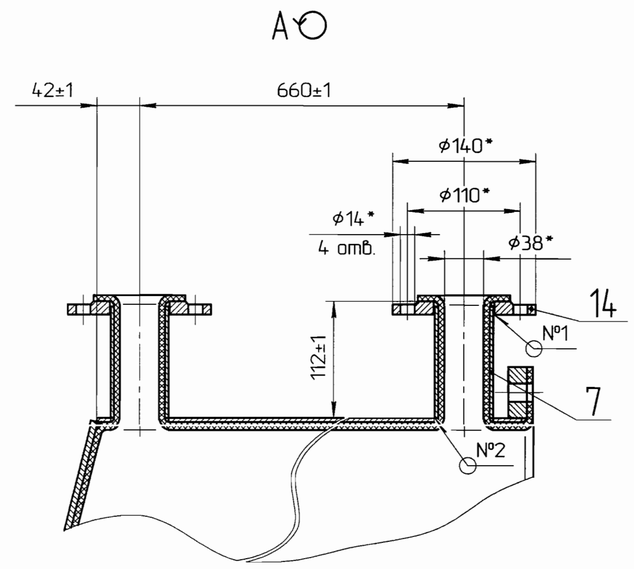

Б(1:1)

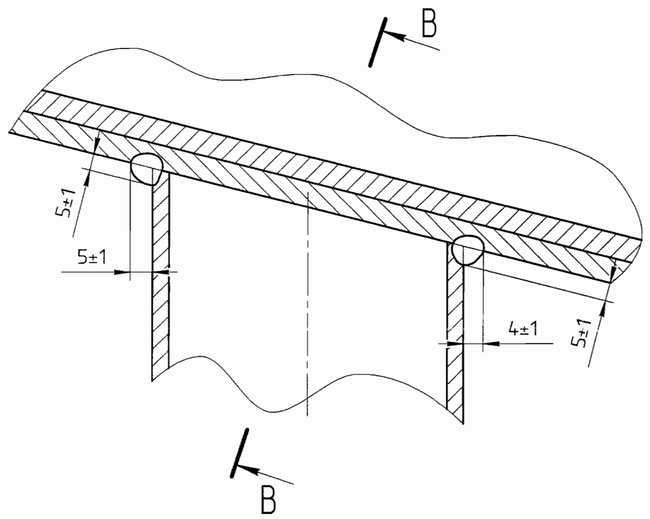

Таблица сварных швов

№ шва	Обозначение стандарта	Тип шва	Катет, мм	Вспомогательные знаки	Кол.
1	ГОСТ 16037-80	У5	–		4
2	ГОСТ 5264-80	У5	4		4
3	ГОСТ 5264-80	Т1	4		3
4	ГОСТ 23518-79	У3	–		2
5	ГОСТ 5264 -80	Т3	4		3
6	См. п.2 ТТ	–	–		3
7	ГОСТ 5264-80	Н1	4		3

1. *Размеры для справок.
2. Сварной шов №6 – сварка ручная дуговая.
3. Электрод Э-42А ГОСТ 9467-75.
4. Сварные швы перед гуммированием зачистить радиусом не менее 5мм. Гуммировку производить согласно ОСТ 26-17-015-85.
5. Гуммировать резиной ГХ 2566 ТУ 38 105 1559-87 толщиной слоя 6мм.
6. Покрытие наружных металлических поверхностей:
   грунтовка АК-070 ГОСТ 25718-83;
   эмаль ХВ-785 ГОСТ 7313-75.

Г-Г(1:10)

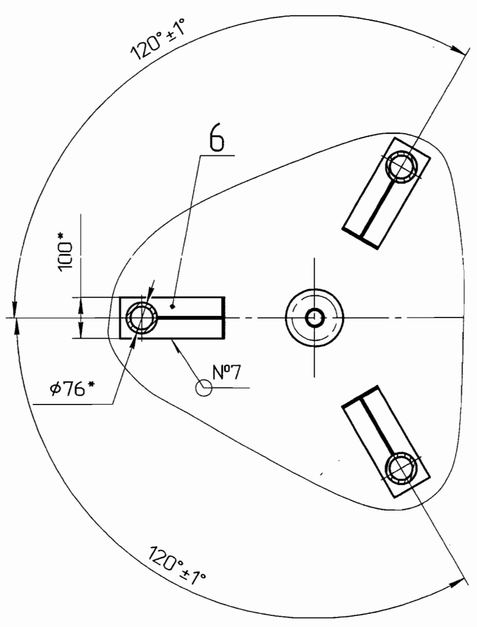

Д(1:10)

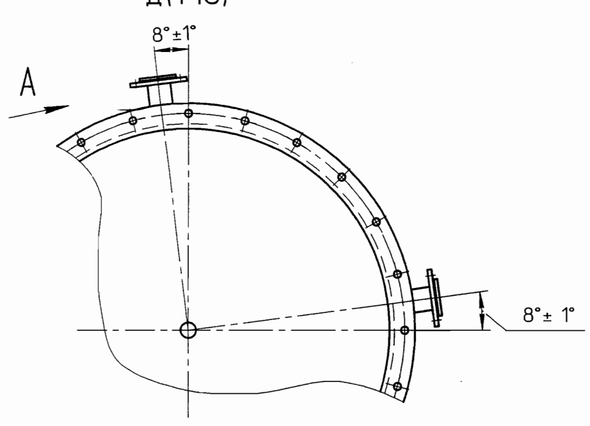

В(1:1)

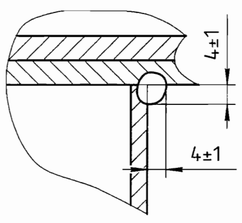

Изм.	Лист	№ докум.	Подп.	Дата	091.734.03.000СБ			
Разраб.		Маракова		12.09.05	Емкость	Лит.	Масса	Масштаб
Пров.							250	1:4
Т.контр.					Сборочный чертеж	Лист	Листов 1	
Нач. бюро		Коркин		20.09.05		ОКПНО		
Н.контр.		Петрова		4.10.05				
Утв.								

Копировал

Формат А2х15

Инв. № подл. | Подп. и дата | Взам. инв. № | Инв. № дубл. | Подп. и дата

091.734.00.001

Ra 12,5 (√)

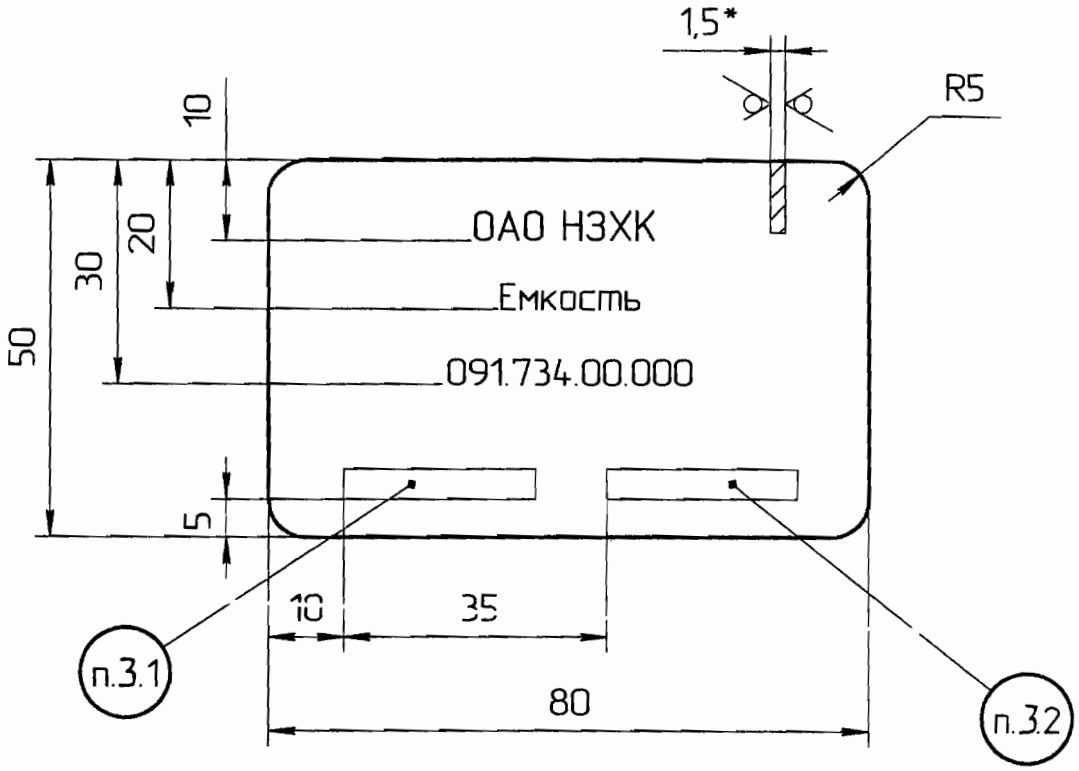

1. *Размер для справок.
2. Общие допуски ГОСТ 30893.2 – cL.
3. Надписи гравировать шрифтом 4–ПР3 ГОСТ 26.008–85.

3.1. Заводской номер "зав. № ".

3.2. Дата изготовления.

Изм.	Лист	№ докум.	Подп.	Дата	091.734.00.001			
Разраб.		Маракова		14.09.05	Табличка	Лит.	Масса	Масштаб 1:1
Пров.						Лист	Листов 1	
Т.контр.								
Нач.бюро		Коркин		30.09.05	Лист БТ-1,5 ГОСТ 19904-90 / 12Х18Н10Т ГОСТ 5582-75	ОКПНО		
Н.контр.		Петрова		4.10.05				

Подп. и дата | Инв. № дубл. | Взам. инв. № | Подп. и дата | Инв. № подл.

К008-06 Грицу 20.04.06

091.734.00.002

Ra 12,5 (√)

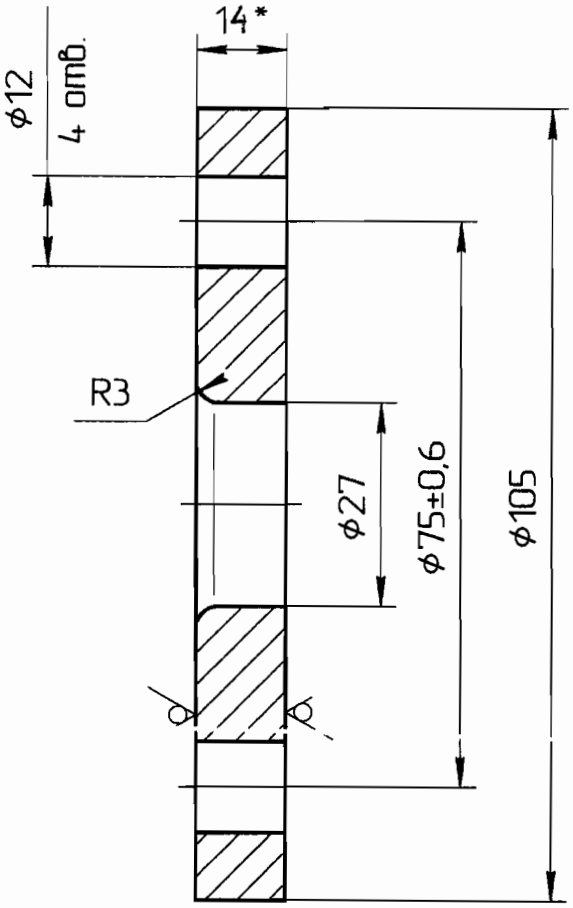

1. *Размер для справок
2. Покрытие: эмаль ХВ-785 ГОСТ 7313-75 по грунтовке АК-070 ГОСТ 25718-83.
3. Общие допуски ГОСТ 30893.2 – cL.

Изм.	Лист	№ докум.	Подп.	Дата
Разраб.		Маракова		14.09.05
Пров.				
Т.контр.				
Нач. бюро		Коркин		14.09.05
Н.контр.		Петрова		3.10.05
Утв.				

091.734.00.002

Фланец

Лит.	Масса	Масштаб
		1:1

Лист | Листов 1

Лист Б-14 ГОСТ 19903-74 / Ст3 ГОСТ 14637-89

ОКПНО

Подп. и дата | Инв. № дубл. | Взам. инв. № | Подп. и дата | Инв. № подл.

К008-06 Гриф 20.02.06

091.734.00.003

Ra 12,5 (✓)

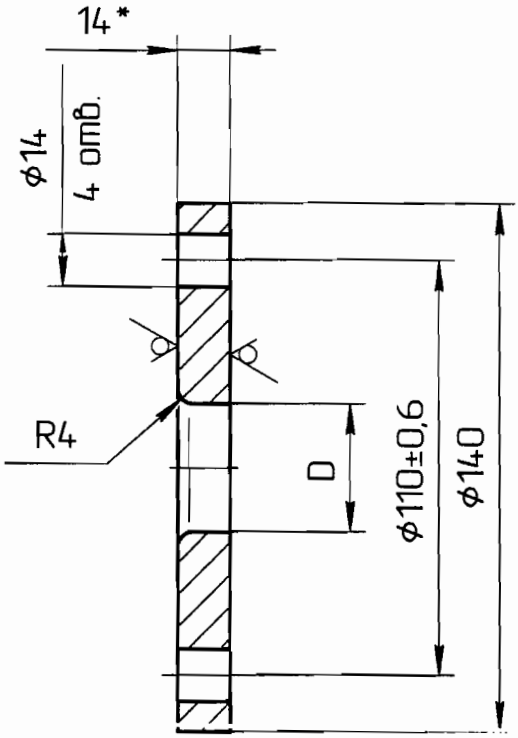

Таблица исполнений

Обозначение	D, мм
091.734.00.003	34
-01	42

1. *Размер для справок
2. Покрытие: эмаль ХВ-785 ГОСТ 7313-75 по грунтовке АК-070 ГОСТ 25718-83.
3. Общие допуски ГОСТ 30893.2 – cL.

Изм.	Лист	№ докум.	Подп.	Дата
Разраб.		Маракова		14.09.05
Пров.				
Т.контр.				
Нач. бюро		Коркин		30.09.05
Н.контр.		Петрова		3.10.05
Утв.				

091.734.00.003

Фланец

Лит.	Масса	Масштаб
		1:1

Лист | Листов 1

Лист Б-14 ГОСТ 19903-74 / Ст3 ГОСТ 14637-89

ОКПНО

Подп. и дата | Инв. № дубл. | Взам. инв. № | Подп. и дата 20.02.06 | Инв. № подл. К008-06

091.734.00.005

Ra 12,5 (✓)

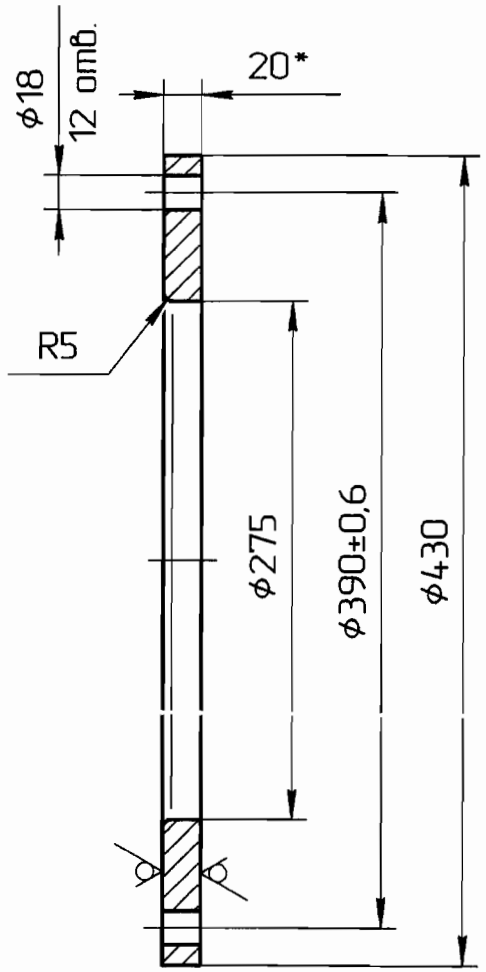

1. *Размер для справок
2. Покрытие: эмаль ХВ-785 ГОСТ 7313-75 по грунтовке АК-070 ГОСТ 25718-83.
3. Общие допуски ГОСТ 30893.2 – cL.

Изм.	Лист	№ докум.	Подп.	Дата	091.734.00.005			
Разраб.		Маракова		14.09.05	Фланец	Лит.	Масса	Масштаб 1:1
Пров.						Лист	Листов 1	
Т.контр.								
Нач. бюро		Коркин		14.09.05	Лист Б-20 ГОСТ 19903-74 / Ст3 ГОСТ 14637-89	ОКПНО		
Н.контр.		Петрова		3.10.05				
Утв.								

Подп. и дата: 20.02.06

Инв. № подл.: 1008-06

Подп. и дата | Инв. № дубл. | Взам. инв. №